JORA® 07/22

Duschkabinenbeschläge 2

JORA
info@jora-waldbroel.de
Katalog Duschkabinenbeschläge 2 - **JORA**, Ausgabe Juli 2022

Copyright © 2021
JORA, Joachim Radermacher, Kirchblick 20, 51545 Waldbröl

Die vorliegende Publikation ist urheberrechtlich geschützt. Alle Rechte vorbehalten. Die Verwendung der Texte und Abbildungen, auch auszugsweise, ist ohne die schriftliche Zustimmung der **JORA**, Waldbröl urheberrechtswidrig und daher strafbar.

In diesem Katalog werden eingetragene Warenzeichen, Handelsnamen und Gebrauchsnamen verwendet. Auch wenn diese nicht als solche gekennzeichnet sind, gelten die entsprechenden Schutzbestimmungen.

Alle Informationen dieser Publikation wurden mit größter Sorgfalt kontrolliert. Für eventuelle Schäden, die in Zusammenhang mit dem Inhalt vom Katalog entstehen, übernehmen weder der Hersteller, noch die **JORA** eine Haftung. Fertigungstechnische Toleranzen und Änderungen sind den Herstellern und uns vorbehalten.

Gestaltung und Satz **JORA**, Waldbröl

Duschtürband Farfalla - ab Seite 9

- einseitig nach außen oder innen hin öffnendes Anschlagtürband
- Montage mit durchgehender Dichtung möglich
- Bandachse außerhalb der Glasflucht positioniert, deshalb ist ein komplettes Falten der Glassegmente möglich
- verdeckte Verschraubung mit Abdeckkappe
- in Kombination mit **Pontere** lassen sich auch Faltanlagen realisieren
- Glasdicke: 6, 8 und 10 mm
- Tragfähigkeit (2 Bänder): 40 kg
  entspricht einer maximalen Türflügelgröße von 1.000 x 2.000 mm, bei 8 mm Glasdicke
- Haltbarkeit der Beschläge durch werksinterne Versuche nach DIN EN 14428:2015 / A1:2018 5.5 und TR24 geprüft.

Hinweis: Alle Anschlagtürbänder sind mit Dichtprofilen zu verbauen um Beschädigungen am Glas zu vermeiden!

Duschtürband Pillango - ab Seite 12

- Federtechnik - 2-fach für leichte Türen oder 4-fach für mittelschwere und schwere Türen (zulässige Glasgewichte siehe Seite 14)
- die Mehrfedertechnik dient der konstanten Kraftverteilung, gibt Stabilität und eine lange Lebensdauer
- auf den letzten Zentimetern selbstschließend
- Nulllage stufenlos verstellbar
- Dichtprofil beschlagseitig im Bandbereich durchlaufend
- Glasdicke: 6, 8 und 10 mm
- Tragfähigkeit (2 Bänder): 40 kg
  entspricht einer maximalen Türflügelgröße von 1.000 x 2.000 mm, bei 8 mm Glasdicke
- Haltbarkeit der Beschläge durch werksinterne Versuche nach DIN EN 14428:2015 / A1:2018 5.5 und TR24 geprüft.

Hinweis: Innensechskantschlüssel Art.-Nr. 11 820 0 31 ist zwingend zur Montage bzw. Nulllagenseinstellung erforderlich!

Systembedingt kann es im Bereich der Druckrollen auf der sichtbaren Rollfäche durch Microkratzer zur einer oberflächlichen Mattierung kommen!

Duschtürband Papillon - ab Seite 15

- einseitig nach außen öffnendes Anschlagtürband
- besonders geeignet für Anwendungen, bei denen Duschtür und Badtür aneinanderstoßen können
- Montage mit durchgehender Dichtung möglich
- mit selbstschließender Mechanik ohne dem üblichen Federmechanismus und daher ohne mechanische Reibung (auch ohne Magnetschließung möglich)
- verdeckte Verschraubung mit Abdeckkappe
- Glasdicke: 6, 8 und 10 mm
- Tragfähigkeit (2 Bänder): 40 kg
  entspricht einer maximalen Türflügelgröße von 1.000 x 2.000 mm, bei 8 mm Glasdicke
- Haltbarkeit der Beschläge durch werksinterne Versuche nach DIN EN 14428:2015 / A1:2018 5.5 und TR24 geprüft.

Hinweis: Alle Anschlagtürbänder sind mit Dichtprofilen zu verbauen um Beschädigungen am Glas zu vermeiden!

Winkelverbinder für Farfalla, Pillango und Papillon - ab Seite 17

Duschpendeltürband Pontere - ab Seite 20

- mittig liegender Drehpunkt und daher als Pendeltür nutzbar
- selbsttätig schließend auf den letzten 15 - 20°
- Nulllage der Beschläge beliebig oft und stufenlos verstellbar
- verstellbare Gradzahl bei den Winkelverbindern
- schnelle Montage
- wartungsfrei bei normaler Beanspruchung durch hochwertige Lagerbuchsen
- Verbauung wahlweise mit oder ohne Dichtprofil möglich
- Glasdicke: 8 (10) mm
- Tragfähigkeit (2 Bänder): 50 kg (Ausnahme Art.-Nr. 46 024ff)
  entspricht einer maximalen Türflügelgröße von 1.000 x 2.000 mm, bei 10 mm Glasdicke
- Haltbarkeit der Beschläge durch werksinterne Versuche nach DIN EN 14428:2015 / A1:2018 5.5 und TR24 geprüft.

Winkelverbinder Pontere - ab Seite 28

Duschpendeltürband Flamea+ - ab Seite 33

- beidseitig 90° öffnendes Duschpendeltürband
- auf den letzten Zentimetern selbstschließend
- mittig liegender Drehpunkt und daher als Pendeltür nutzbar
- stufenlose Nulllageneinstellung
- optimiert für die Verbauung ohne Dichtprofil
- keine sichtbare Verschraubung
- minimierte Spaltmaße und daher dichter
- großzügige Ganzglassituationen sind Dank der höheren Tragkraft realisierbar
- Glasdicke: (6) 8 (10) mm
- Tragfähigkeit (2 Bänder): 45 kg (Ausnahme Art.-Nr. 46 159ff - 40 kg)
  entspricht einer maximalen Türflügelgröße von 900 x 2.000 mm, bei 10 mm Glasdicke
- Haltbarkeit der Beschläge durch werksinterne Versuche nach DIN EN 14428:2015 / A1:2018 5.5 und TR24 geprüft.

Winkelverbinder Flamea+ - ab Seite 41

Duschpendeltürband Fardello - ab Seite 50

- beidseitig 90° öffnendes Duschpendeltürband
- ab ca. 15° - 20° selbstschließend
- mittig liegender Drehpunkt und daher als Pendeltür nutzbar
- stufenlose Nulllageneinstellung, beliebig oft einstellbar
- die 7,5 mm dicke Wandanschraubplatte steht für eine bessere
  Lastabtragung und die 3. Befestigungsbohrung verhindert das
  Verdrehen der Beschläge auf der Wand
- optimiert für die Verbauung ohne Dichtprofil
- keine sichtbare Verschraubung
- minimierte Spaltmaße und daher dichter
- Intelligent konstruiert: Beschlagskorpus und Gegenplatte greifen formschlüssig ineinander und werden 4-fach fest verschraubt.
- Glasdicke: (6) 8 (10) mm
- Tragfähigkeit (2 Bänder): 42 kg, max Türflügelbreite: 1.000 mm
- Haltbarkeit der Beschläge durch werksinterne Versuche nach DIN EN 14428:2015 / A1:2018 5.5 und TR24 geprüft.

Duschpendeltürband Flamea - ab Seite 55

- beidseitig 90° öffnendes Duschpendeltürband mit selbsttätiger Schließung auf den letzten Zentimetern
- mittig liegender Drehpunkt und daher als Pendeltür nutzbar
- die Nulllage ist beliebig oft und stufenlos verstellbar, durch diese Nulllageneinstellung können die Beschläge besser montiert werden, auch bei Wänden, deren Flucht nicht zueinander stehen
- optimiert für die Verbauung ohne Dichtprofil
- Glasdicke: (6) 8 (10) mm
- Tragfähigkeit (2 Bänder): 36 kg
  entspricht einer maximalen Türflügelgröße von 900 x 2.000 mm, bei 8 mm Glasdicke
- Haltbarkeit der Beschläge durch werksinterne Versuche nach DIN EN 14428:2015 / A1:2018 5.5 und TR24 geprüft.

Bitte beachten: - Prüfung der Lastabtragung zur Wand unter Berücksichtigung der kleinen Anschraubplatte
- lotgerechte Ausführung der Montage des Duschpendeltürbandes auf festem Untergrund

---

Duschtürband Flinter - ab Seite 57

- auf den letzten Zentimetern selbstschließend
- Dichtprofil beschlagseitig im Bandbereich durchlaufend
- Nulllagenstellung (feste Einrastfunktion bei 0°)
- sehr flache Gegenplatten
- Langlochverstellung in der Wandbefestigung
- verdeckte Verschraubung mit Abdeckkappe
- ohne Feder oder bis 3 Federn (zulässige Glasgewichte siehe Seite 63)
- Glasdicke: 6, 8 und 10 mm
- Tragfähigkeit (2 Bänder): 36 kg
  entspricht einer maximalen Türflügelgröße von 900 x 2.000 mm, bei 8 mm Glasdicke
- Max. Scheibengröße bei Badewannenlösungen: 1.200 x 1.400 mm
- Haltbarkeit der Beschläge durch werksinterne Versuche nach DIN EN 14428:2015 / A1:2018 5.5 und TR24 geprüft.

Hinweis: Systembedingt kann es im Bereich der Druckrollen auf der sichtbaren Rollfäche durch Microkratzer zur einer oberflächlichen Mattierung kommen!

Duschtürband-Set Fluture - ab Seite 64

- Nulllagenstellung ± 6° stufenlos verstellbar
- schnelle, einfache Montage durch individuelle Überlappung, einfacher Toleranzausgleich
- günstige Glasbearbeitung: Im Seitenteil eine Lochbohrung pro Beschlag, im Türflügel keine Bohrung (außer Griff)
- Öffnungswinkel von 180° nach außen (je nach Set)
- Glasdicke: 6 und 8 mm, auch in Kombination möglich
- Tragfähigkeit (2 Bänder): 36 kg
  entspricht einer maximalen Türflügelgröße von 900 x 2.000 mm, bei 8 mm Glasdicke
- Haltbarkeit der Beschläge durch werksinterne Versuche nach DIN EN 14428:2015 / A1:2018 5.5 und TR24 geprüft.

Duschtürband Nivello - ab Seite 66

- Anschlagtürband mit Hebe-Senk-Funktion - Hub. ca. 6 mm, nach ca. 54°
- besonders geeignet für barrierefreies Bad
- im Senkvorgang selbstschließend
- Anschraubplatte innen oder außen
- Glasbefestigung mit Gegenplatte
- Beschlag rechts und links montierbar
- Innerhalb der Bohrung gute Verstellbarkeit
- stufenlos einstellbare Nulllage
- Wandbefestigung mit Langlochverstellung
- keine sichtbare Verschraubung
- Montage mit durchgehender Dichtung im Bandbereich
- Glasdicke: 6, 8 und 10 mm
- Tragfähigkeit (2 Bänder): 36 kg
  entspricht einer maximalen Türflügelgröße von 900 x 2.000 mm, bei 8 mm Glasdicke
- Max. Scheibengröße bei Badewannenlösungen: 1.200 x 1.500 mm
- Haltbarkeit der Beschläge durch werksinterne Versuche nach DIN EN 14428:2015 / A1:2018 5.5 und TR24 geprüft.

Hinweis: Alle Anschlagtürbänder sind mit Dichtprofilen zu verbauen um Beschädigungen am Glas zu vermeiden!

Achtung: Bitte bei der Planung berücksichtigen:
Der Beschlag hebt die Tür beim Öffnen um 6 mm an und dadurch kann es zur Kollision mit der Stabilisierungsstange kommen. Hier bieten wir Ihnen spezielle Stabilisierungsstangen an!

Winkelverbinder für Fardello, Flamea, Flinter, Fluture und Nivello - ab Seite 74

Duschpendeltürband Pavone - ab Seite 80

- mit Hebe-Senk-Funktion - Hub. ca. 6 mm, nach ca. 54°
- mit flächenbündiger Glasbefestigung für eine einfachere Reinigung
- im Senkvorgang selbstschließend
- stufenlos einstellbare Nulllage
- Wandbefestigung mit Langlochverstellung
- keine sichtbare Verschraubung
- optimiert für die Verbauung ohne Dichtprofil je nach baulicher Situation
  (3mm Luft zur Wand bei geänderter Glasbearbeitung mit Gehrungskante)
- erhöhte Dichtigkeit im abgesenkten Zustand durch höheren Anpressdruck der Dichtungen
- Glasdicke: 8 und 10 mm
- Tragfähigkeit (2 Bänder): 36 kg (Ausnahme Art.-Nr. 46 043ff und Art.-Nr. 46 045ff)
  entspricht einer maximalen Türflügelgröße von 900 x 2.000 mm, bei 8 mm Glasdicke
- Haltbarkeit der Beschläge durch werksinterne Versuche nach DIN EN 14428:2015 / A1:2018 5.5 und TR24 geprüft.

Achtung: Bitte bei der Planung berücksichtigen:
Der Beschlag hebt die Tür beim Öffnen um 6 mm an und dadurch kann es zur Kollision mit der Stabilisierungsstange kommen. Hier bieten wir Ihnen spezielle Stabilisierungsstangen an!

Winkelverbinder Pavone - ab Seite 88

- mit flächenbündiger Glasbefestigung für eine einfachere Reinigung
- Wandbefestigung mit Langlochverstellung
- keine sichtbare Verschraubung

Anschlagtürband Nivello+ - ab Seite 90

- mit Hebe-Senk-Funktion - Hub. ca. 6 mm, nach ca. 54°
- im Senkvorgang selbstschließend
- Anschraubplatte innen oder außen
- Die Verschraubung erfolgt durch den Beschlagskorpus in eine massive Senkbuchse - dadurch entsteht eine besonders gute Flächenbündigkeit
- Beschlag rechts und links montierbar
- unabhängig voneinander in jeder Richtung (± 2 mm) verstellbar
- stufenlos einstellbare Nulllage
- Wandbefestigung mit Langlochverstellung
- keine sichtbare Verschraubung
- Montage mit durchgehender Dichtung im Bandbereich
- Glasdicke: 8 und 10 mm
- Tragfähigkeit (2 Bänder): 36 kg
  entspricht einer maximalen Türflügelgröße von 900 x 2.000 mm, bei 8 mm Glasdicke
- Max. Scheibengröße bei Badewannenlösungen: 1.200 x 1.500 mm
- Haltbarkeit der Beschläge durch werksinterne Versuche nach DIN EN 14428:2015 / A1:2018 5.5 und TR24 geprüft.

Hinweis: Alle Anschlagtürbänder sind mit Dichtprofilen zu verbauen um Beschädigungen am Glas zu vermeiden!

Achtung: Bitte bei der Planung berücksichtigen:
Der Beschlag hebt die Tür beim Öffnen um 6 mm an und dadurch kann es zur Kollision mit der Stabilisierungsstange kommen. Hier bieten wir Ihnen spezielle Stabilisierungsstangen an!

Winkelverbinder für Nivello+ - ab Seite 94

Schwerlast-Duschtürband Tura - ab Seite 96

- einseitig nach außen oder innen hin öffnendes Anschlagtürband
- stufenlose Nulllageneinstellung
- Wandbefestigung innen mit Langlochverstellung
- keine sichtbare Verschraubung
- Glasdicke: 6, 8 und 10 mm
- Übergrößen mit Faltanlagen ohne Überdrückungsgefahr
  Anlagenbreite 1.200 mm: max. 70 kg
  Anlagenbreite 1.300 mm: max. 62 kg
  Anlagenbreite 1.400 mm: max. 54 kg

Hinweis: Alle Anschlagtürbänder sind mit Dichtprofilen zu verbauen um Beschädigungen am Glas zu vermeiden!

Systembedingt kann es im Bereich der Druckrollen auf der sichtbaren Rollfäche durch Microkratzer zur einer oberflächlichen Mattierung kommen!

Schwerlast-Winkelverbinder Tura - ab Seite 103

Duschpendeltürband Modesta - ab Seite 106

- preisgünstig
- ohne Dichtungen montierbar
- auf den letzten Zentimetern selbstschließend
- Glasdicke: 8, 10 und 12 mm
- Tragfähigkeit (2 Bänder): 50 kg
  entspricht einer maximalen Türflügelgröße von 1.000 x 2.000 mm, bei 8 mm Glasdicke

Winkelverbinder Modesta - ab Seite 109

Art.-Nr. 46 001 Duschtürband **Farfalla**, **Glas-Wand 90°**, **90° nach außen öffnend**, für **6 - 10 mm Glasdicke**, Wandbefestigung mit Langlochverstellung (durchgehende Dichtung) und verdeckte Verschraubung mit Abdeckkappe

Werkstoff / Oberfläche:

1 09	Zink mattverchromt
1 22	Zink glanzverchromt
1 36G	Zink RAL 9005 schwarz glänzend
1 36M	Zink RAL 9005 schwarz matt
1 72	Zink PVD Edelstahlfinish

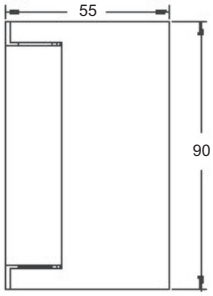

MADE IN GERMANY

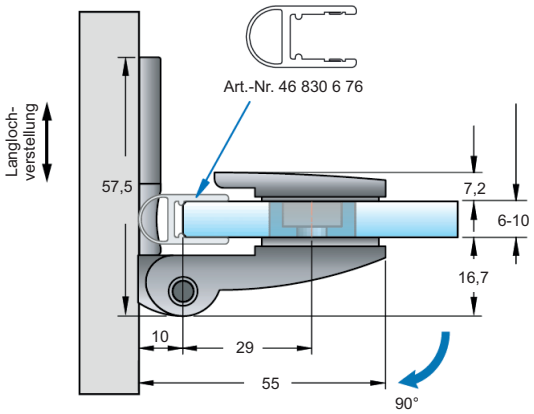

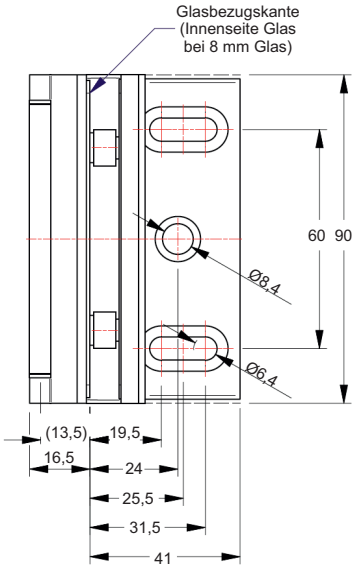

Glasbearbeitung:
(für 8 mm)

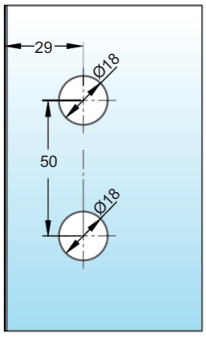

Art.-Nr. 46 002 Duschtürband **Farfalla**, **Glas-Wand 90°**, **90° nach innen öffnend**, für **6 - 10 mm Glasdicke**, Wandbefestigung mit Langlochverstellung (durchgehende Dichtung) und verdeckte Verschraubung mit Abdeckkappe

Werkstoff / Oberfläche:

1 09	Zink mattverchromt
1 22	Zink glanzverchromt
1 36G	Zink RAL 9005 schwarz glänzend
1 36M	Zink RAL 9005 schwarz matt
1 72	Zink PVD Edelstahlfinish

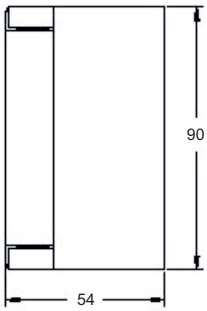

MADE IN GERMANY

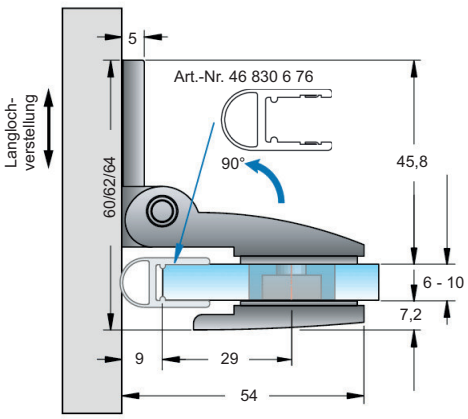

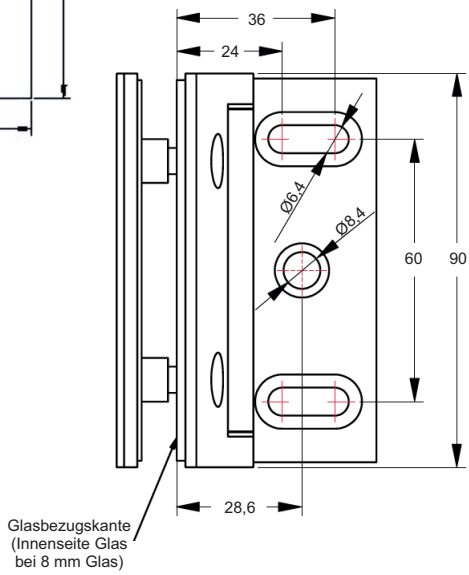

Glasbearbeitung:
(für 8 mm)

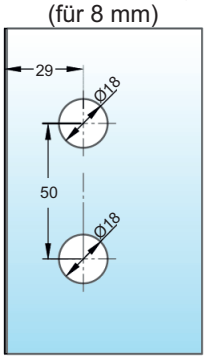

Art.-Nr. 46 004 Duschtürband **Farfalla**, **Glas-Glas 180°**, **180° nach außen öffnend**, für **6 - 10 mm Glasdicke** (durchgehende Dichtung) und verdeckte Verschraubung mit Abdeckkappe

Werkstoff / Oberfläche:

1 09	Zink mattverchromt
1 22	Zink glanzverchromt
1 36G	Zink RAL 9005 schwarz glänzend
1 36M	Zink RAL 9005 schwarz matt
1 72	Zink PVD Edelstahlfinish

MADE IN GERMANY

Glasbearbeitung:
(für 8 mm)

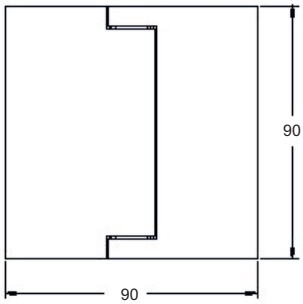

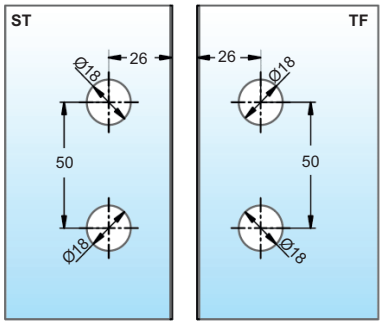

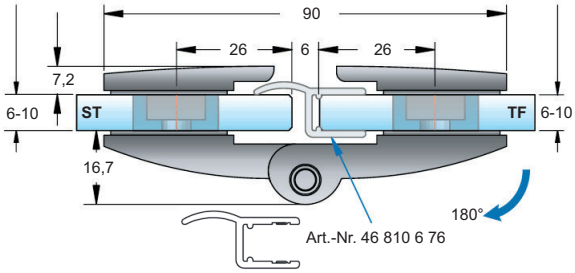

Art.-Nr. 46 005 Duschtürband **Farfalla**, **Glas-Glas 180°**, **180° nach innen öffnend**, für **6 - 10 mm Glasdicke** (durchgehende Dichtung) und verdeckte Verschraubung mit Abdeckkappe

Werkstoff / Oberfläche:

1 09	Zink mattverchromt
1 22	Zink glanzverchromt
1 36G	Zink RAL 9005 schwarz glänzend
1 36M	Zink RAL 9005 schwarz matt
1 72	Zink PVD Edelstahlfinish

MADE IN GERMANY

Glasbearbeitung:
(für 8 mm)

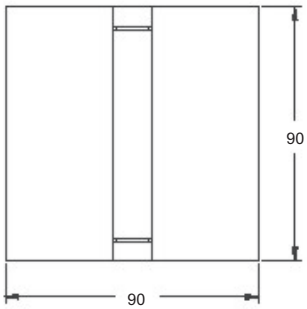

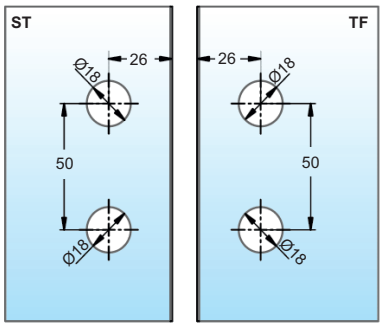

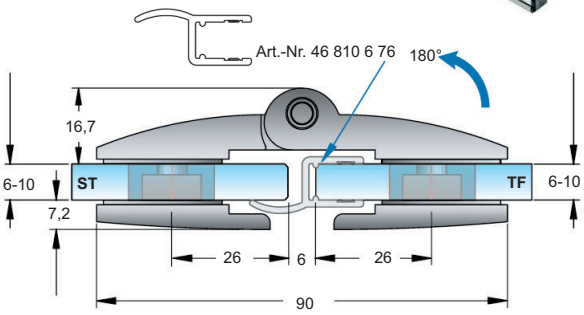

Art.-Nr. 46 006 Duschtürband **Farfalla**, **Glas-Glas 90°**, **90° nach innen öffnend**, für **6 - 10 mm Glasdicke** (durchgehende Dichtung) und verdeckte Verschraubung mit Abdeckkappe

Werkstoff / Oberfläche:

1 09	Zink mattverchromt
1 22	Zink glanzverchromt
1 36G	Zink RAL 9005 schwarz glänzend
1 36M	Zink RAL 9005 schwarz matt
1 72	Zink PVD Edelstahlfinish

MADE IN GERMANY

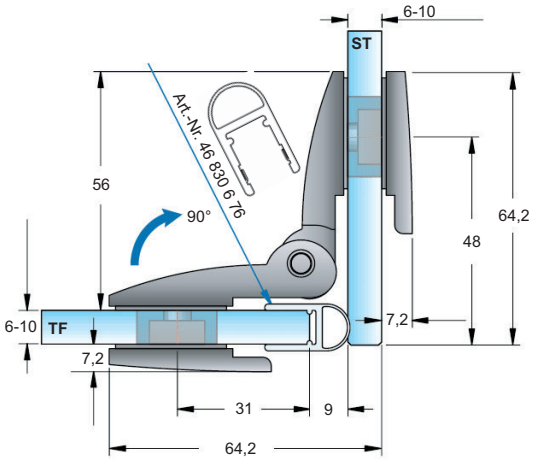

Glasbearbeitung:
(für 8 mm)

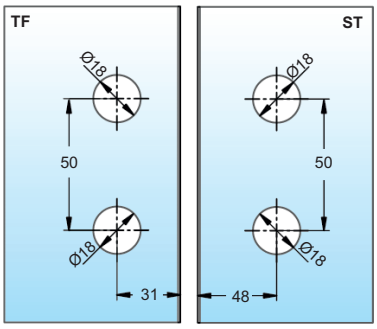

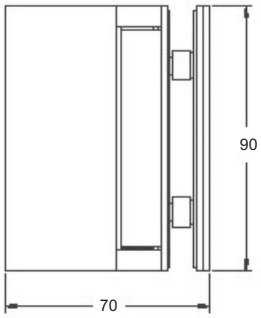

Art.-Nr. 46 008 Duschtürband **Farfalla**, **Glas-Glas 135°**, **200° nach außen öffnend**, für **6 - 10 mm Glasdicke** (durchgehende Dichtung)und verdeckte Verschraubung mit Abdeckkappe

Werkstoff / Oberfläche:

1 09	Zink mattverchromt
1 22	Zink glanzverchromt
1 36G	Zink RAL 9005 schwarz glänzend
1 36M	Zink RAL 9005 schwarz matt
1 72	Zink PVD Edelstahlfinish

MADE IN GERMANY

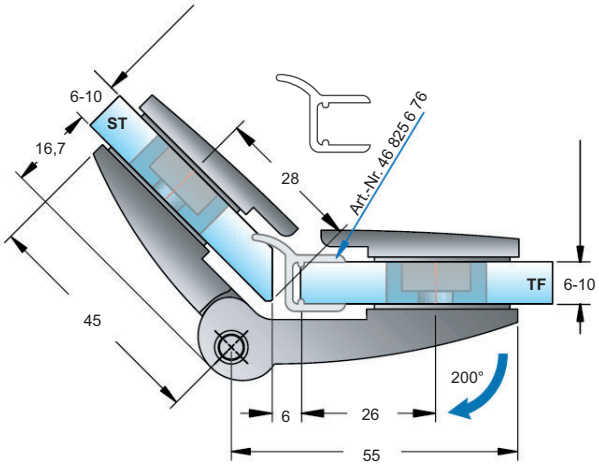

Glasbearbeitung:
(für 8 mm)

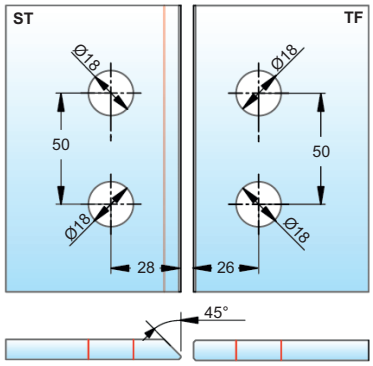

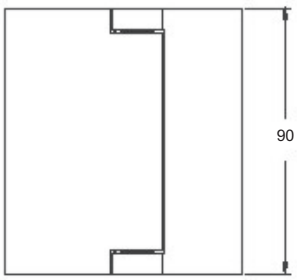

Art.-Nr. 46 060 Duschtürband **Pillango**, **Glas-Wand 90°**, **90° nach außen öffnend**, für **6 - 10 mm Glasdicke**, mit **2 Federn**, Wandbefestigung mit Langloch-verstellung und Abdeckplatte, mit verstellbarer Nulllagenstellung

Art.-Nr. 46 061 wie vor, jedoch mit **4 Federn**

Werkstoff / Oberfläche:

1 09	Zink mattverchromt
1 22	Zink glanzverchromt
1 72	Zink PVD Edelstahlfinish

MADE IN GERMANY

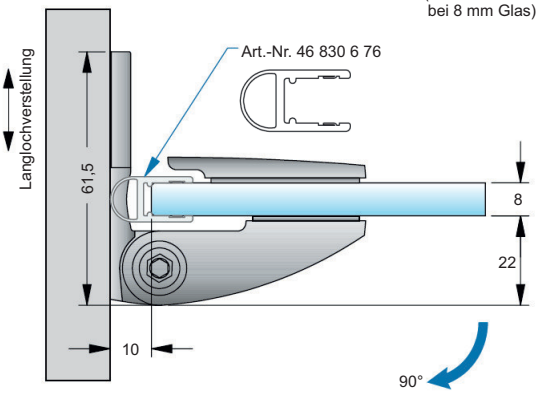

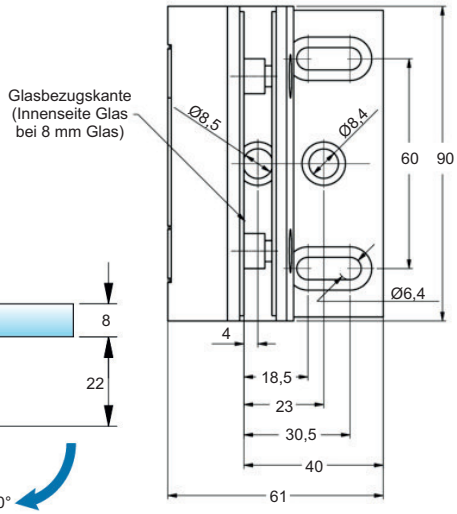

Glasbearbeitung:
(für 8 mm)

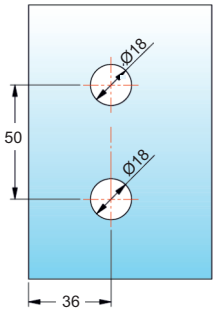

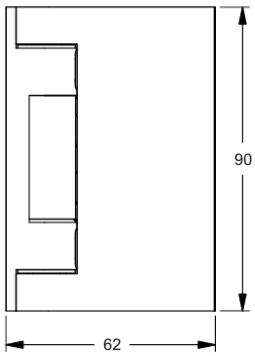

Art.-Nr. 46 062 Duschtürband **Pillango**, **Glas-Glas 180°**, **90° nach außen öffnend**, für **6 - 10 mm Glasdicke**, mit **2 Federn**, mit verstellbarer Nullagenstellung

Art.-Nr. 46 063 wie vor, jedoch mit **4 Federn**

Werkstoff / Oberfläche:

1 09	Zink mattverchromt
1 22	Zink glanzverchromt
1 72	Zink PVD Edelstahlfinish

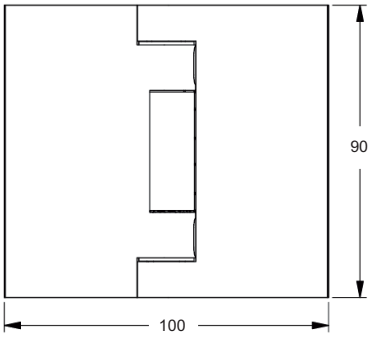

MADE IN GERMANY

Glasbearbeitung:
(für 8 mm)

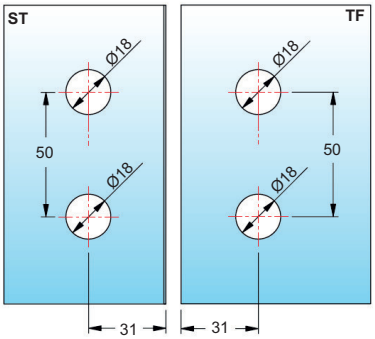

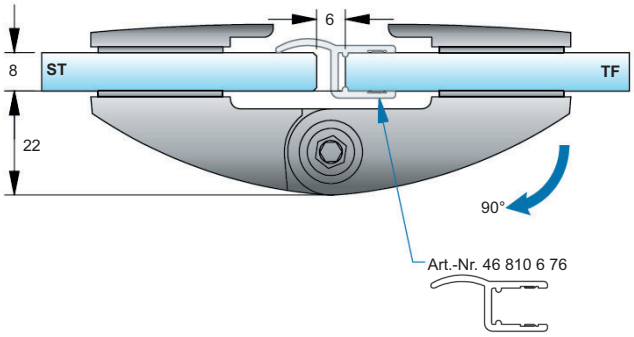

Art.-Nr. 46 066 Duschtürband **Pillango**, **Glas-Glas 90°**, **90° nach außen öffnend**, für **6 - 10 mm Glasdicke**, mit **2 Federn**, mit verstellbarer Nulllagenstellung

Art.-Nr. 46 067 wie vor, jedoch mit **4 Federn**

Werkstoff / Oberfläche:

1 09	Zink mattverchromt
1 22	Zink glanzverchromt
1 72	Zink PVD Edelstahlfinish

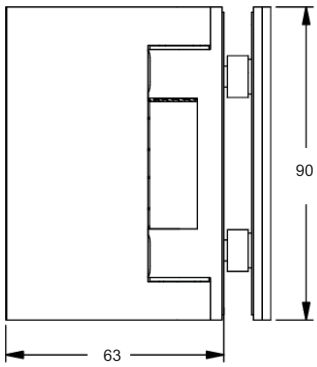

MADE
IN
GERMANY

Glasbearbeitung:
(für 8 mm)

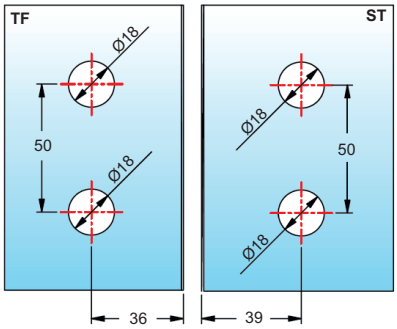

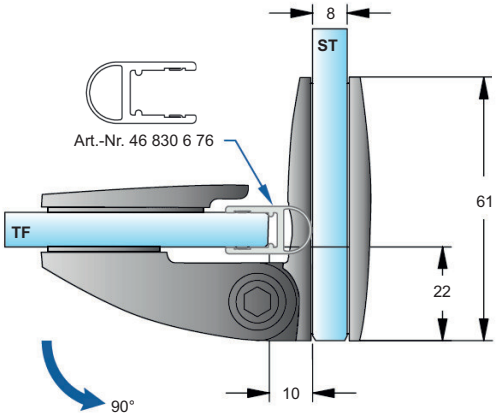

Art.-Nr. 46 064 Duschtürband **Pillango**, **Glas-Glas 135°**, **135° nach außen öffnend**, für **6 - 10 mm Glasdicke**, mit **2 Federn**, mit verstellbarer Nulllageneinstellung

Art.-Nr. 46 065 wie vor, jedoch mit **4 Federn**

Werkstoff / Oberfläche:

1 09	Zink mattverchromt
1 22	Zink glanzverchromt
1 72	Zink PVD Edelstahlfinish

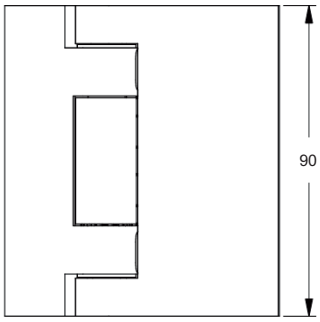

MADE
IN
GERMANY

Glasbearbeitung:
(für 8 mm)

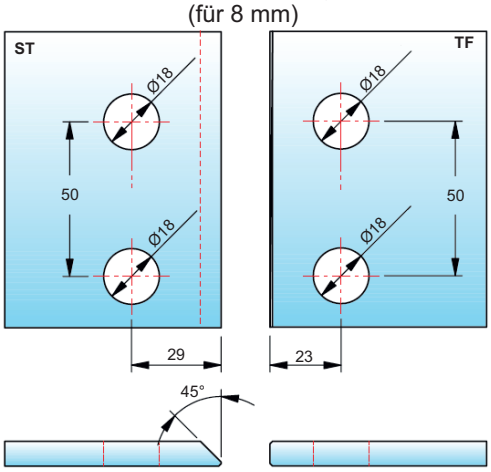

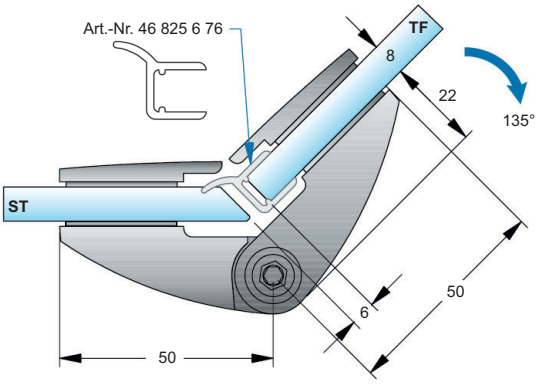

Empfohlene Federanzahl für Türen mit Pillango Duschkabinenbändern

			Türbreite											
			450 mm	500 mm	550 mm	600 mm	650 mm	700 mm	750 mm	800 mm	850 mm	900 mm	950 mm	1000 mm
Türhöhe	6 mm	1.600 mm	10,8 kg	12,0 kg	13,2 kg	14,4 kg	15,6 kg	16,8 kg	18,0 kg	19,2 kg	20,4 kg	21,6 kg	22,8 kg	24,0 kg
		1.700 mm	11,5 kg	12,8 kg	14,0 kg	15,3 kg	16,6 kg	17,9 kg	19,1 kg	20,4 kg	21,7 kg	23,0 kg	24,2 kg	25,5 kg
		1.800 mm	12,2 kg	13,5 kg	14,9 kg	16,2 kg	17,6 kg	18,9 kg	20,3 kg	21,6 kg	23,0 kg	24,3 kg	25,7 kg	27,0 kg
		1.900 mm	12,8 kg	14,3 kg	15,7 kg	17,1 kg	18,5 kg	20,0 kg	21,4 kg	22,8 kg	24,2 kg	25,7 kg	27,1 kg	28,5 kg
		2.000 mm	13,5 kg	15,0 kg	16,5 kg	18,0 kg	19,5 kg	21,0 kg	22,5 kg	24,0 kg	25,5 kg	27,0 kg	28,5 kg	30,0 kg
		2.100 mm	14,2 kg	15,8 kg	17,3 kg	18,9 kg	20,5 kg	22,1 kg	23,6 kg	25,2 kg	26,8 kg	28,4 kg	29,9 kg	31,5 kg
	8 mm	1.600 mm	14,4 kg	16,0 kg	17,6 kg	19,2 kg	20,8 kg	22,4 kg	24,0 kg	25,6 kg	27,2 kg	28,8 kg	30,4 kg	32,0 kg
		1.700 mm	15,3 kg	17,0 kg	18,7 kg	20,4 kg	22,1 kg	23,8 kg	25,5 kg	27,2 kg	28,9 kg	30,6 kg	32,3 kg	34,0 kg
		1.800 mm	16,2 kg	18,0 kg	19,8 kg	21,6 kg	23,4 kg	25,2 kg	27,0 kg	28,8 kg	30,6 kg	32,4 kg	34,2 kg	36,0 kg
		1.900 mm	17,1 kg	19,0 kg	20,9 kg	22,8 kg	24,7 kg	26,6 kg	28,5 kg	30,4 kg	32,3 kg	34,2 kg	36,1 kg	38,0 kg
		2.000 mm	18,0 kg	20,0 kg	22,0 kg	24,0 kg	26,0 kg	28,0 kg	30,0 kg	32,0 kg	34,0 kg	36,0 kg	38,0 kg	40,0 kg
		2.100 mm	18,9 kg	21,0 kg	23,1 kg	25,2 kg	27,3 kg	29,4 kg	31,5 kg	33,6 kg	35,7 kg	37,8 kg	39,9 kg	42,0 kg
	10 mm	1.600 mm	18,0 kg	20,0 kg	22,0 kg	24,0 kg	26,0 kg	28,0 kg	30,0 kg	32,0 kg	34,0 kg	36,0 kg	38,0 kg	40,0 kg
		1.700 mm	19,1 kg	21,3 kg	23,4 kg	25,5 kg	27,6 kg	29,8 kg	31,9 kg	34,0 kg	36,1 kg	38,3 kg	40,4 kg	42,5 kg
		1.800 mm	20,3 kg	22,5 kg	24,8 kg	27,0 kg	29,3 kg	31,5 kg	33,8 kg	36,0 kg	38,3 kg	40,5 kg	42,8 kg	45,0 kg
		1.900 mm	21,4 kg	23,8 kg	26,1 kg	28,5 kg	30,9 kg	33,3 kg	35,6 kg	38,0 kg	40,4 kg	42,8 kg	45,1 kg	47,5 kg
		2.000 mm	22,5 kg	25,0 kg	27,5 kg	30,0 kg	32,5 kg	35,0 kg	37,5 kg	40,0 kg	42,5 kg	45,0 kg	47,5 kg	50,0 kg
		2.100 mm	23,6 kg	26,3 kg	28,9 kg	31,5 kg	34,1 kg	36,8 kg	39,4 kg	42,0 kg	44,6 kg	47,3 kg	49,9 kg	52,5 kg

- Beschläge mit 2 Federn für leichte Türen
- Beschläge mit 4 Federn für mittelschwere und schwere Türen
- Türen zu schwer

Art.-Nr. 46 010 Duschtürband **Papillon**, **selbstschließend durch Magnettechnik**, **Glas-Wand 90°**, **90° nach außen öffnend**, für **6 - 10 mm Glasdicke**, Wandbefestigung mit Langlochverstellung und Abdeckplatte (durchgehende Dichtung) und verdeckte Verschraubung mit Abdeckkappe

Art.-Nr. 46 011 wie vor, jedoch **ohne selbstschließende Magnettechnik**

MADE IN GERMANY

Werkstoff / Oberfläche:

1 09	Zink mattverchromt
1 22	Zink glanzverchromt
1 72	Zink PVD Edelstahlfinish

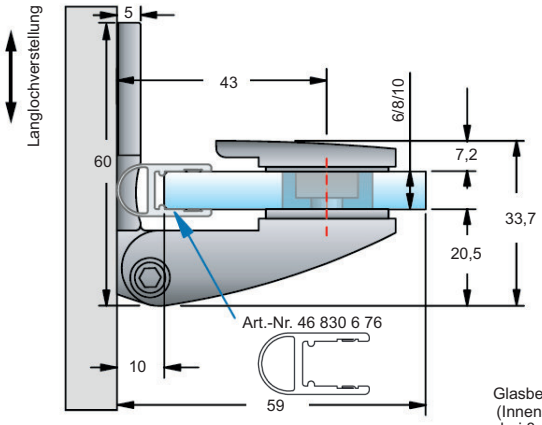

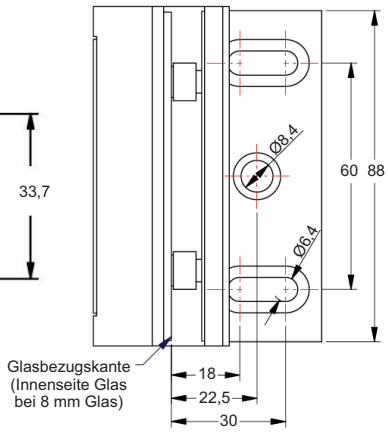

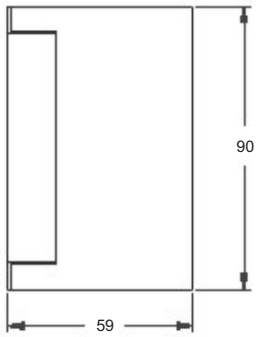

Glasbearbeitung:
(für 8 mm)

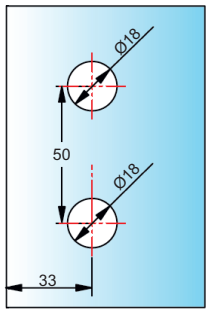

Hinweis: Der Einbauwinkel von 90° darf nicht unterschritten werden!

Art.-Nr. 46 012 Duschtürband **Papillon**, **selbstschließend durch Magnettechnik**, **Glas-Glas 180°**, **90° nach außen öffnend**, für **6 - 10 mm Glasdicke** (durchgehende Dichtung) und verdeckte Verschraubung mit Abdeckkappe

Art.-Nr. 46 013 wie vor, jedoch **ohne selbstschließende Magnettechnik**

MADE IN GERMANY

Werkstoff / Oberfläche:

1 09	Zink mattverchromt
1 22	Zink glanzverchromt
1 72	Zink PVD Edelstahlfinish

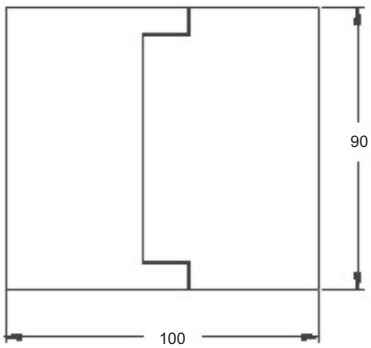

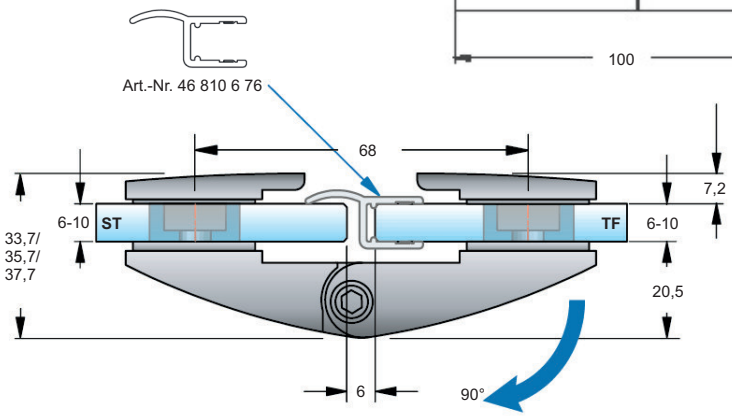

Glasbearbeitung:
(für 8 mm)

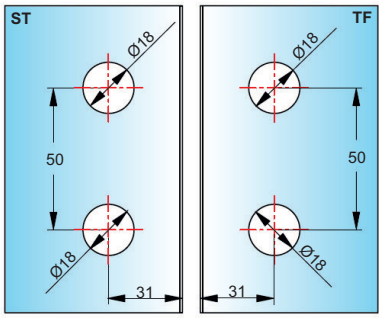

Art.-Nr. 46 014 Duschtürband **Papillon**, **selbstschließend durch Magnettechnik, Glas-Glas 135°**, **90° nach außen öffnend**, für **6 - 8 mm Glasdicke** (durchgehende Dichtung) und verdeckte Verschraubung mit Abdeckkappe

Art.-Nr. 46 015 wie vor, jedoch **ohne selbstschließende Magnettechnik**

Werkstoff / Oberfläche:

1 09	Zink mattverchromt
1 22	Zink glanzverchromt
1 72	Zink PVD Edelstahlfinish

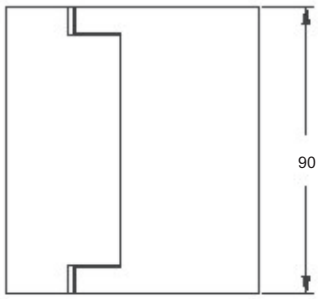

MADE
IN
GERMANY

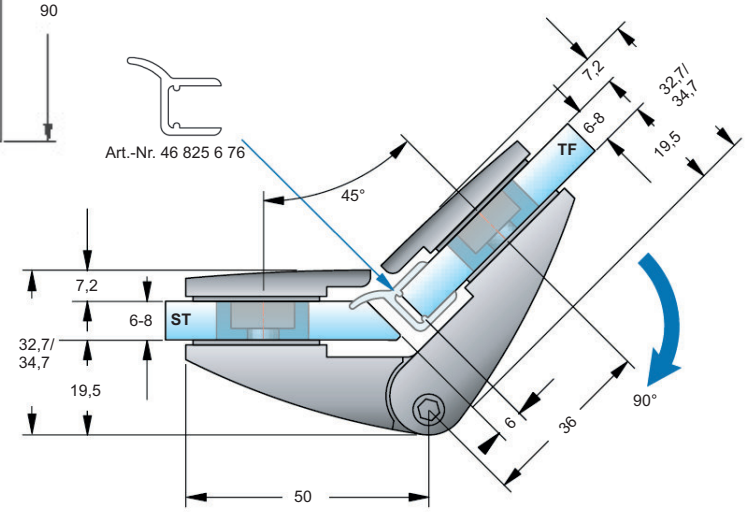

Glasbearbeitung:
(für 8 mm)

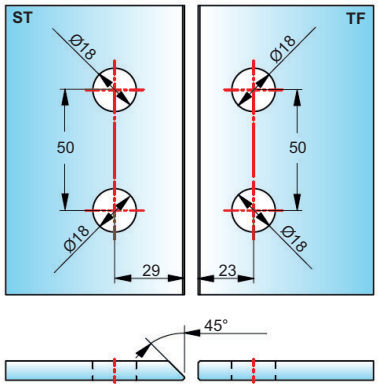

Art.-Nr. 46 070 Winkelverbinder **Farfalla**, **Pillango** und **Papillon**, starr, **Glas-Wand 90°**, für **6 - 10 mm Glasdicke**, Wandbefestigung mit Langlochverstellung und Abdeckplatte

Werkstoff / Oberfläche:

1 09	Zink mattverchromt
1 22	Zink glanzverchromt
1 72	Zink PVD Edelstahlfinish

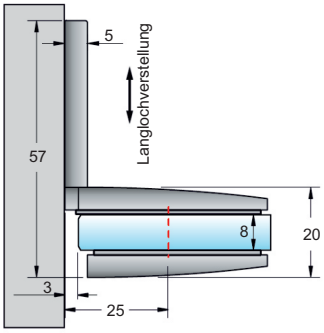

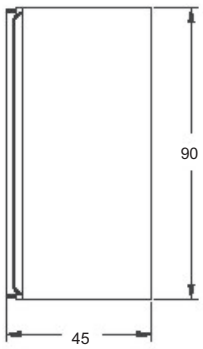

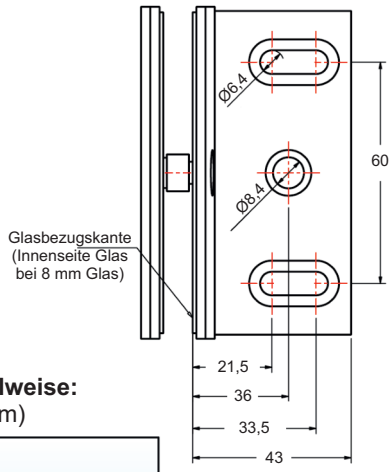

Glasbearbeitung wahlweise:
(für 6, 8 und 10 mm)

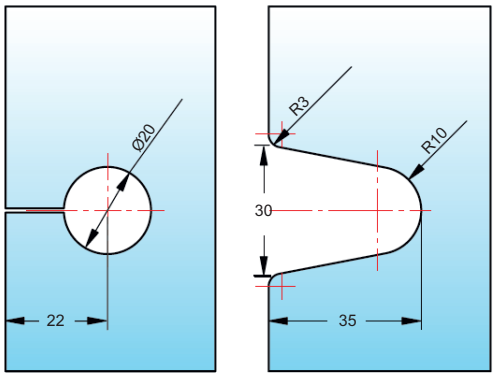

MADE
IN
GERMANY

Art.-Nr. 46 069 Winkelverbinder **Farfalla**, **Pillango** und **Papillon**, starr, **Glas-Wand 90°**, für **6 - 10 mm Glasdicke**, Wandbefestigung mit Langlochverstellung und verdeckte Verschraubung mit Abdeckkappe

Werkstoff / Oberfläche:

1 09	Zink mattverchromt
1 22	Zink glanzverchromt
1 36G	Zink RAL 9005 schwarz glänzend
1 36M	Zink RAL 9005 schwarz matt
1 72	Zink PVD Edelstahlfinish

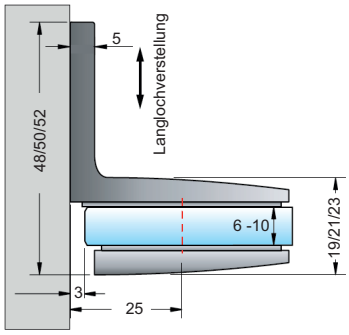

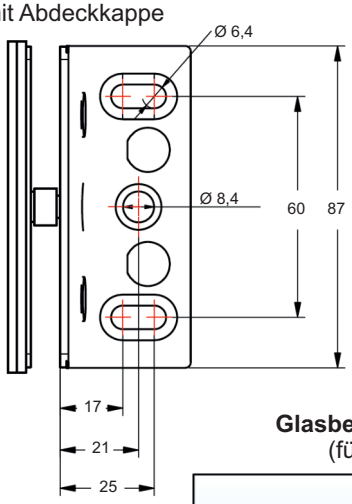

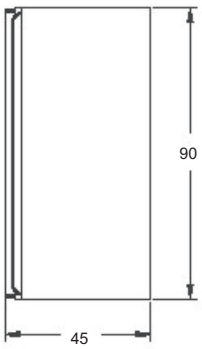

MADE
IN
GERMANY

Glasbearbeitung wahlweise:
(für 6, 8 und 10 mm)

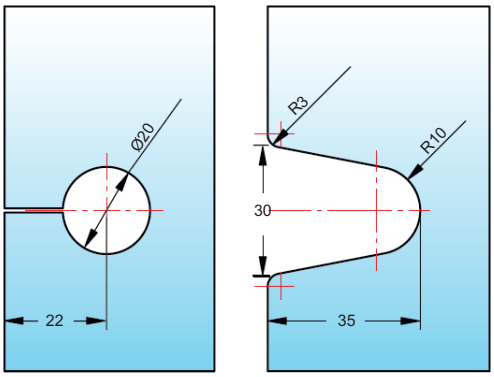

Art.-Nr. 46 071 Längsverbinder **Farfalla**, **Pillango** und **Papillon**, **Glas-Wand 180°**, für **6 - 10 mm Glasdicke**, Wandbefestigung mit Langlochverstellung und Abdeckplatte, Schraubseite rechts und links verwendbar

Werkstoff / Oberfläche:

1 09	Zink mattverchromt
1 22	Zink glanzverchromt
1 72	Zink PVD Edelstahlfinish

MADE IN GERMANY

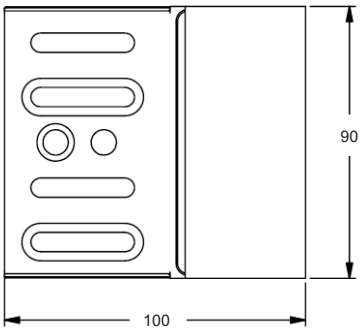

Glasbearbeitung:
(für 8 mm)

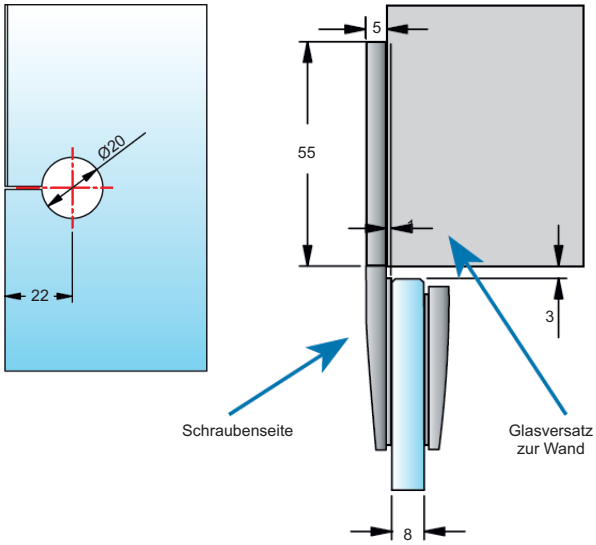

Glasbearbeitung:
(für 6, 8 und 10 mm)

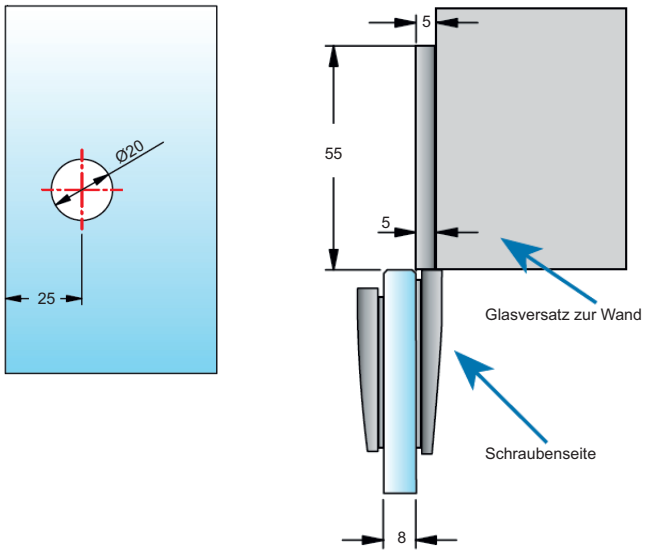

Art.-Nr. 46 072 Winkelverbinder **Farfalla**, **Pillango** und **Papillon**, **Glas-Glas 90°**, für **6 - 10 mm Glasdicke**

Werkstoff / Oberfläche:

1 09	Zink mattverchromt
1 22	Zink glanzverchromt
1 72	Zink PVD Edelstahlfinish

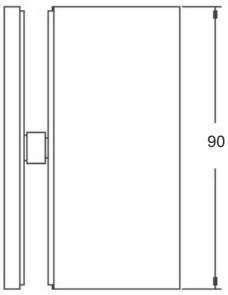

Glasbearbeitung:
(für 8 mm)

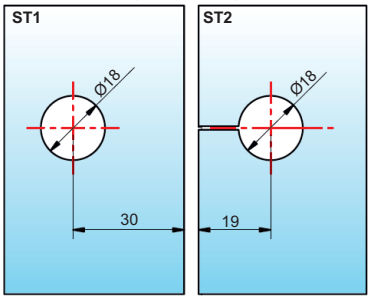

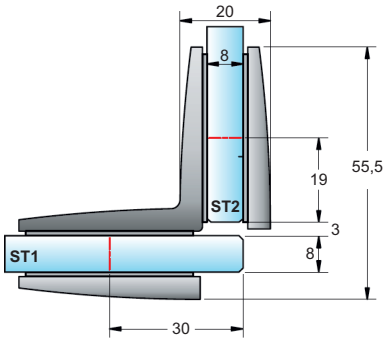

MADE IN GERMANY

Art.-Nr. 46 068 Winkelverbinder **Farfalla**, **Pillango** und **Papillon**, **Glas-Glas 90°**, für **6 - 10 mm Glasdicke**, verdeckte Verschraubung mit Abdeckkappe

Werkstoff / Oberfläche:

1 09	Zink mattverchromt
1 22	Zink glanzverchromt
1 36G	Zink RAL 9005 schwarz glänzend
1 36M	Zink RAL 9005 schwarz matt
1 72	Zink PVD Edelstahlfinish

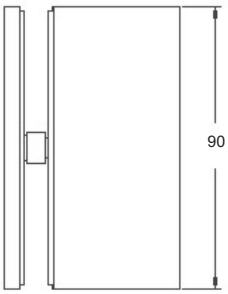

Glasbearbeitung:
(für 8 mm)

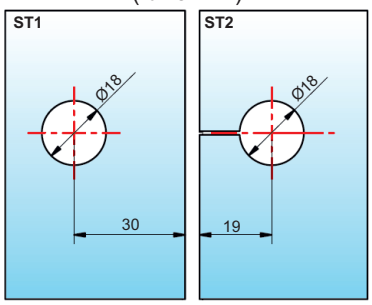

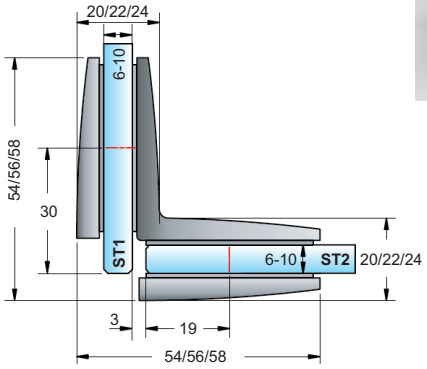

MADE IN GERMANY

Art.-Nr. 46 020 Duschpendeltürband **Pontere**, **Glas-Wand 90°**, **beidseitig 90° öffnend**, für **8 / 10* mm Glasdicke**, mit verstellbarer Nulllagenstellung und einseitige Befestigungslasche mit Langlochverstellung

Werkstoff / Oberfläche:

1 09	Zink mattverchromt
1 22	Zink glanzverchromt
1 72	Zink PVD Edelstahlfinish

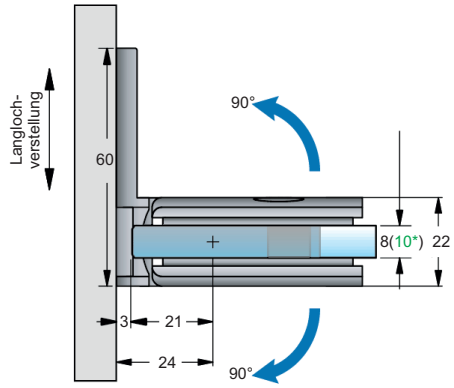

Glasbearbeitung ohne Dichtprofil:
(für 8 mm)

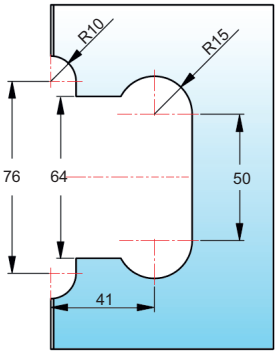

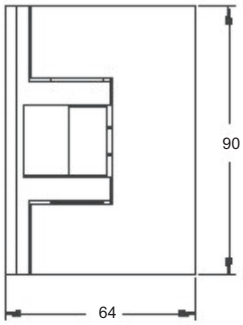

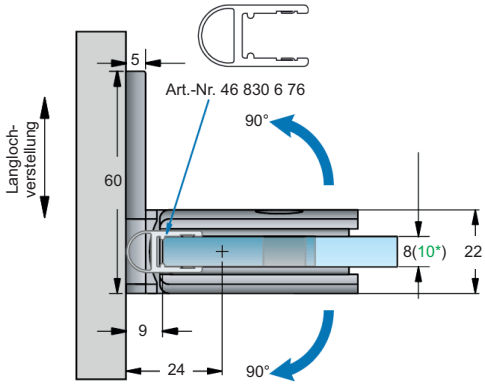

Glasbearbeitung mit Dichtprofil:
(für 8 mm)

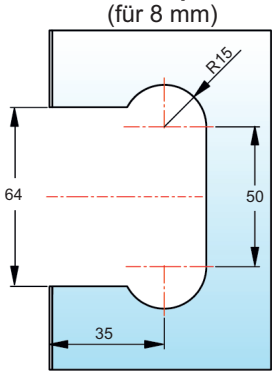

MADE IN GERMANY

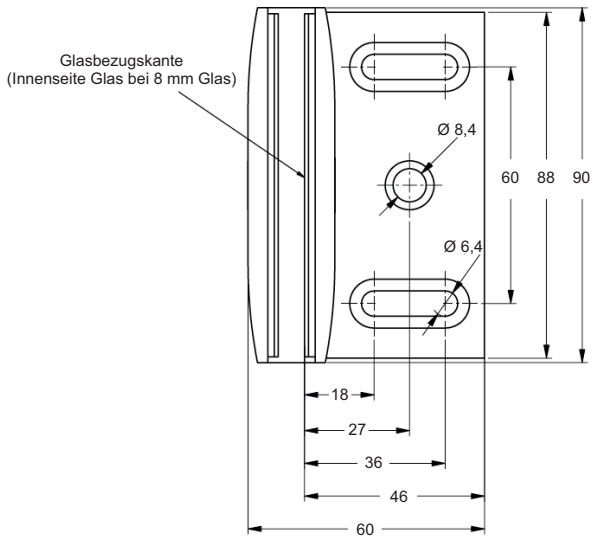

***Bei der Verwendung der Beschläge für 10 mm Glasdicke bitte das Einlagen Set Art.-Nr. 99 168 6 31 pro Beschlag kostenlos mitbestellen!**

Art.-Nr. 46 022 Duschpendeltürband **Pontere**, **Glas-Wand 90°**, **beidseitig 90° öffnend**, für **8 / 10* mm Glasdicke**, mit verstellbarer Nulllagenstellung und beidseitige Befestigungslasche

Werkstoff / Oberfläche:

1 09	Zink mattverchromt
1 22	Zink glanzverchromt
1 72	Zink PVD Edelstahlfinish

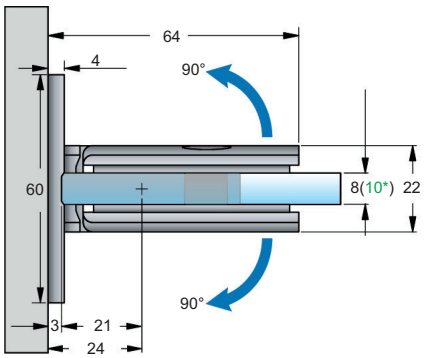

Glasbearbeitung ohne Dichtprofil:
(für 8 mm)

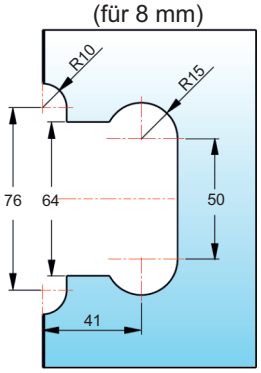

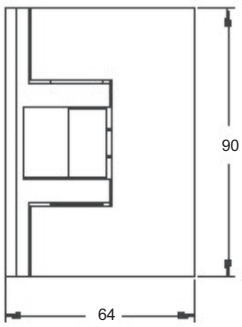

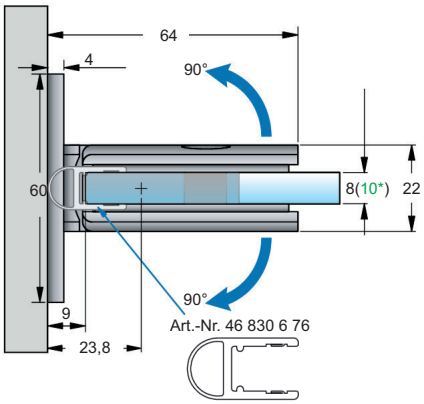

Glasbearbeitung mit Dichtprofil:
(für 8 mm)

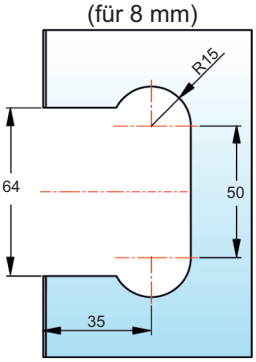

MADE IN GERMANY

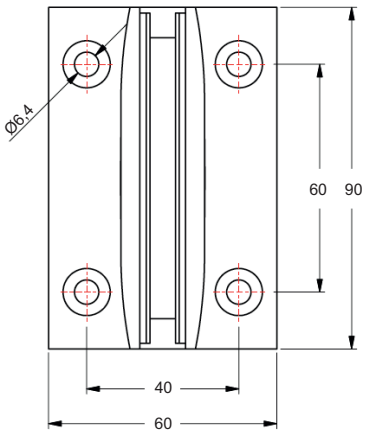

***Bei der Verwendung der Beschläge für 10 mm Glasdicke bitte das Einlagen Set Art.-Nr. 99 168 6 31 pro Beschlag kostenlos mitbestellen!**

Art.-Nr. 46 024 Duschpendeltürband **Pontere**, **Glas-Wand 90°**, **beidseitig 90° öffnend**, für **8 / 10* mm Glasdicke**, mit verstellbarer Nulllagenstellung, 7 mm höhenverstellbar

Werkstoff / Oberfläche:

1 09	Zink mattverchromt
1 22	Zink glanzverchromt
1 72	Zink PVD Edelstahlfinish

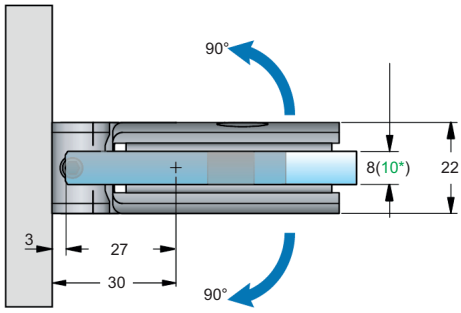

Glasbearbeitung ohne Dichtprofil:
(für 8 mm)

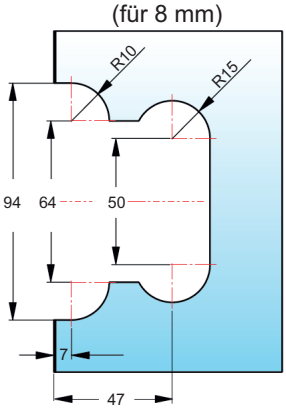

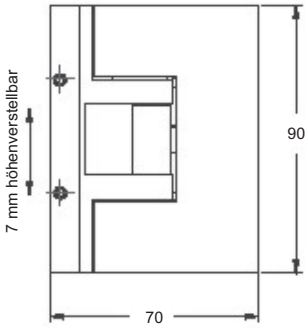

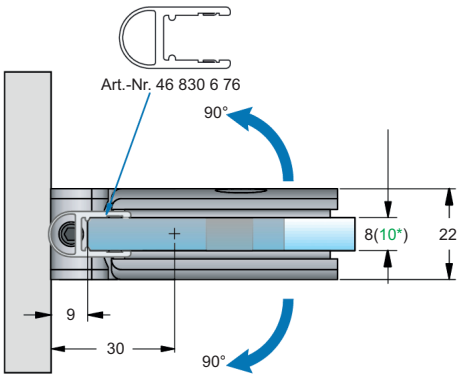

Glasbearbeitung mit Dichtprofil:
(für 8 mm)

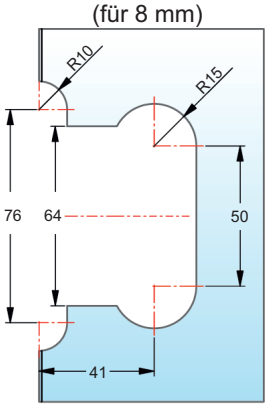

MADE IN GERMANY

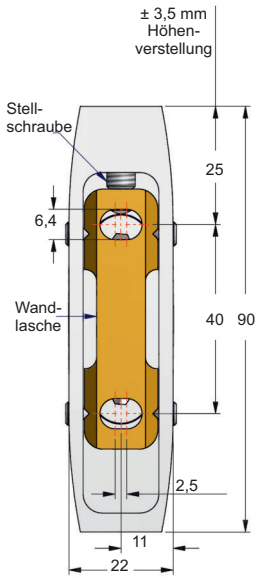

Tragfähigkeit (2 Bänder): 35 kg - bei einer max. Türbreite von 700 mm

***Bei der Verwendung der Beschläge für 10 mm Glasdicke bitte das Einlagen Set Art.-Nr. 99 168 6 31 pro Beschlag kostenlos mitbestellen!**

Art.-Nr. 46 026 Duschpendeltürband **Pontere**, **Glas-Wand 180°**, je nach verwendeter Dichtung **beidseitig 90° öffnend**, für **8 / 10* mm Glasdicke**, mit verstellbarer Nulllagenstellung und Befestigungslasche mit Langloch-verstellung

MADE
IN
GERMANY

Werkstoff / Oberfläche:

1 09	Zink mattverchromt
1 22	Zink glanzverchromt
1 72	Zink PVD Edelstahlfinish

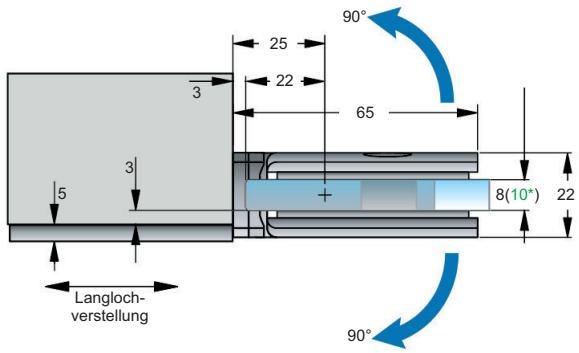

Glasbearbeitung ohne Dichtprofil:
(für 8 mm)

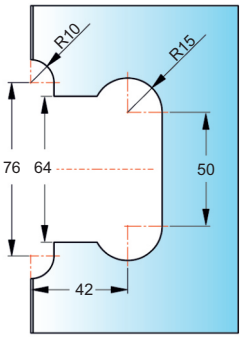

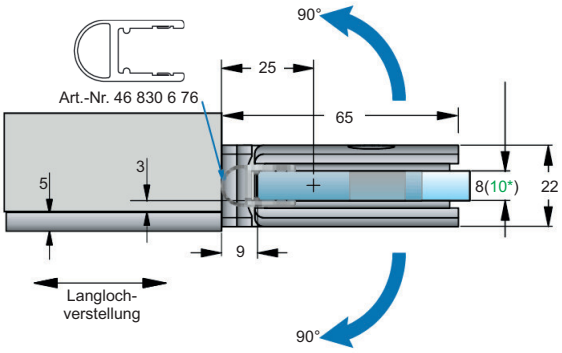

Glasbearbeitung mit Art.-Nr. 46 830 6 76:
(für 8 mm)

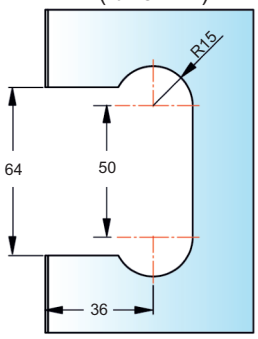

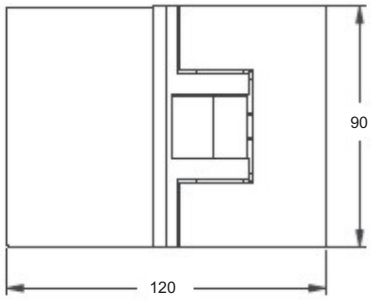

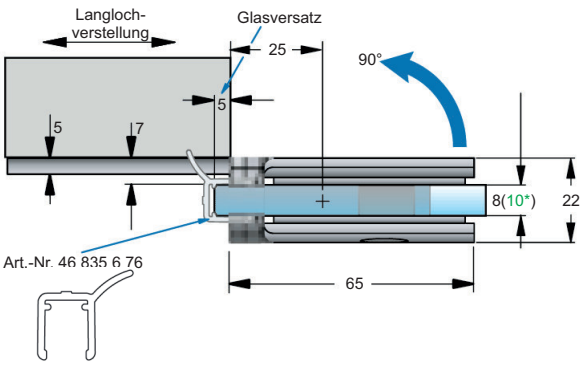

Glasbearbeitung mit Art.-Nr. 46 835 6 76:
(für 8 mm)

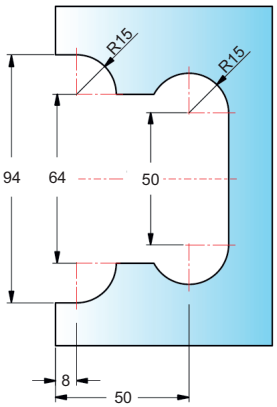

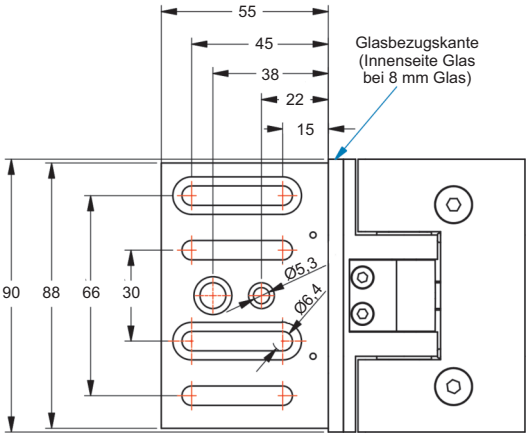

***Bei der Verwendung der Beschläge für 10 mm Glasdicke bitte das Einlagen Set Art.-Nr. 99 168 6 31 pro Beschlag kostenlos mitbestellen!**

Art.-Nr. 46 028 Duschpendeltürband **Pontere**, **Glas-Wand 135°**, je nach verwendeter Dichtung **beidseitig 90° öffnend**, für **8 / 10* mm Glasdicke**, mit verstellbarer Nulllagenstellung und Befestigungslasche mit Langloch-verstellung

Werkstoff / Oberfläche:

1 09	Zink mattverchromt
1 22	Zink glanzverchromt
1 72	Zink PVD Edelstahlfinish

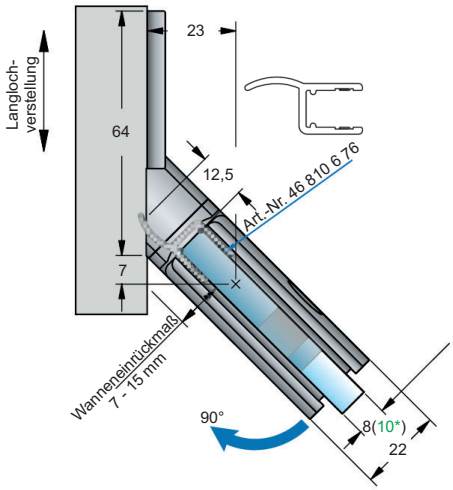

Glasbearbeitung mit Art.-Nr. 46 810 6 76:
(für 8 mm)

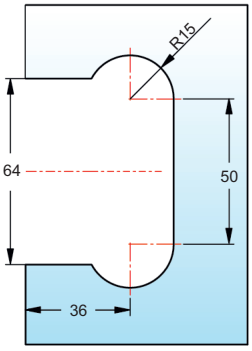

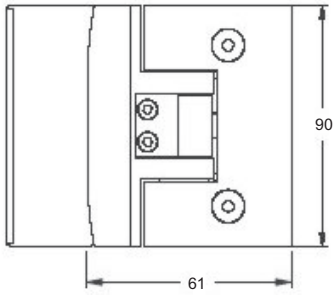

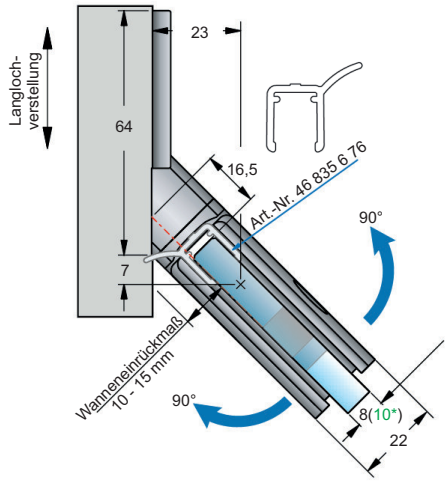

Glasbearbeitung mit Art.-Nr. 46 835 6 76:
(für 8 mm)

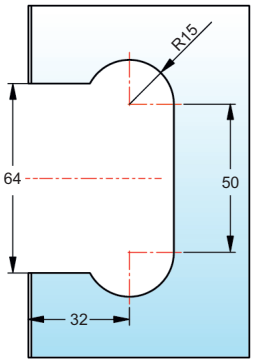

MADE IN GERMANY

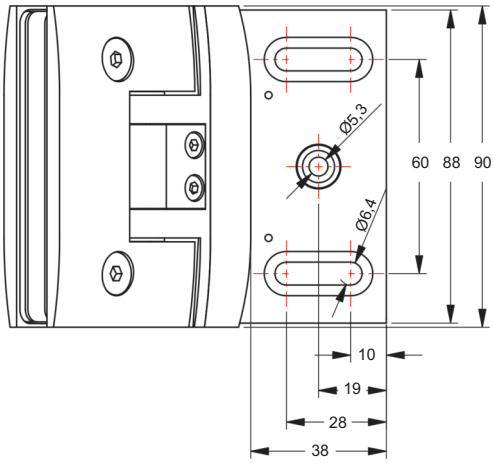

***Bei der Verwendung der Beschläge für 10 mm Glasdicke bitte das Einlagen Set Art.-Nr. 99 168 6 31 pro Beschlag kostenlos mitbestellen!**

Art.-Nr. 46 030 Duschpendeltürband **Pontere**, **Glas-Glas 180°**, je nach verwendeter Dichtung **beidseitig 90° öffnend**, für **8 / 10* mm Glasdicke**, mit verstellbarer Nulllagenstellung

Werkstoff / Oberfläche:

1 09	Zink mattverchromt
1 22	Zink glanzverchromt
1 72	Zink PVD Edelstahlfinish

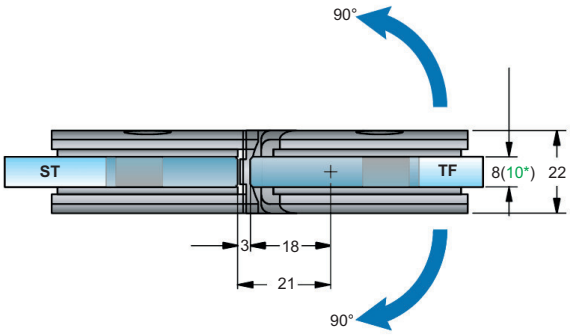

Glasbearbeitung ohne Dichtprofil:
(für 8 mm)

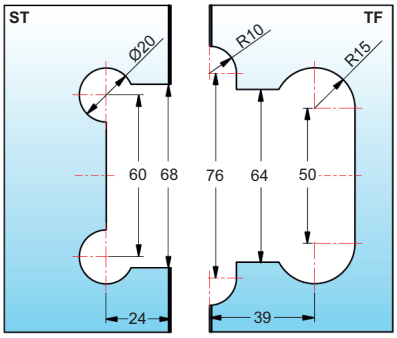

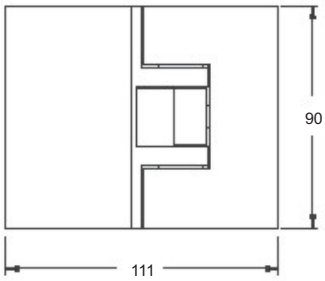

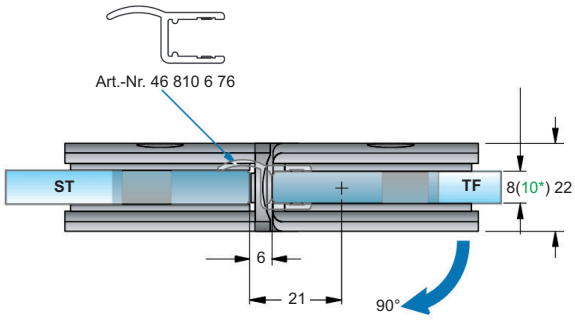

Glasbearbeitung mit Art.-Nr. 46 810 6 76:
(für 8 mm)

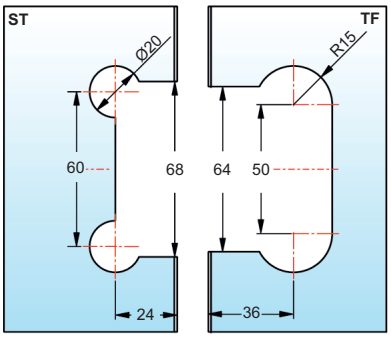

MADE IN GERMANY

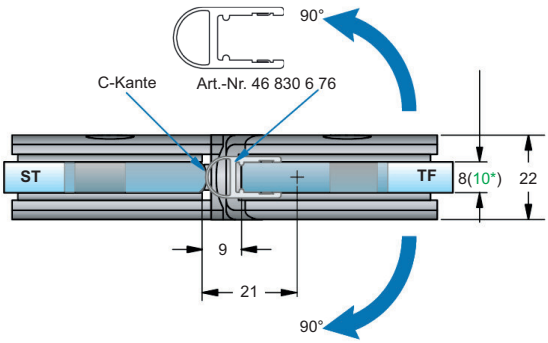

Glasbearbeitung mit Art.-Nr. 46 830 6 76:
(für 8 mm)

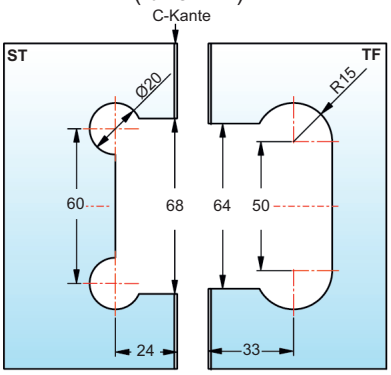

***Bei der Verwendung der Beschläge für 10 mm Glasdicke bitte das Einlagen Set Art.-Nr. 99 166 6 31 pro Beschlag kostenlos mitbestellen!**

Art.-Nr. 46 034 Duschpendeltürband **Pontere**, **Glas-Glas 90°**, **beidseitig 90° öffnend**, für **8 / 10* mm Glasdicke**, mit verstellbarer Nulllagenstellung

Werkstoff / Oberfläche:

1 09	Zink mattverchromt
1 22	Zink glanzverchromt
1 72	Zink PVD Edelstahlfinish

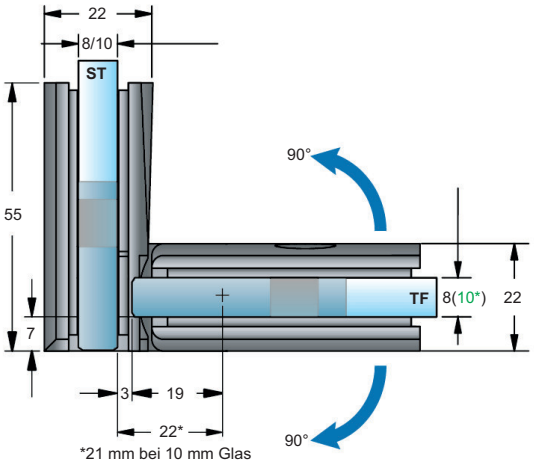

Glasbearbeitung ohne Dichtprofil:
(für 8 mm)

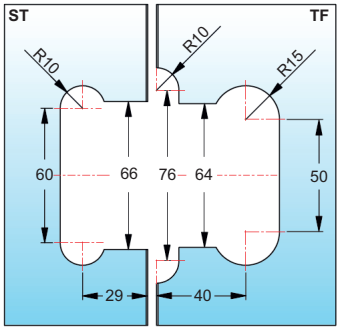

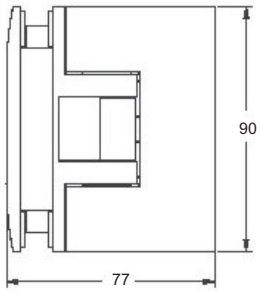

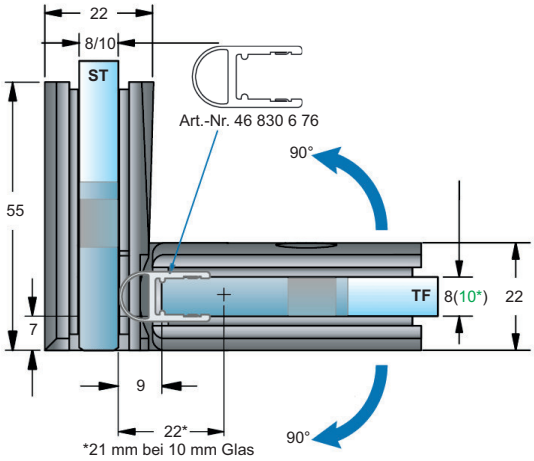

Glasbearbeitung mit Art.-Nr. 46 830 6 76:
(für 8 mm)

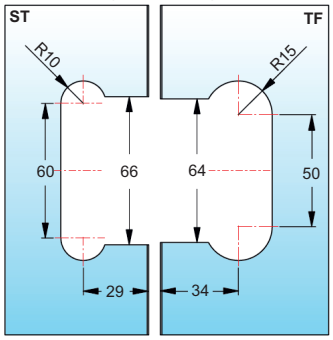

MADE IN GERMANY

***Bei der Verwendung der Beschläge für 10 mm Glasdicke bitte das Einlagen Set Art.-Nr. 99 169 6 31 pro Beschlag kostenlos mitbestellen!**

Art.-Nr. 46 032 Duschpendeltürband **Pontere**, **Glas-Glas 135°**, je nach verwendeter Dichtung **beidseitig 90° öffnend**, für **8 / 10* mm Glasdicke**, mit verstellbarer Nulllagenstellung

Werkstoff / Oberfläche:

1 09	Zink mattverchromt
1 22	Zink glanzverchromt
1 72	Zink PVD Edelstahlfinish

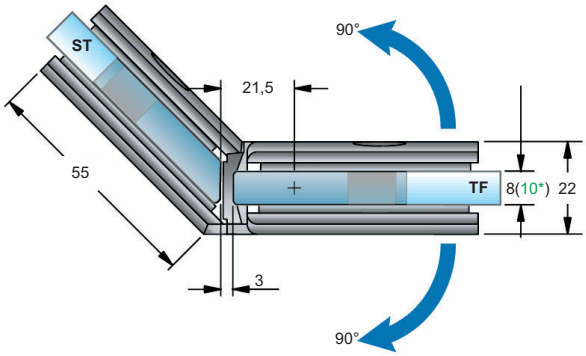

Glasbearbeitung ohne Dichtprofil:
(für 8 mm)

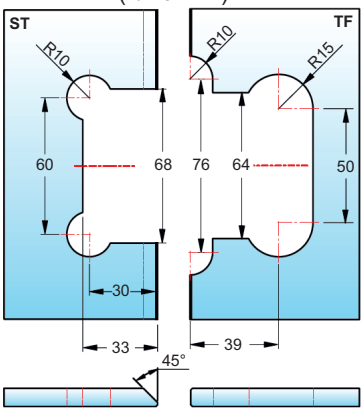

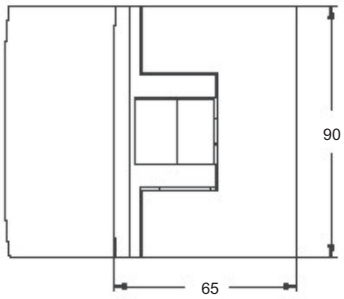

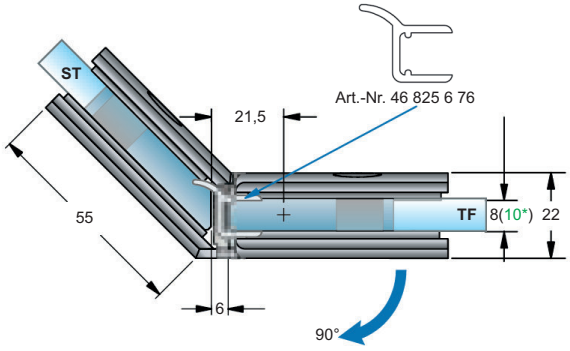

Glasbearbeitung mit Art.-Nr. 46 825 676:
(für 8 mm)

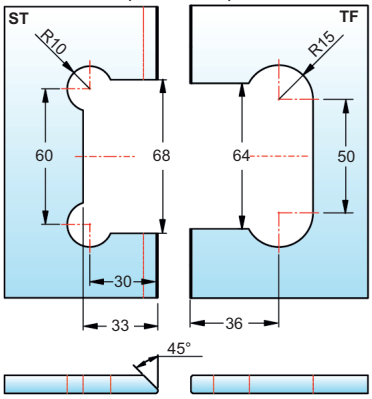

MADE IN GERMANY

Glasbearbeitung mit Art.-Nr. 46 830 676:
(für 8 mm Glas)

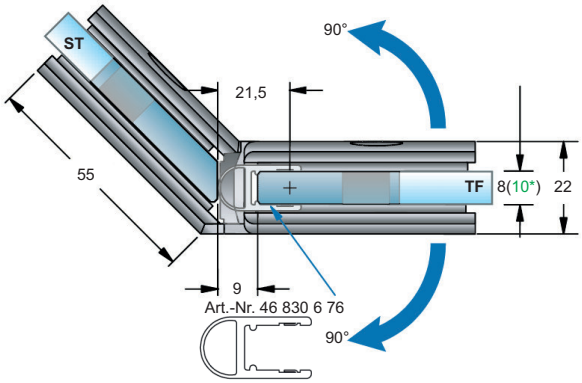

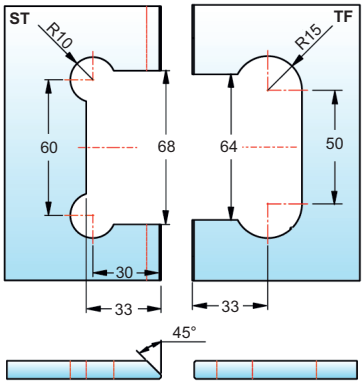

***Bei der Verwendung der Beschläge für 10 mm Glasdicke bitte das Einlagen Set Art.-Nr. 99 167 6 31 pro Beschlag kostenlos mitbestellen!**

Art.-Nr. 46 075 Winkelverbinder **Pontere**, starr, **Glas-Wand 90°**, für **8 und 10 mm Glasdicke**, Befestigungslasche mit Langlochverstellung

Werkstoff / Oberfläche:

1 09	Zink mattverchromt
1 22	Zink glanzverchromt
1 72	Zink PVD Edelstahlfinish

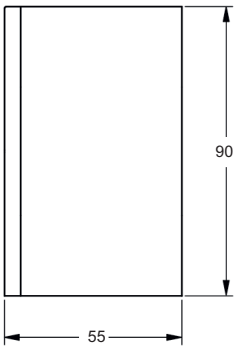

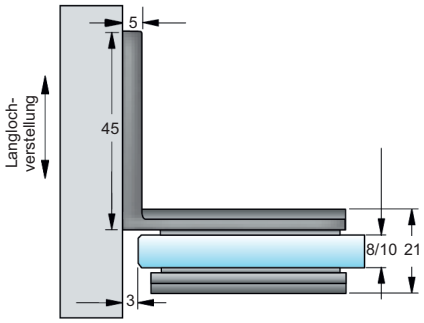

Glasbearbeitung wahlweise:
(für 8 und 10 mm)

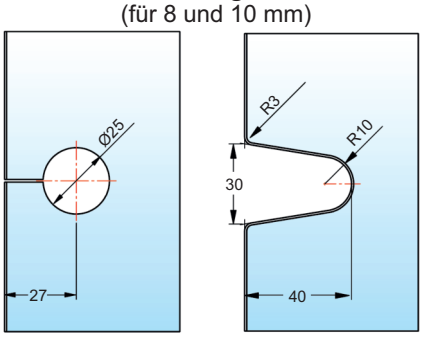

MADE IN GERMANY

Art.-Nr. 46 074 Winkelverbinder **Pontere**, **Glas-Wand**, für **8 und 10 mm Glasdicke**, Winkelgradzahl stufenlos **von 60° - 100° verstellbar**, Befestigungslasche mit Langlochverstellung

Werkstoff / Oberfläche:

1 09	Zink mattverchromt
1 22	Zink glanzverchromt
1 72	Zink PVD Edelstahlfinish

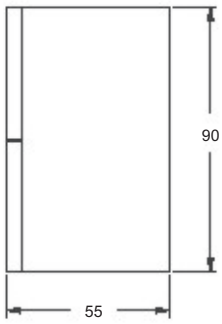

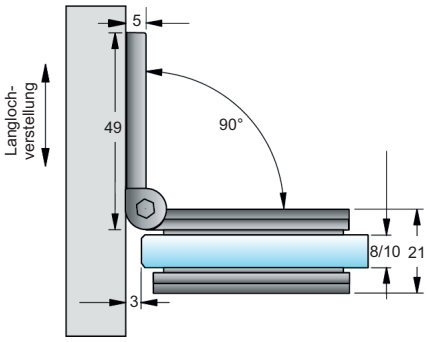

Glasbearbeitung:
(8 mm - bei 90°)

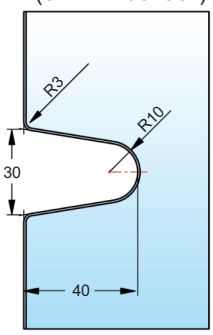

MADE IN GERMANY

Befestigungsplatte Art.-Nr. 46 075ff und Art.-Nr. 46 074ff

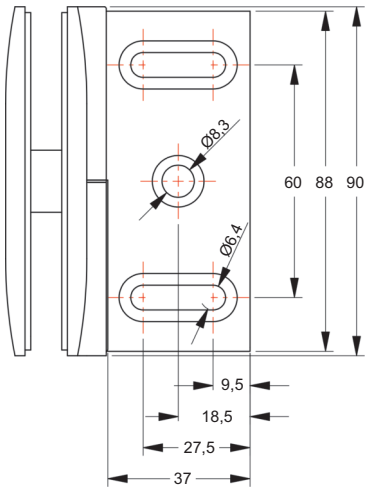

Glasbohrung:
(8 mm - bei 90°)

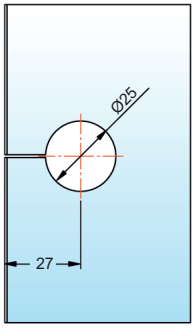

Bei anderen Gradzahlen ändert sich bei der Glasbohrung der Gehrungswinkel und / oder der Bohrungsabstand laut der Tabelle

Winkel	Bohrlochmaß von Glaskante	Gehrungswinkel am Glas	Bemerkung
60°	35 mm	30°	-
65°	33 mm	25°	-
70°	32 mm	20°	-
75°	31 mm	15°	-
80°	29 mm	10°	-
85°	28 mm	5°	Bohrung geschlitzt
90°	27 mm	ohne Gehrung	Bohrung geschlitzt
95°	26 mm	5°	Bohrung geschlitzt
100°	26 mm	10°	Bohrung geschlitzt

Art.-Nr. 46 078 Winkelverbinder **Pontere**, **Glas-Wand**, für **8 und 10 mm Glasdicke**, Winkelgradeinstellung stufenlos **von 90° - 140° verstellbar**, Befestigungslasche mit Langlochverstellung

Werkstoff / Oberfläche:

1 09	Zink mattverchromt
1 22	Zink glanzverchromt
1 72	Zink PVD Edelstahlfinish

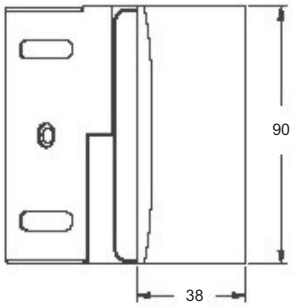

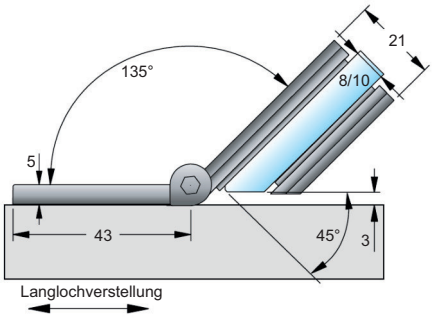

MADE IN GERMANY

Glasbohrung:
(8 mm - bei 110°)

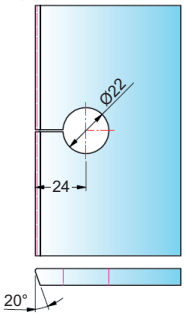

Glasbohrung von 90° - 120°

Randausschnitt:
(8 mm - R40 bei 135°)

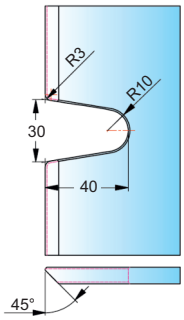

Glasbearbeitung von 120° - 140°

Bei anderen Gradzahlen ändert sich der Gehrungswinkel und / oder der Bohrungsabstand laut der Tabelle!

Winkel	Bohrlochmaß von Glaskante	Gehrungswinkel am Glas	Glasbearbeitung	Bemerkung
90°	27 mm	0°	Bohrung	-
95°	26 mm	5°	Bohrung	Bohrung geschlitzt
100°	26 mm	10°	Bohrung	Bohrung geschlitzt
105°	25 mm	15°	Bohrung	Bohrung geschlitzt
110°	24 mm	20°	Bohrung	Bohrung geschlitzt
115°	24 mm	25°	Bohrung	Bohrung geschlitzt
120°		30°	Randausschnitt	-
125°		35°	Randausschnitt	-
130°		40°	Randausschnitt	-
135°		45°	Randausschnitt	-
140°		50°	Randausschnitt	-

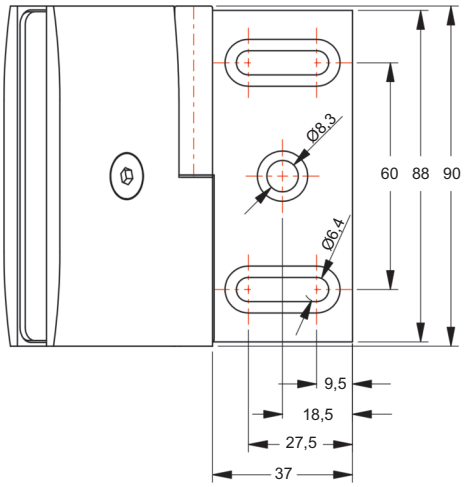

Art.-Nr. 46 076 Längsverbinder **Pontere**, starr, **Glas-Wand 180°**, für **8 und 10 mm Glasdicke**, Befestigungslasche mit Langlochverstellung und Abdeckplatte, Schraubenseite rechts und links verwendbar

Werkstoff / Oberfläche:

1 09	Zink mattverchromt
1 22	Zink glanzverchromt
1 72	Zink PVD Edelstahlfinish

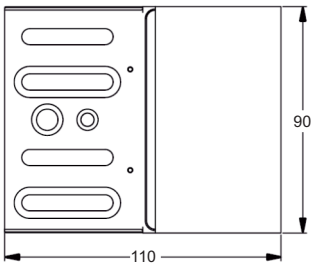

Glasbearbeitung:
(für 8 und 10 mm)

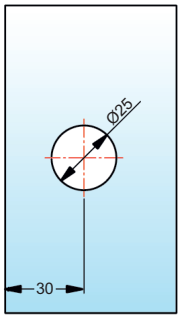

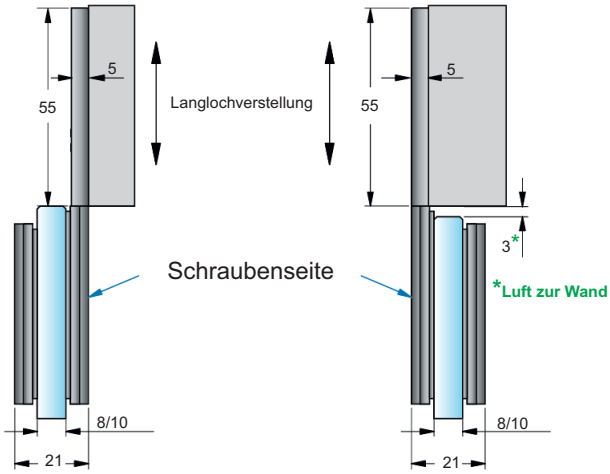

Glasbearbeitung:
(für 8 und 10 mm)

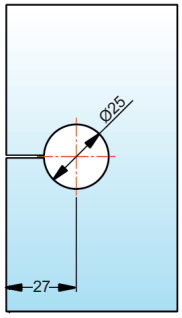

MADE
IN
GERMANY

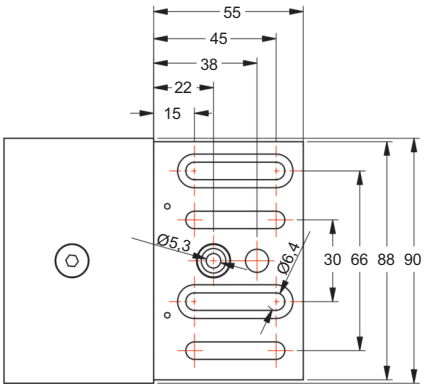

Art.-Nr. 46 084 Längsverbinder **Pontere**, starr, **Glas-Glas 180°**, für **8 und 10 mm Glasdicke**

Werkstoff / Oberfläche:

1 09	Zink mattverchromt
1 22	Zink glanzverchromt
1 72	Zink PVD Edelstahlfinish

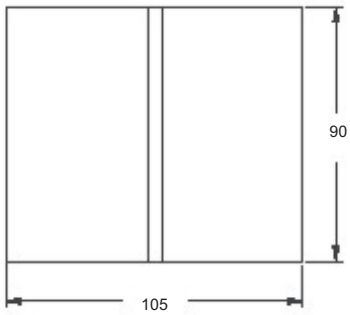

Glasbearbeitung:
(für 8 und 10 mm)

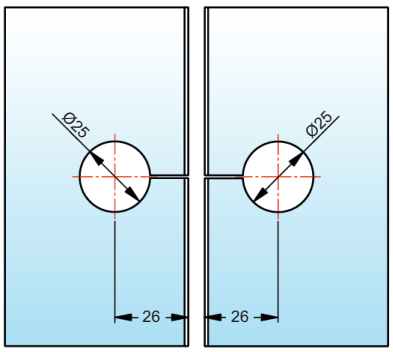

MADE
IN
GERMANY

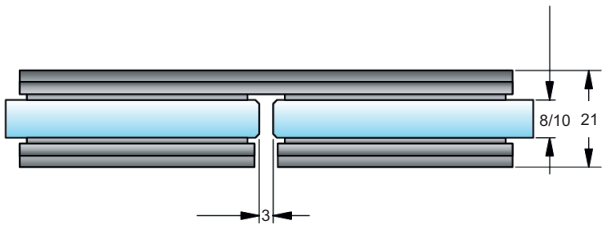

Art.-Nr. 46 082 Winkelverbinder **Pontere**, **Glas-Glas**, für **8 und 10 mm Glasdicke**, Winkelgradzahl stufenlos **von 80° - 180° verstellbar**

Werkstoff / Oberfläche:
1 09 Zink mattverchromt
1 22 Zink glanzverchromt
1 72 Zink PVD Edelstahlfinish

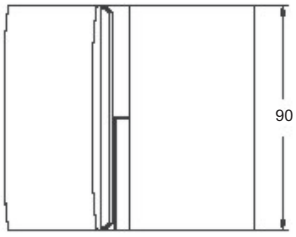

Beispiel 90° ohne Gehrungswinkel:

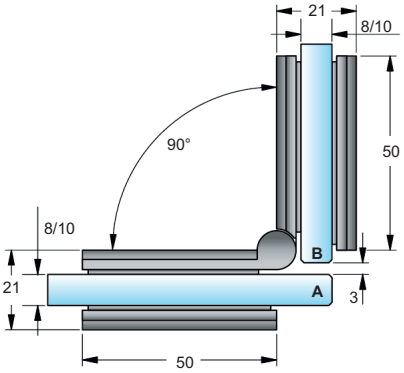

Glasbohrungen:
(für 8 mm)

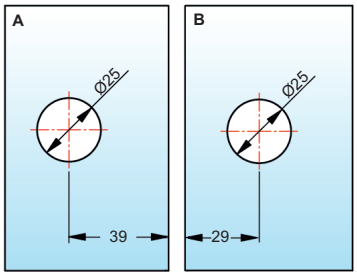

MADE IN GERMANY

Beispiel 135° mit Gehrungswinkel:

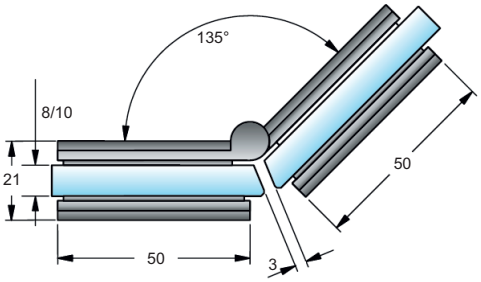

Glasbohrung:
(für 8 mm - bei 135°)

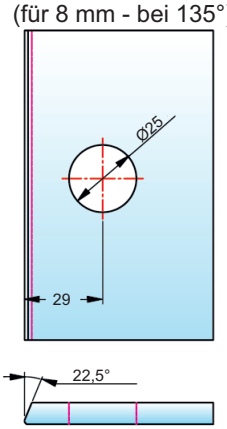

Bei anderen Gradzahlen ändert sich der Gehrungswinkel und / oder der Bohrungsabstand laut der Tabelle!

Winkel	Bohrlochmaß von Glaskante	Gehrungswinkel am Glas	Bemerkung
80°	38 mm	50°	-
85°	37 mm	47,5°	-
90°	36 mm	45°	-
95°	35 mm	42,5°	-
100°	34 mm	40°	-
105°	33 mm	37,5°	-
110°	32 mm	35°	-
115°	31 mm	32,5°	-
120°	31 mm	30°	-
125°	30 mm	27,5°	-
130°	29 mm	25°	-

Winkel	Bohrlochmaß von Glaskante	Gehrungswinkel am Glas	Bemerkung
135°	29 mm	22,5°	-
140°	28 mm	20°	Bohrung geschlitzt
145°	27 mm	17,5°	Bohrung geschlitzt
150°	27 mm	15°	Bohrung geschlitzt
155°	26 mm	12,5°	Bohrung geschlitzt
160°	26 mm	10°	Bohrung geschlitzt
165°	25 mm	7,5°	Bohrung geschlitzt
170°	25 mm	5°	Bohrung geschlitzt
175°	24 mm	0°	Bohrung geschlitzt
180°	24 mm	0°	Bohrung geschlitzt

Art.-Nr. 46 160 Duschpendeltürband **Flamea+**, **Glas-Wand 90°**, **beidseitig 90° öffnend**, für **6* / 8 / 10* mm Glasdicke**, mit verstellbarer Nulllagenstellung und einseitiger Befestigungslasche mit Langlochverstellung und Abdeckkappen (verdeckte Verschraubung)

Werkstoff / Oberfläche:

1 09	Zink mattverchromt
1 12	Zink glanzvernickelt
1 14	Zink PVD schwarz matt
1 15	Zink PVD schwarz glänzend
1 22	Zink glanzverchromt
1 72	Zink PVD Edelstahlfinish
1 79	Zink PVD Goldoptik

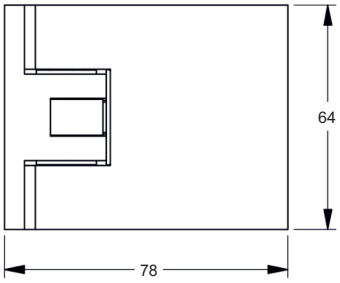

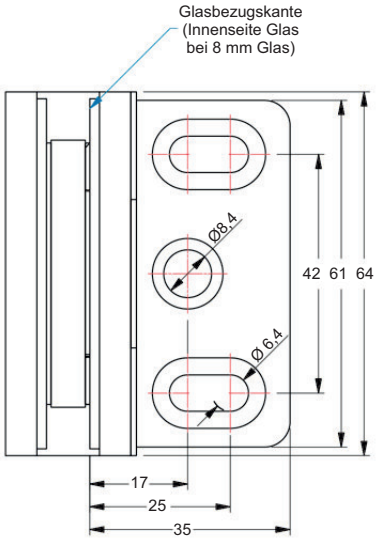

MADE IN GERMANY

Zubehör:
Ausgleichsplatten
siehe Seite 112

Glasbearbeitung ohne Dichtprofil:
(für 8 mm)

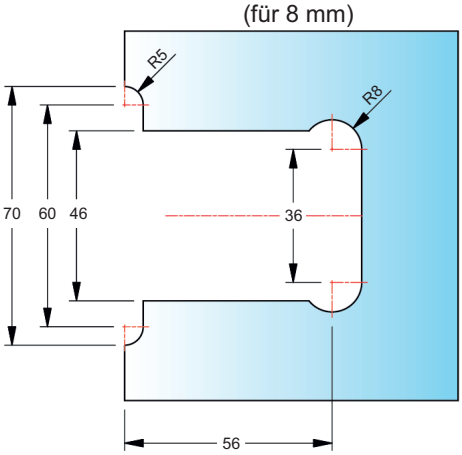

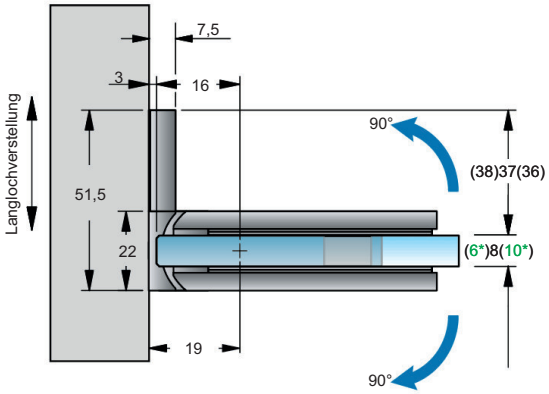

Glasbearbeitung mit Art.-Nr. 46 830 6 76:
(für 8 mm)

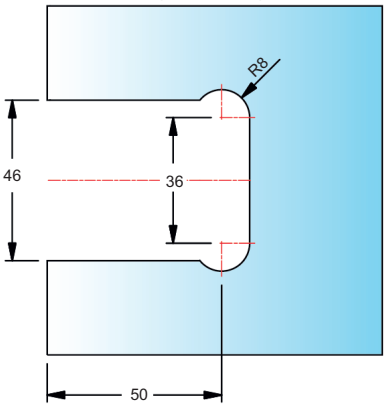

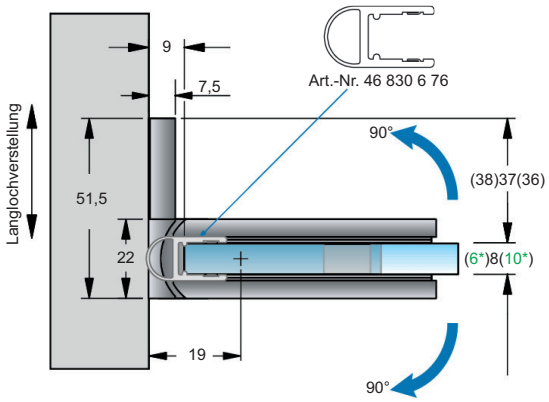

***Bei der Verwendung der Beschläge für 6 / 10 mm Glasdicke bitte das Einlagen Set Art.-Nr. 99 162 6 31 pro Beschlag kostenlos mitbestellen!**

Art.-Nr. 46 161 Duschpendeltürband **Flamea+**, **Glas-Wand 90°**, **beidseitig 90° öffnend**, für **6* / 8 / 10* mm Glasdicke**, mit verstellbarer Nulllagenstellung und beidseitiger Befestigungslasche mit Langlochverstellung und Abdeckkappen (verdeckte Verschraubung)

Werkstoff / Oberfläche:

1 09	Zink mattverchromt
1 12	Zink glanzvernickelt
1 14	Zink PVD schwarz matt
1 15	Zink PVD schwarz glänzend
1 22	Zink glanzverchromt
1 72	Zink PVD Edelstahlfinish
1 79	Zink PVD Goldoptik

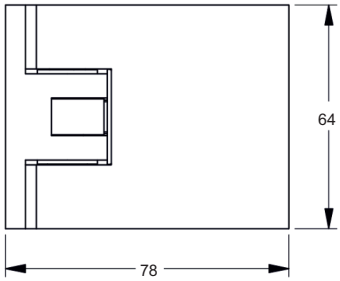

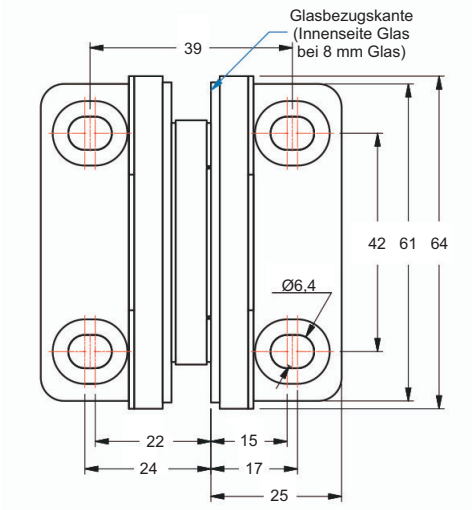

Zubehör:
Ausgleichsplatten
siehe Seite 112

Glasbearbeitung
ohne Dichtprofil:
(für 8 mm)

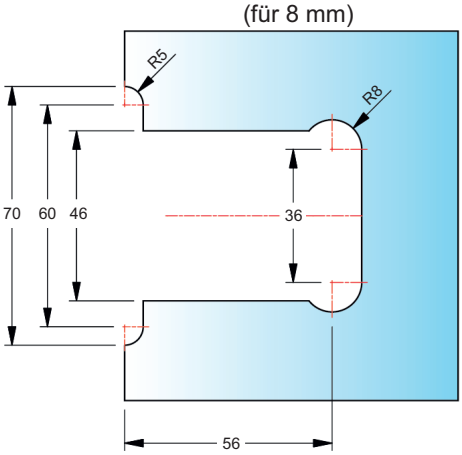

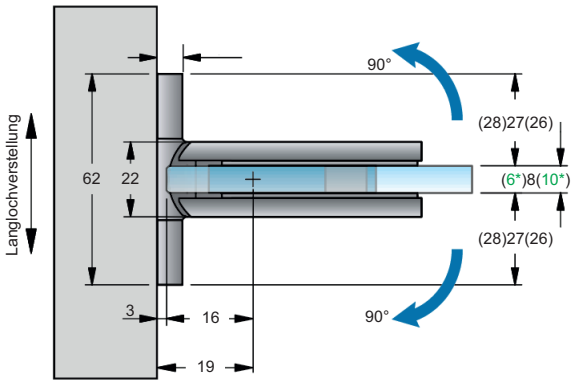

Glasbearbeitung mit
Art.-Nr. 46 830 6 76:
(für 8 mm)

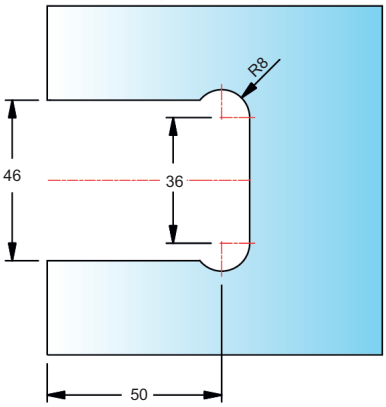

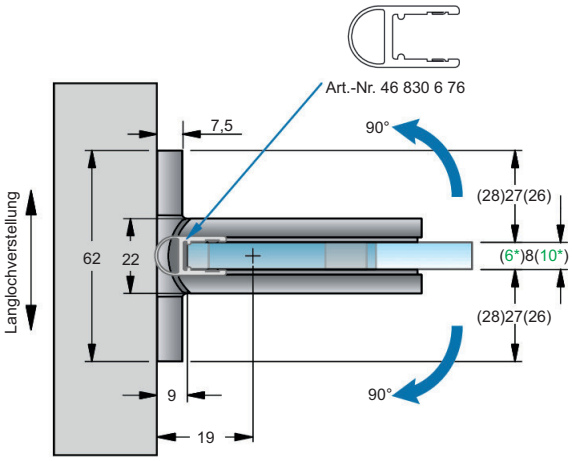

***Bei der Verwendung der Beschläge für 6 / 10 mm Glasdicke bitte das Einlagen Set Art.-Nr. 99 162 6 31 pro Beschlag kostenlos mitbestellen!**

Art.-Nr. 46 159 Duschpendeltürband **Flamea+**, **Glas-Wand 180°**, **beidseitig 90° öffnend**, für **6* / 8 / 10* mm Glasdicke**, mit verstellbarer Nulllagenstellung und beidseitiger Befestigungslasche mit Langlochverstellung und Abdeckkappen (verdeckte Verschraubung)

Werkstoff / Oberfläche:

1 09	Zink mattverchromt
1 12	Zink glanzvernickelt
1 14	Zink PVD schwarz matt
1 15	Zink PVD schwarz glänzend
1 22	Zink glanzverchromt
1 72	Zink PVD Edelstahlfinish
1 79	Zink PVD Goldoptik

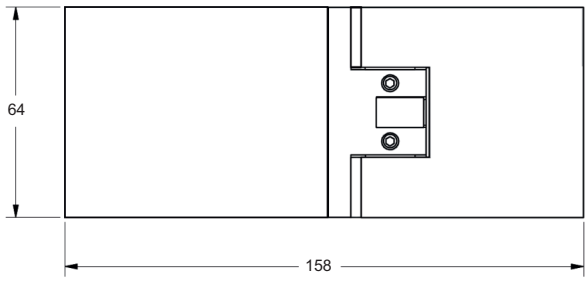

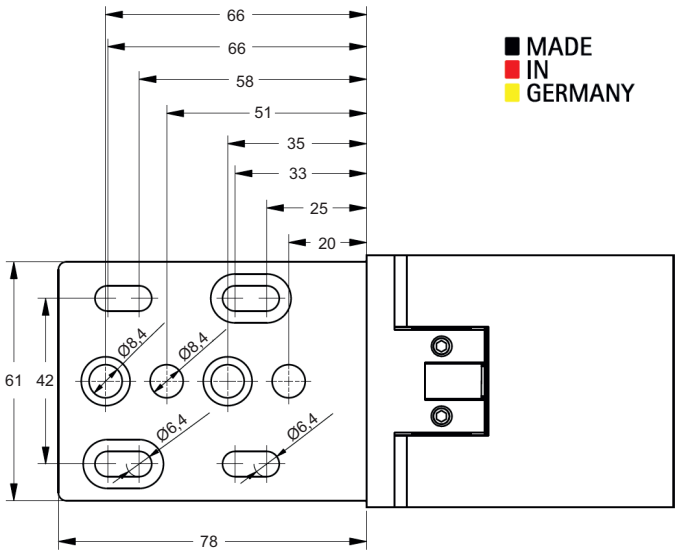

Glasbearbeitung ohne Dichtprofil:
(für 8 mm)

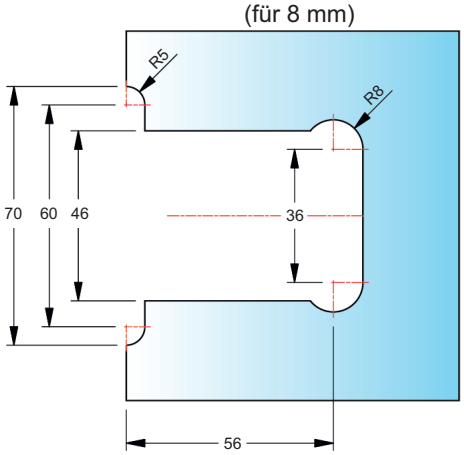

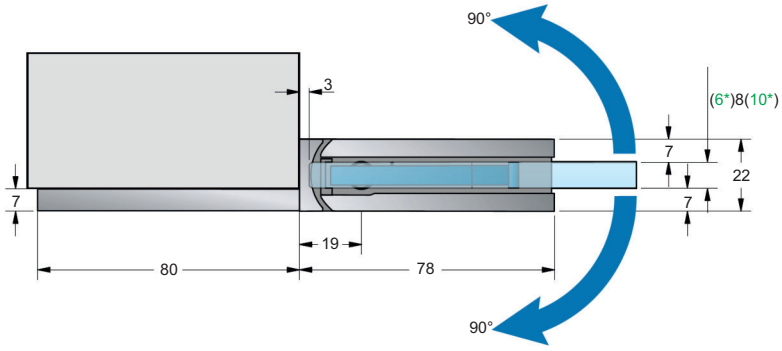

***Bei der Verwendung der Beschläge für 6 / 10 mm Glasdicke bitte das Einlagen Set Art.-Nr. 99 162 6 31 pro Beschlag kostenlos mitbestellen!**

Glasbearbeitung mit Art.-Nr. 46 830 6 76:
(für 8 mm)

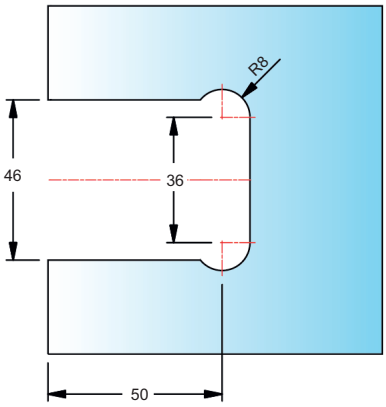

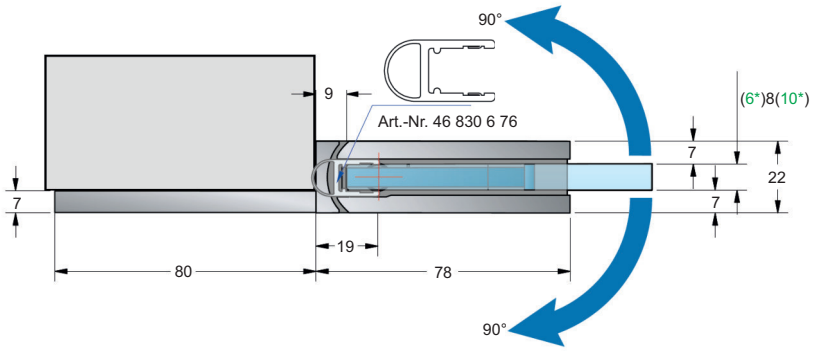

Glasbearbeitung mit Art.-Nr. 46 836 6 76:
(für 8 mm)

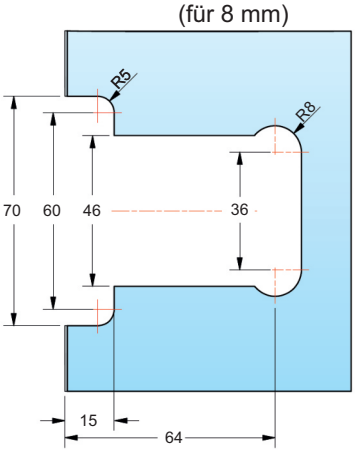

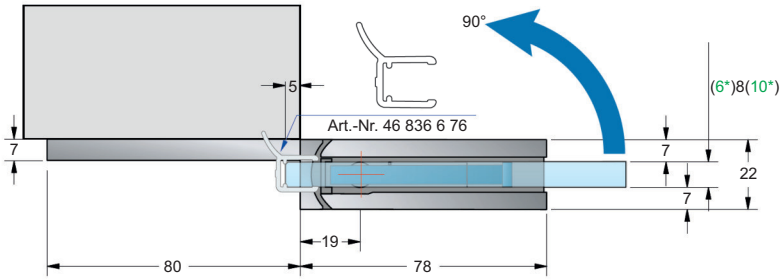

***Bei der Verwendung der Beschläge für 6 / 10 mm Glasdicke bitte das Einlagen Set Art.-Nr. 99 162 6 31 pro Beschlag kostenlos mitbestellen!**

Art.-Nr. 46 165 Duschpendeltürband **Flamea+**, **Glas-Glas 180°**, je nach Dichtung **beidseitig 90° öffnend**, für **6* / 8 / 10* mm Glasdicke**, mit verstellbarer Nulllagenstellung und Abdeckkappen (verdeckte Verschraubung)

Werkstoff / Oberfläche:

1 09	Zink mattverchromt
1 12	Zink glanzvernickelt
1 14	Zink PVD schwarz matt
1 15	Zink PVD schwarz glänzend
1 22	Zink glanzverchromt
1 72	Zink PVD Edelstahlfinish
1 79	Zink PVD Goldoptik

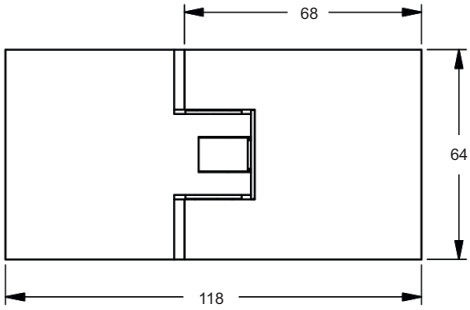

Glasbearbeitung ohne Dichtprofil:
(für 8 mm)

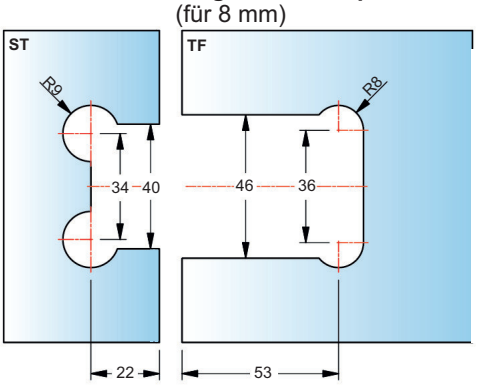

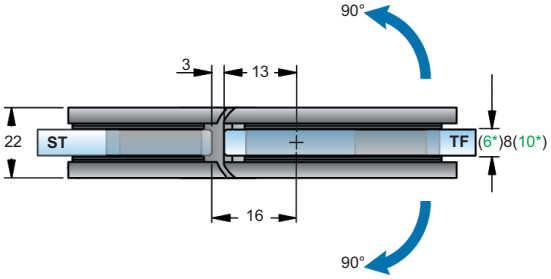

MADE IN GERMANY

Glasbearbeitung mit Art.-Nr. 46 810 6 76:
(für 8 mm)

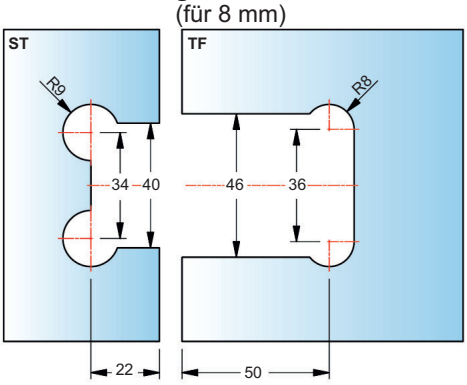

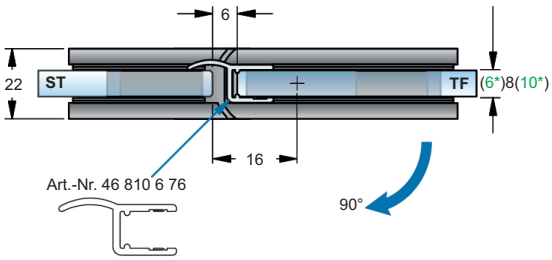

Glasbearbeitung mit Art.-Nr. 46 830 6 76:
(für 8 mm)

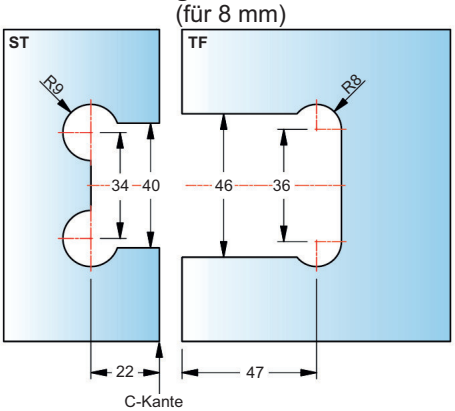

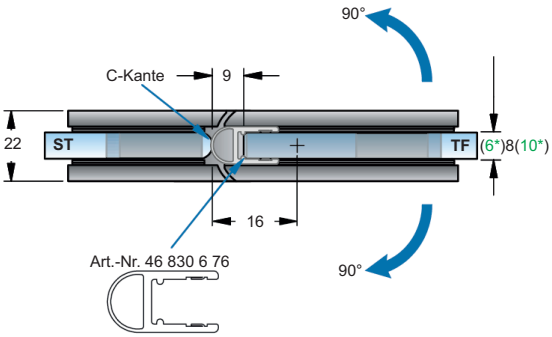

***Bei der Verwendung der Beschläge für 6 / 10 mm Glasdicke bitte das Einlagen Set Art.-Nr. 99 163 6 31 pro Beschlag kostenlos mitbestellen!**

Art.-Nr. 46 166 Duschpendeltürband **Flamea+**, **Glas-Glas 90°**, **beidseitig 90° öffnend**, für **6* / 8 / 10* mm Glasdicke**, mit verstellbarer Nulllagenstellung und Abdeckkappen (verdeckte Verschraubung)

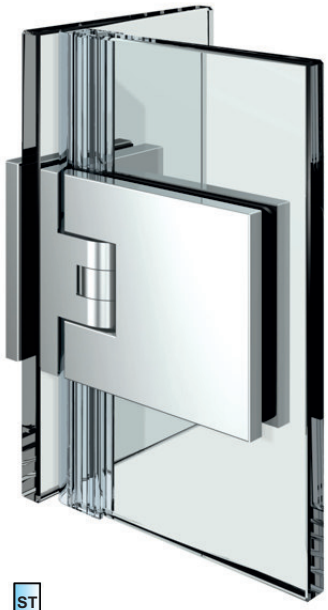

Werkstoff / Oberfläche:

1 09	Zink mattverchromt
1 12	Zink glanzvernickelt
1 14	Zink PVD schwarz matt
1 15	Zink PVD schwarz glänzend
1 22	Zink glanzverchromt
1 72	Zink PVD Edelstahlfinish
1 79	Zink PVD Goldoptik

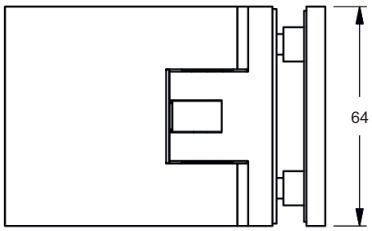

MADE IN GERMANY

Glasbearbeitung ohne Dichtprofil:
(für 8 mm)

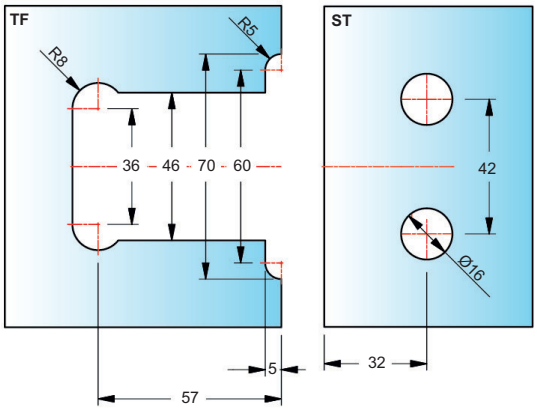

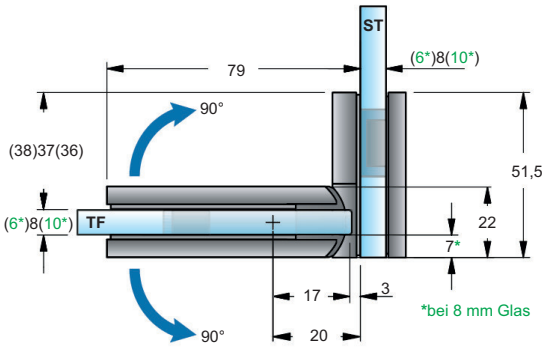

Glasbearbeitung mit Art.-Nr. 46 830 6 76:
(für 8 mm)

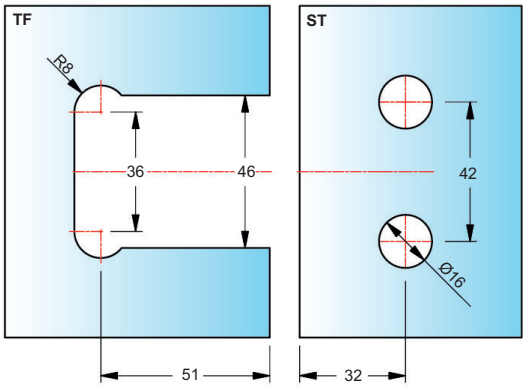

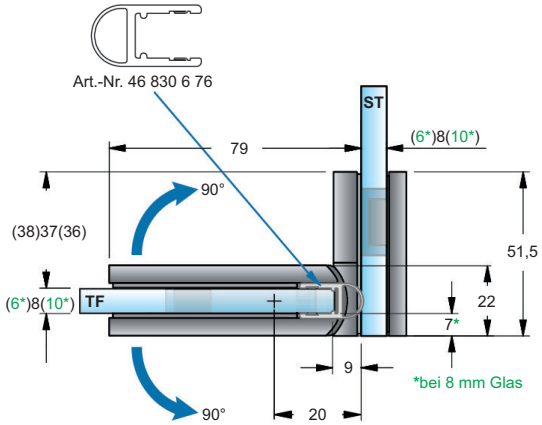

Beim Beschlag Glas-Glas 90° sind nur Glasbohrungen im Seitenteil nötig, dadurch ist ein Einrücken des Glastürflügels nach innen möglich und der Überstand (A*) kann selbst bestimmt werden!

***Bei der Verwendung der Beschläge für 6 / 10 mm Glasdicke bitte das Einlagen Set Art.-Nr. 99 162 6 31 pro Beschlag kostenlos mitbestellen!**

Art.-Nr. 46 154 Duschpendeltürband **Flamea+**, **Glas-Glas 135°**, **beidseitig 90° öffnend**, für **6* / 8 / 10* mm Glasdicke**, mit verstellbarer Nulllagenstellung und Abdeckkappen (verdeckte Verschraubung)

Werkstoff / Oberfläche:

1 09	Zink mattverchromt
1 12	Zink glanzvernickelt
1 14	Zink PVD schwarz matt
1 15	Zink PVD schwarz glänzend
1 22	Zink glanzverchromt
1 72	Zink PVD Edelstahlfinish
1 79	Zink PVD Goldoptik

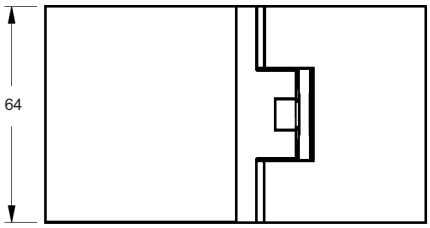

Glasbearbeitung ohne Dichtprofil:
(für 8 mm)

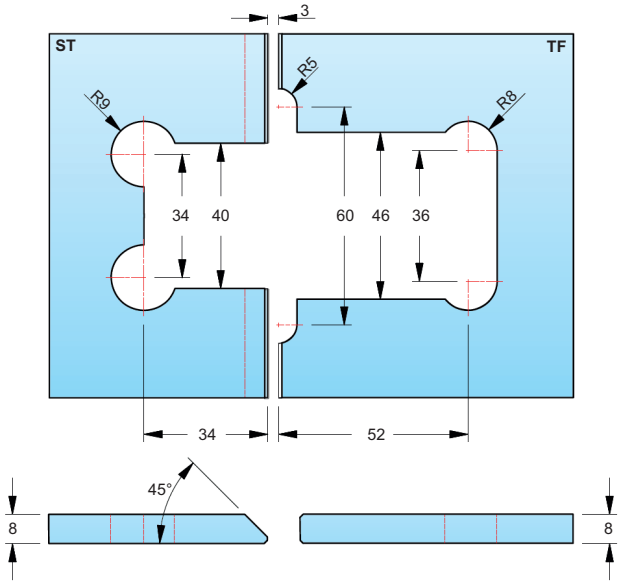

MADE IN GERMANY

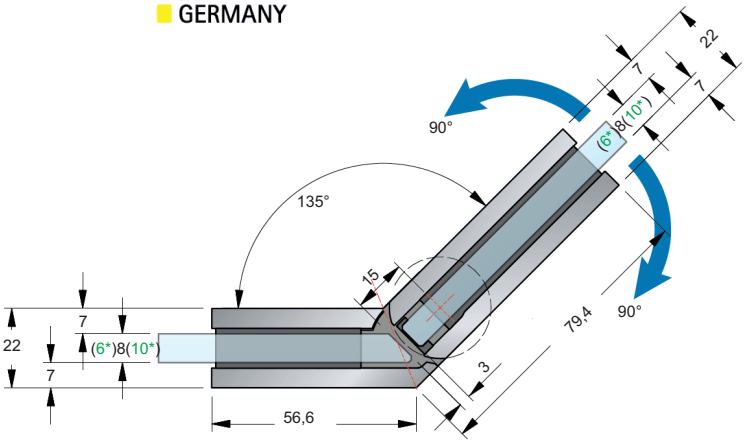

Glasbearbeitung mit Art.-Nr. 46 830 6 76:
(für 8 mm)

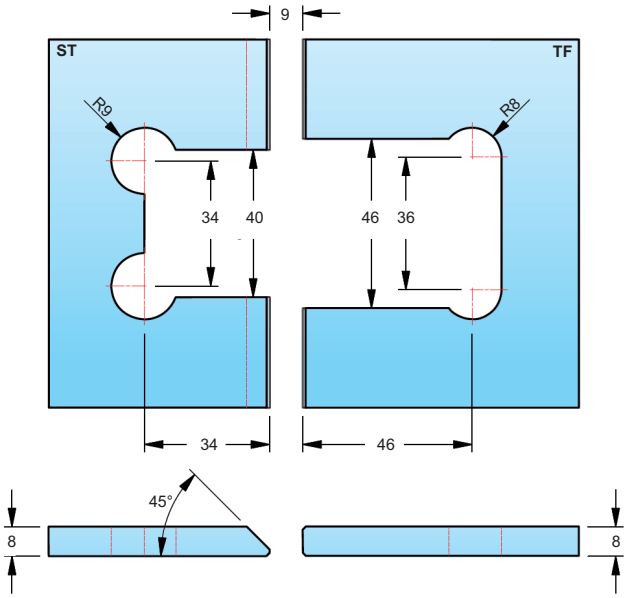

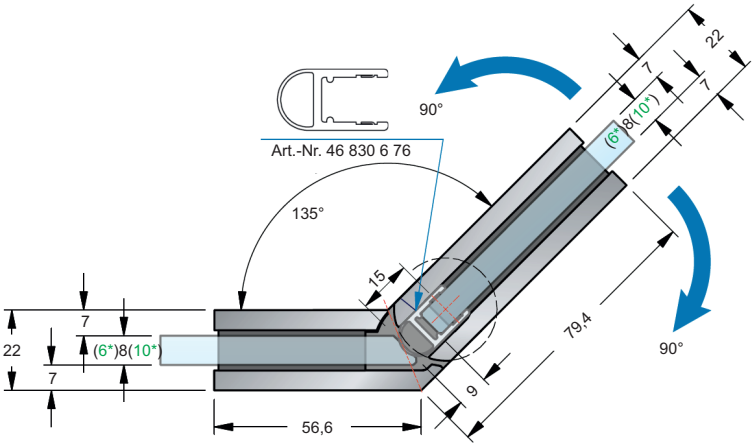

***Bei der Verwendung der Beschläge für 6 / 10 mm Glasdicke bitte das Einlagen Set Art.-Nr. 99 163 6 31 pro Beschlag kostenlos mitbestellen!**

Glasbearbeitung mit Art.-Nr. 46 825 6 76:
(für 8 mm)

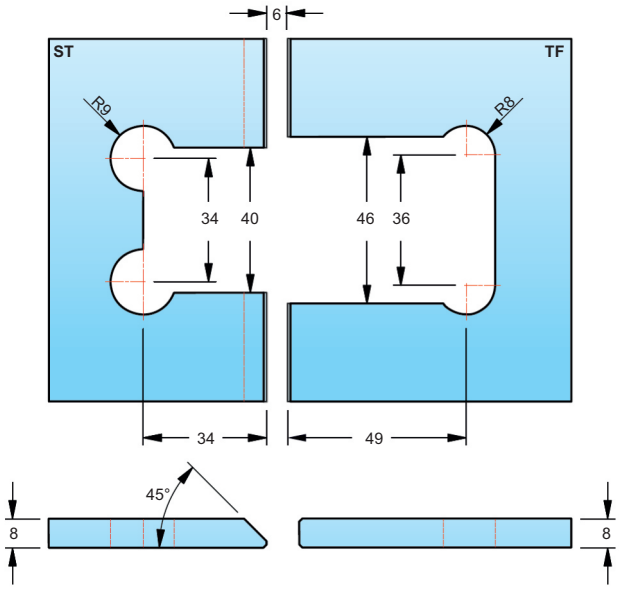

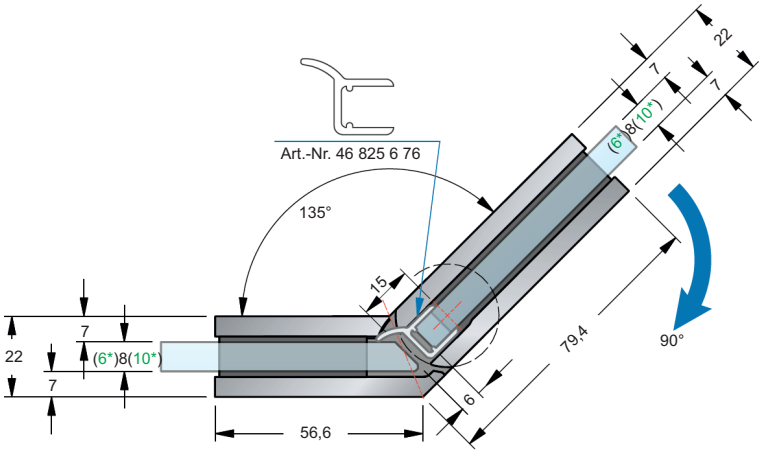

***Bei der Verwendung der Beschläge für 6 / 10 mm Glasdicke bitte das Einlagen Set Art.-Nr. 99 163 6 31 pro Beschlag kostenlos mitbestellen!**

Art.-Nr. 46 170 Winkelverbinder **Flamea+**, starr, **Glas-Wand 90°**, für **6 - 10 mm Glasdicke**, Wandbefestigung mit Langlochverstellung und verdeckte Verschraubung mit Abdeckplatte

Werkstoff / Oberfläche:

1 09	Zink mattverchromt
1 12	Zink glanzvernickelt
1 14	Zink PVD schwarz matt
1 15	Zink PVD schwarz glänzend
1 22	Zink glanzverchromt
1 72	Zink PVD Edelstahlfinish
1 79	Zink PVD Goldoptik

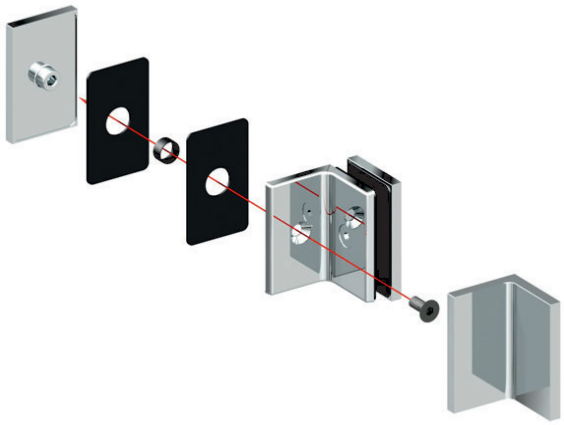

MADE IN GERMANY

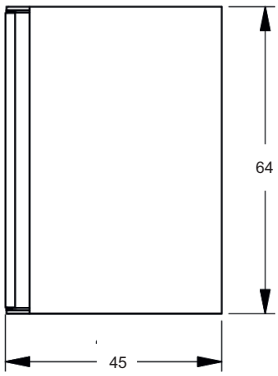

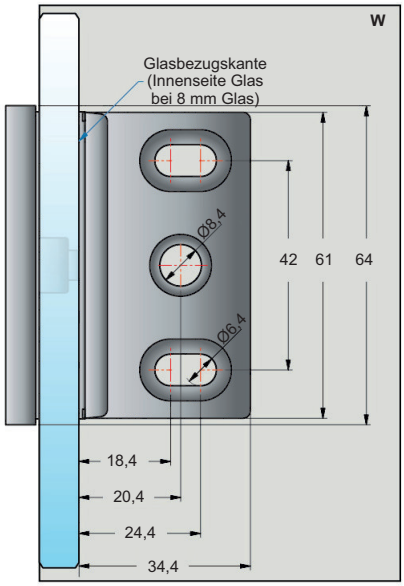

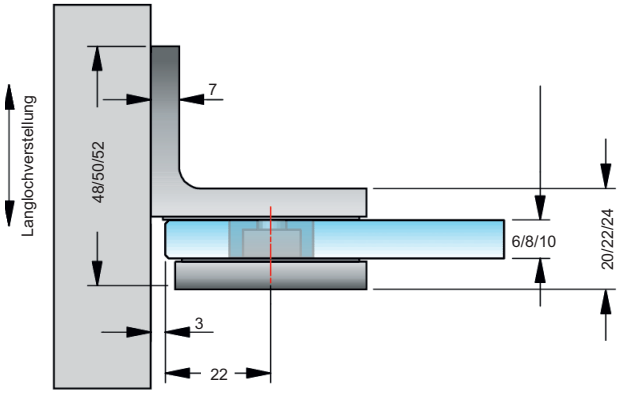

Glasbearbeitung wahlweise:

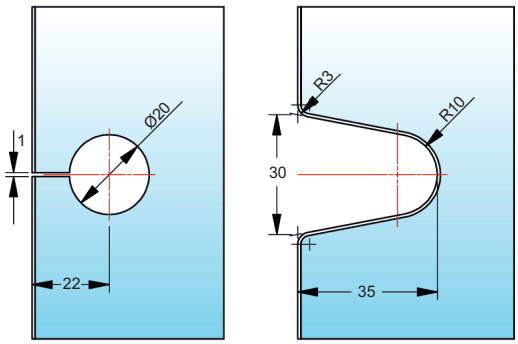

Art.-Nr. 46 650 Winkelverbinder **Flamea+**, **Glas-Wand**, für **6 - 10 mm Glasdicke**, Winkelgradeinstellung stufenlos **von 60° - 100° verstellbar,** Wandbefestigung mit Langlochverstellung und verdeckte Verschraubung mit Abdeckplatte

Werkstoff / Oberfläche:

1 09	Zink mattverchromt
1 12	Zink glanzvernickelt
1 14	Zink PVD schwarz matt
1 15	Zink PVD schwarz glänzend
1 22	Zink glanzverchromt
1 72	Zink PVD Edelstahlfinish
1 79	Zink PVD Goldoptik

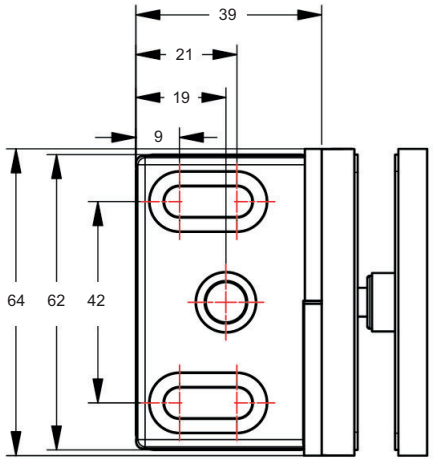

MADE IN GERMANY

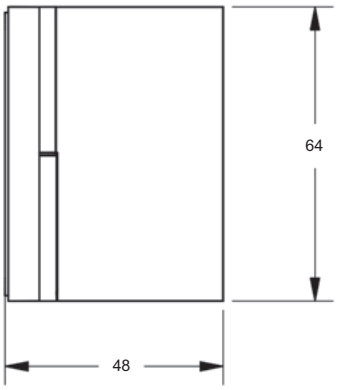

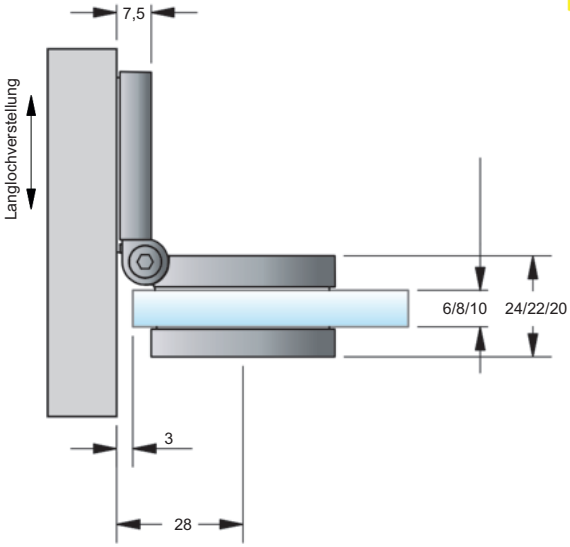

Glasbohrung:

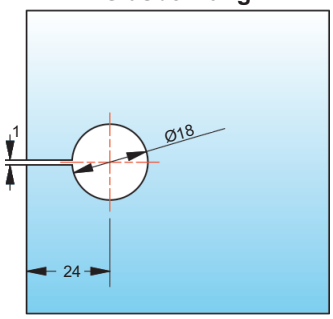

Winkel	Bohrlochmaß von Glaskante	Gehrungswinkel am Glas	Bemerkung
60°	33 mm	30°	-
65°	31 mm	25°	-
70°	30 mm	20°	-
75°	28 mm	15°	-
80°	27 mm	10°	-
85°	26 mm	5°	-
90°	24 mm	ohne Gehrung	Bohrung geschlitzt
95°	23 mm	5°	Bohrung geschlitzt
100°	22 mm	10°	Bohrung geschlitzt

Art.-Nr. 46 651 Winkelverbinder **Flamea+**, **Glas-Wand**, für **6 - 10 mm Glasdicke**, Winkelgradeinstellung stufenlos **von 100° - 135° verstellbar,** Wandbefestigung mit Langlochverstellung und verdeckte Verschraubung mit Abdeckplatte

Werkstoff / Oberfläche:

1 09	Zink mattverchromt
1 12	Zink glanzvernickelt
1 14	Zink PVD schwarz matt
1 15	Zink PVD schwarz glänzen
1 22	Zink glanzverchromt
1 72	Zink PVD Edelstahlfinish
1 79	Zink PVD Goldoptik

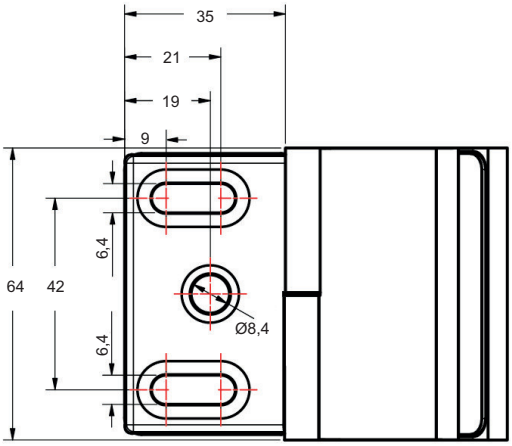

MADE IN GERMANY

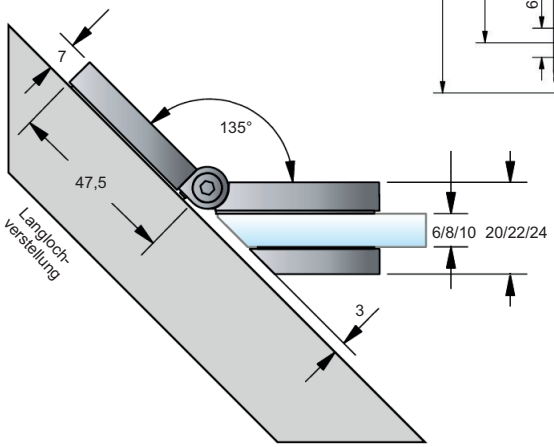

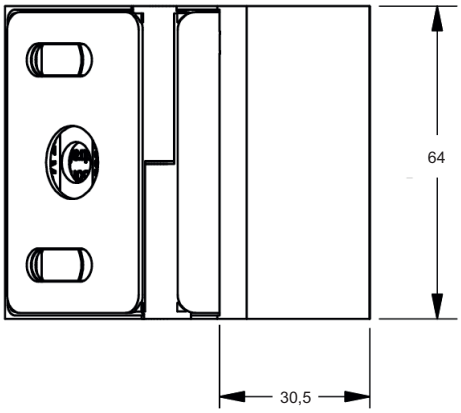

Glasbearbeitung:
(bei 135°)

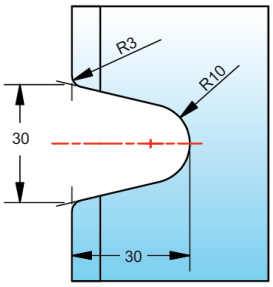

Glasbearbeitung R30 bei 135°

Glasbohrung:
(bei 100°)

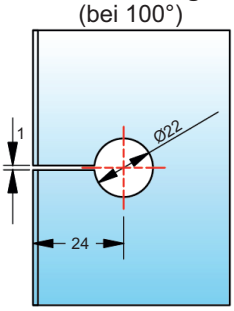

Glasbohrung bei 100° - 125°

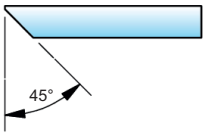

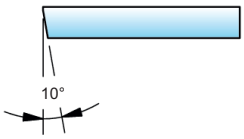

Glasbearbeitung bei 8 mm

Bei anderen Gradzahlen ändert sich der Gehrungswinkel und / oder der Bohrungsabstand laut der Tabelle!

Winkel	Bohrlochmaß von Glaskante	Gehrungswinkel am Glas	Bemerkung
100°	23 mm	10°	Bohrung geschlitzt
105°	23 mm	15°	Bohrung geschlitzt
110°	22 mm	20°	Bohrung geschlitzt
115°	22 mm	25°	Bohrung geschlitzt
120°	21 mm	30°	Bohrung geschlitzt
125°	21 mm	35°	Bohrung geschlitzt
130°	-	40°	Glasbearbeitung R30
135°	-	45°	Glasbearbeitung R30

Art.-Nr. 46 173 Winkelverbinder zweiseitig **Flamea+**, starr, **Glas-Wand 90°**, für **6 - 10 mm Glasdicke**, beidseitige Befestigungslasche und verdeckte Verschraubung mit Abdeckplatte

Werkstoff / Oberfläche:

1 09	Zink mattverchromt
1 12	Zink glanzvernickelt
1 14	Zink PVD schwarz matt
1 15	Zink PVD schwarz glänzend
1 22	Zink glanzverchromt
1 72	Zink PVD Edelstahlfinish
1 79	Zink PVD Goldoptik

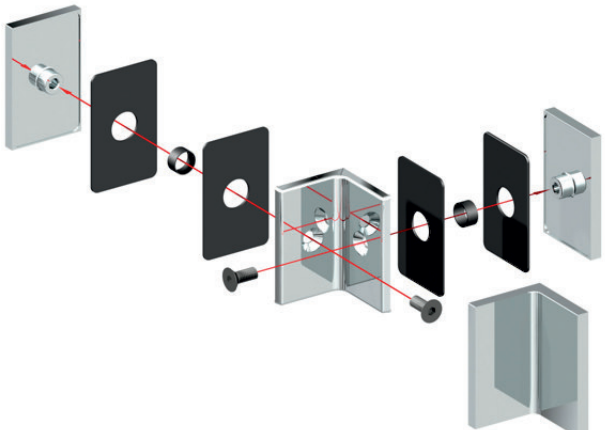

MADE IN GERMANY

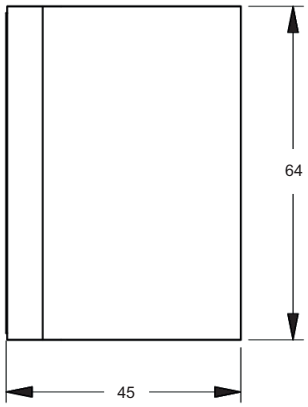

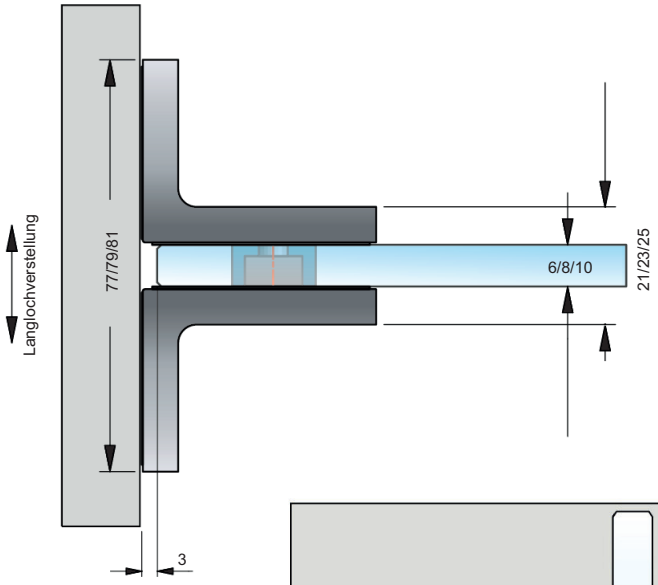

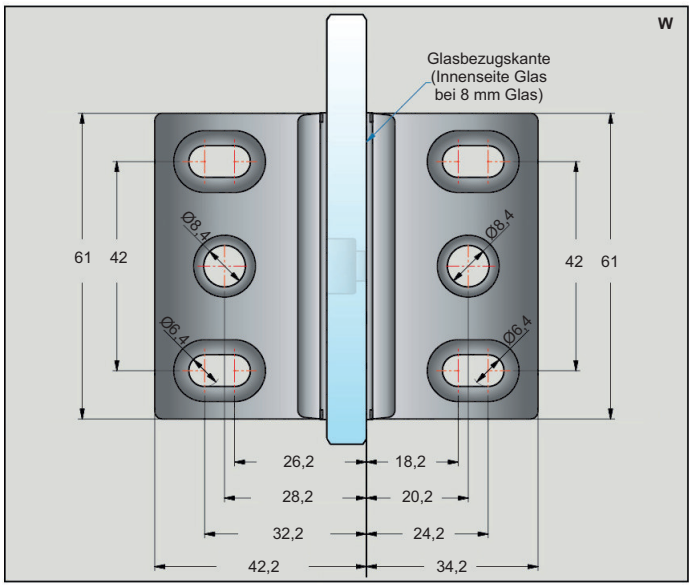

Glasbearbeitung wahlweise:

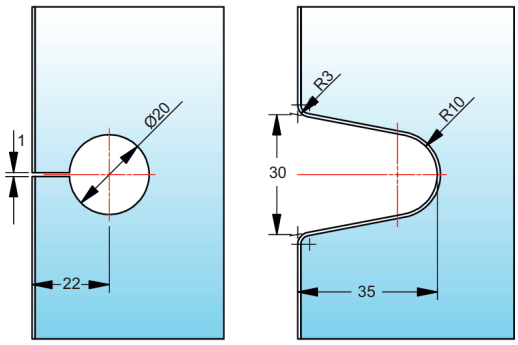

Art.-Nr. 46 174 Winkelverbinder **Flamea+**, starr, **Glas-Wand 180°**, für **6 - 10 mm Glasdicke**, Wandbefestigung mit Langlochverstellung und verdeckte Verschraubung mit Abdeckplatte

Werkstoff / Oberfläche:

1 09	Zink mattverchromt
1 12	Zink glanzvernickelt
1 14	Zink PVD schwarz matt
1 15	Zink PVD schwarz glänzend
1 22	Zink glanzverchromt
1 72	Zink PVD Edelstahlfinish
1 79	Zink PVD Goldoptik

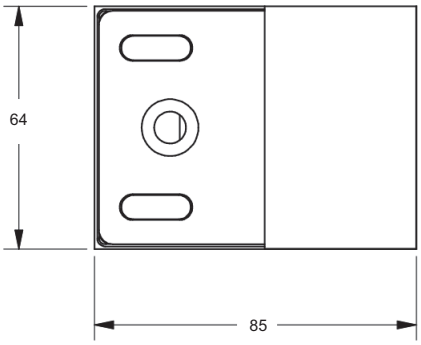

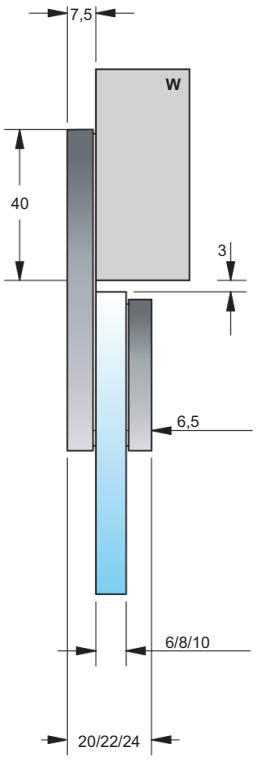

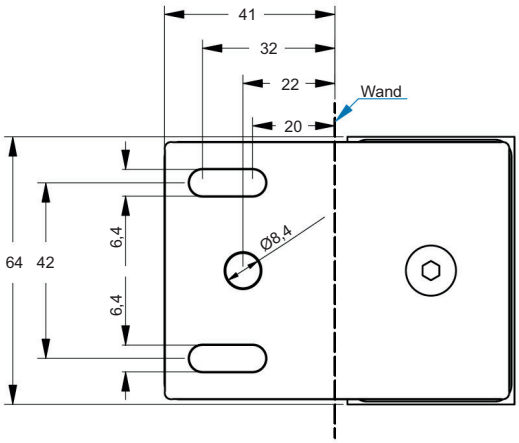

MADE
IN
GERMANY

Glasbohrung:

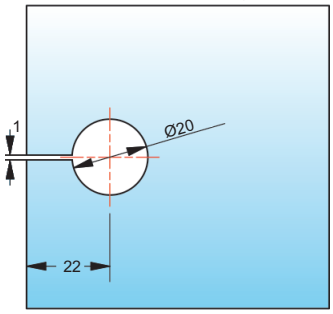

Art.-Nr. 46 171 Winkelverbinder **Flamea+**, starr, **Glas-Glas 90°**, für **6 - 10 mm Glasdicke**, mit Abdeckkappe (verdeckte Verschraubung)

Werkstoff / Oberfläche:

1 09	Zink mattverchromt
1 12	Zink glanzvernickelt
1 14	Zink PVD schwarz matt
1 15	Zink PVD schwarz glänzend
1 22	Zink glanzverchromt
1 72	Zink PVD Edelstahlfinish
1 79	Zink PVD Goldoptik

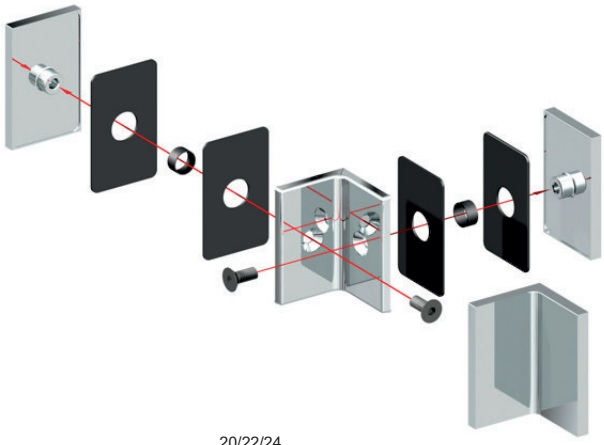

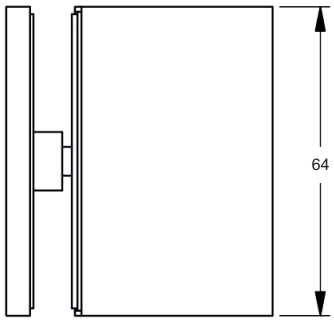

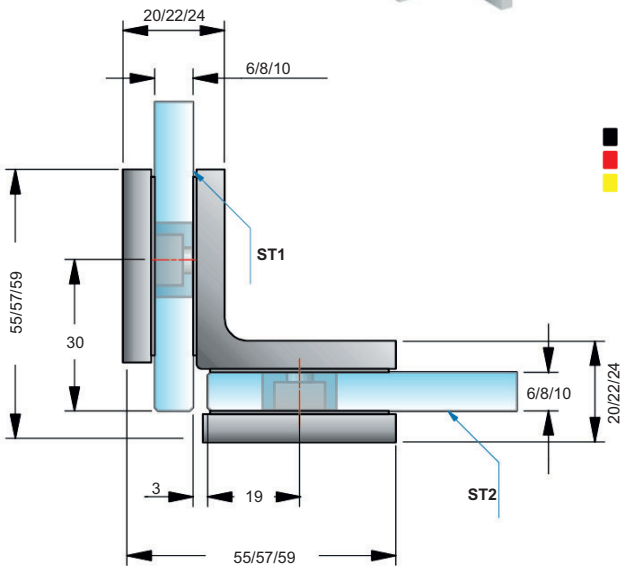

MADE IN GERMANY

Glasbearbeitung:

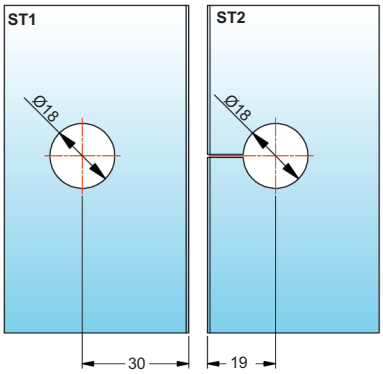

Art.-Nr. 46 652 Winkelverbinder **Flamea+**, **Glas-Glas**, für **6 - 10 mm Glasdicke**, Winkelgradeinstellung stufenlos **von 80° - 180° verstellbar,** mit Abdeckkappe (verdeckte Verschraubung)

Werkstoff / Oberfläche:

1 09	Zink mattverchromt
1 12	Zink glanzvernickelt
1 14	Zink PVD schwarz matt
1 15	Zink PVD schwarz glänzend
1 22	Zink glanzverchromt
1 72	Zink PVD Edelstahlfinish
1 79	Zink PVD Goldoptik

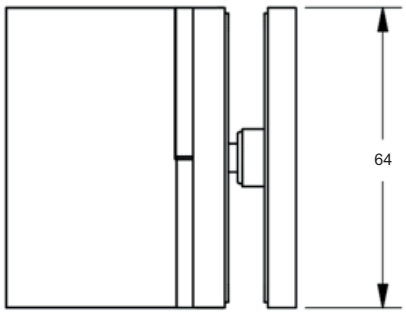

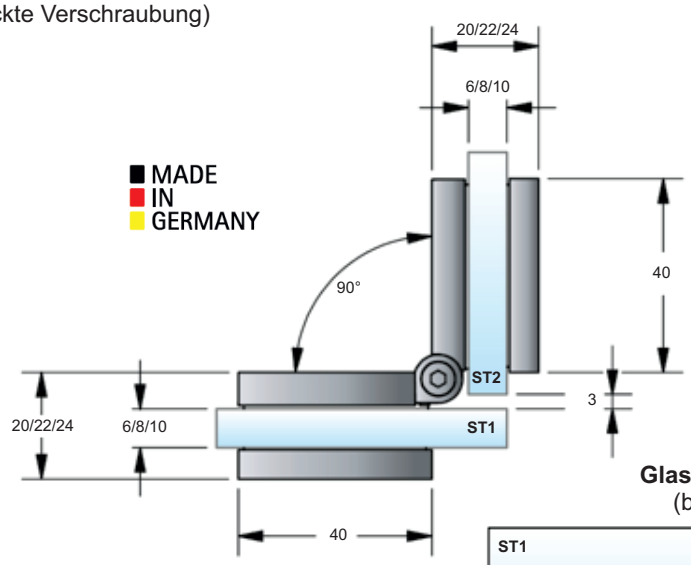

Glasbohrung:
(bei 90°)

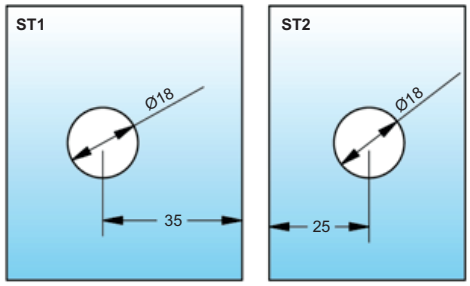

Winkel	Bohrlochmaß von Glaskante	Gehrungswinkel am Glas	Bemerkung
80°	36 mm	50°	-
85°	35 mm	47,5°	-
90°	33 mm	45°	-
95°	32 mm	42,5°	Bohrung geschlitzt
100°	31 mm	40°	Bohrung geschlitzt
105°	30 mm	37,5°	Bohrung geschlitzt
110°	29 mm	35°	Bohrung geschlitzt
115°	28 mm	32,5°	Bohrung geschlitzt
120°	28 mm	30°	Bohrung geschlitzt
125°	27 mm	27,5°	Bohrung geschlitzt
130°	26 mm	25°	Bohrung geschlitzt
135°	25 mm	22,5°	Bohrung geschlitzt
140°	25 mm	20°	Bohrung geschlitzt
145°	24 mm	17,5°	Bohrung geschlitzt
150°	23 mm	15°	Bohrung geschlitzt
155°	23 mm	12,5°	Bohrung geschlitzt
160°	22 mm	10°	Bohrung geschlitzt
165°	22 mm	7,5°	Bohrung geschlitzt
170°	21 mm	5°	Bohrung geschlitzt
175°	20 mm	0°	Bohrung geschlitzt
180°	20 mm	0°	Bohrung geschlitzt

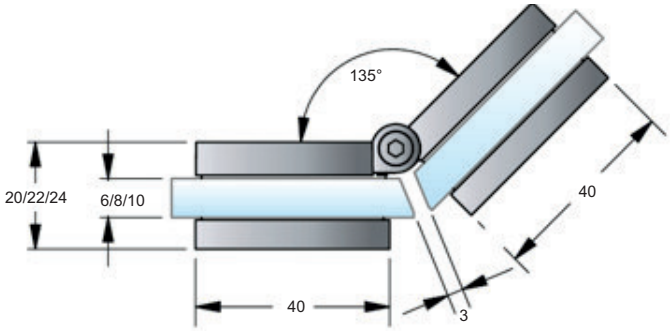

Glasbohrung mit Gehrung:
(bei 135°)

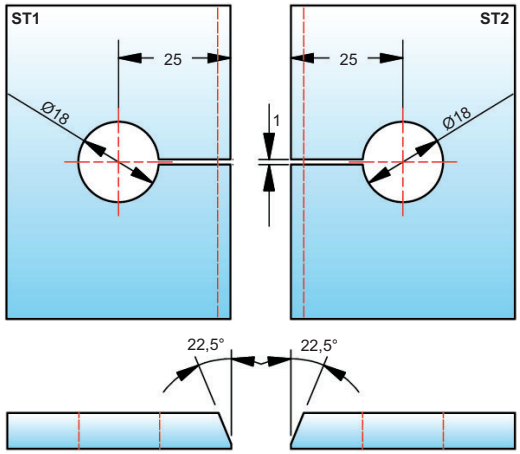

Glasbearbeitung bei 8 mm

Bei anderen Gradzahlen ändert sich der Gehrungswinkel und / oder der Bohrungsabstand laut der Tabelle!

Art.-Nr. 46 653 Winkelverbinder **Flamea+**, starr, **Glas-Glas 180°**, für **6 - 10 mm Glasdicke**, mit Abdeckkappe (verdeckte Verschraubung)

Werkstoff / Oberfläche:

1 09	Zink mattverchromt
1 12	Zink glanzvernickelt
1 14	Zink PVD schwarz matt
1 15	Zink PVD schwarz glänzend
1 22	Zink glanzverchromt
1 72	Zink PVD Edelstahlfinish
1 79	Zink PVD Goldoptik

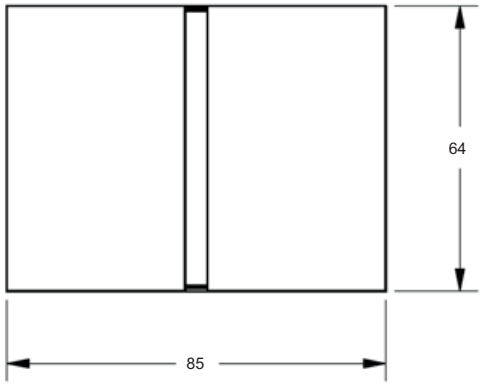

MADE
IN
GERMANY

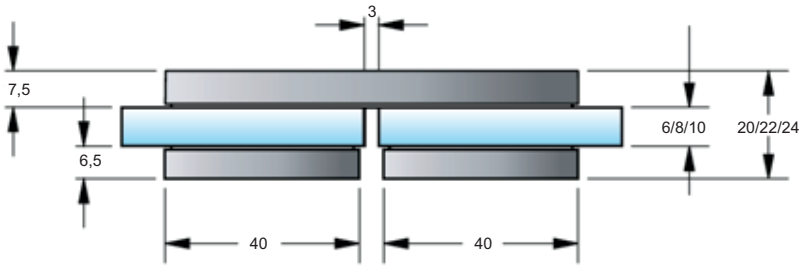

Glasbearbeitung:
(für 6 / 8 / 10 mm)

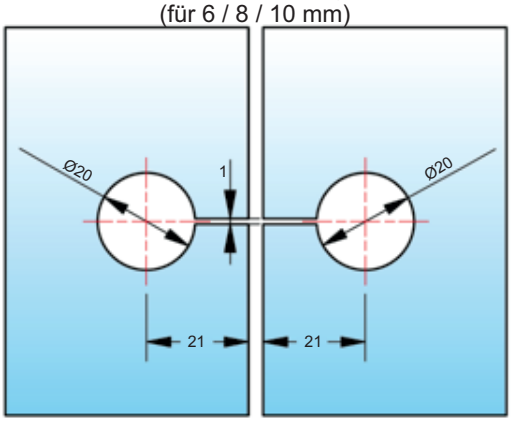

Art.-Nr. 46 172 Winkelverbinder **Flamea+**, zweiseitig, starr, **Glas-Glas 90°**, für **6 - 10 mm Glasdicke** und Abdeckkappen (verdeckte Verschraubung)

Werkstoff / Oberfläche:

1 09	Zink mattverchromt
1 12	Zink glanzvernickelt
1 14	Zink PVD schwarz matt
1 15	Zink PVD schwarz glänzend
1 22	Zink glanzverchromt
1 72	Zink PVD Edelstahlfinish
1 79	Zink PVD Goldoptik

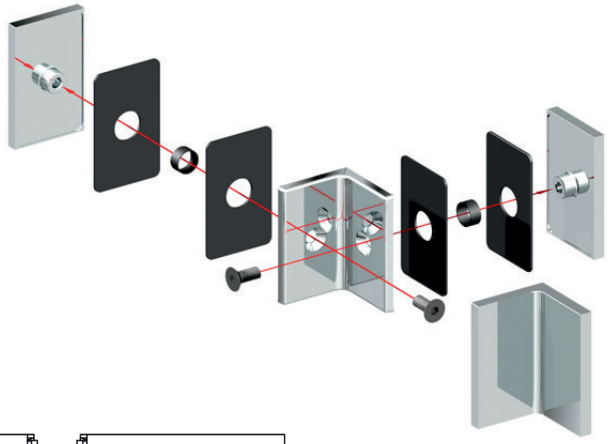

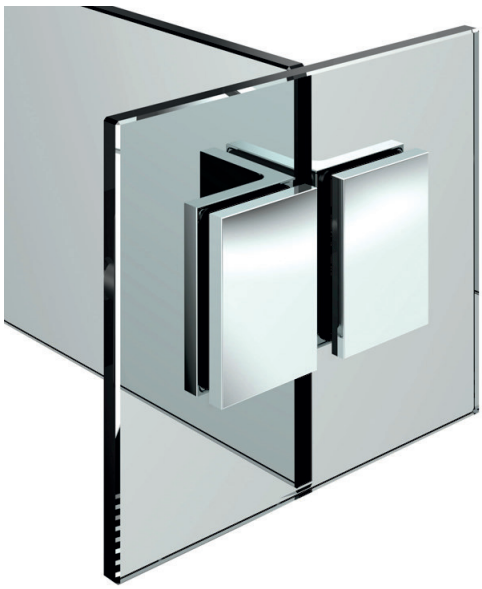

MADE IN GERMANY

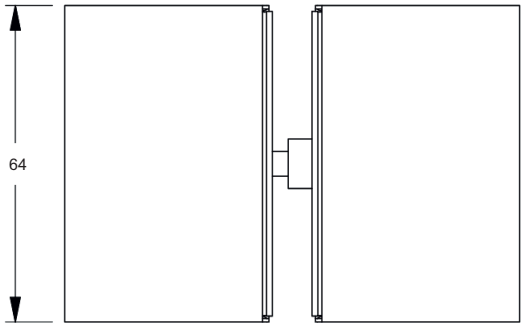

Glasbohrungen:
(für 8 mm)

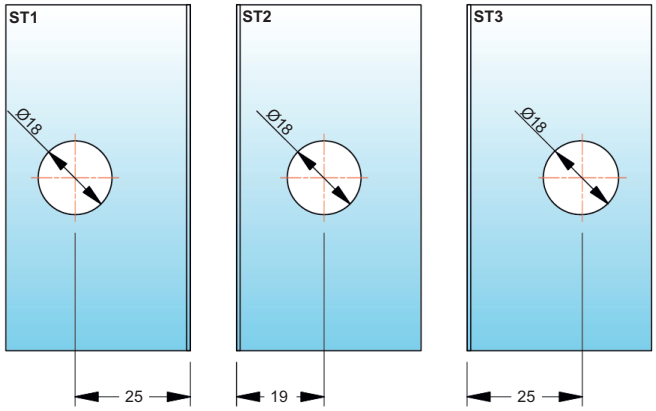

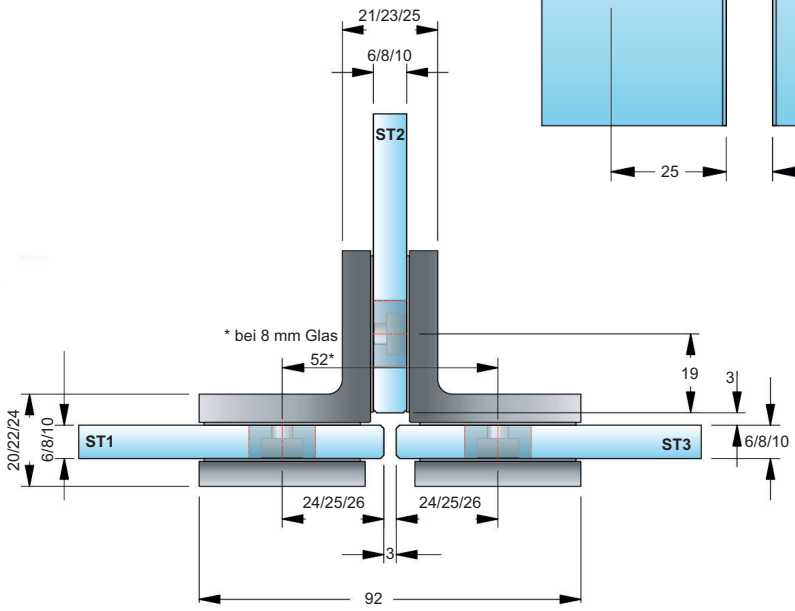

Art.-Nr. 46 660 Duschpendeltürband **Fardello**, **Glas-Wand 90°**, **beidseitig 90° öffnend**, für **6* / 8 / 10* mm Glasdicke**, mit Nulllage (stufenlos und beliebig oft einstellbar), ab **ca. 15° - 20° selbstschließend**, und einseitiger Befestigungslasche mit Langlochverstellung und Abdeckkappen (verdeckte Verschraubung)

Werkstoff / Oberfläche:

1 09	Zink mattverchromt
1 14	Zink PVD schwarz matt
1 15	Zink PVD schwarz glänzend
1 22	Zink glanzverchromt
1 72	Zink PVD Edelstahlfinish

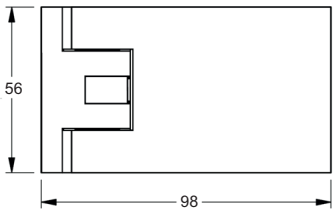

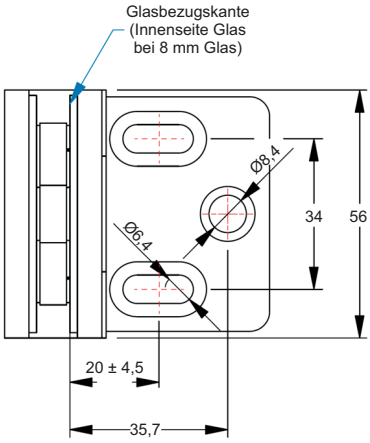

Glasbearbeitung ohne Dichtung:
(für 8 mm)

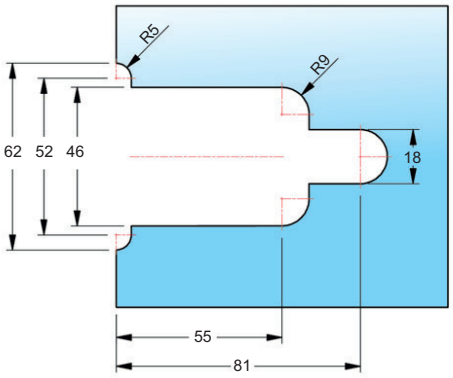

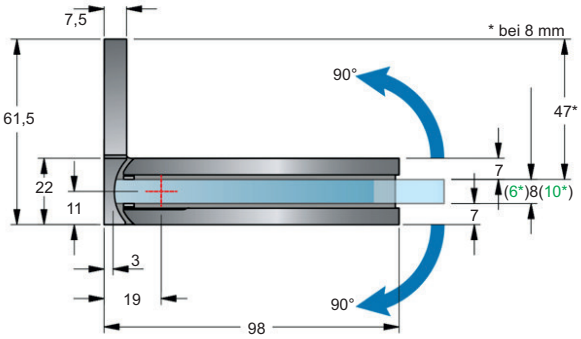

Glasbearbeitung mit Art.-Nr. 46 830 6 76:
(für 8 mm)

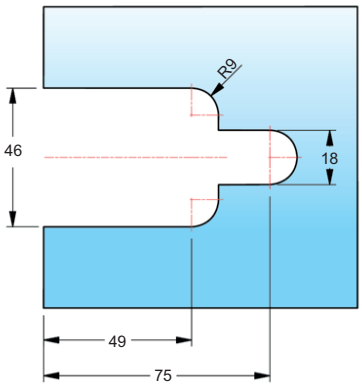

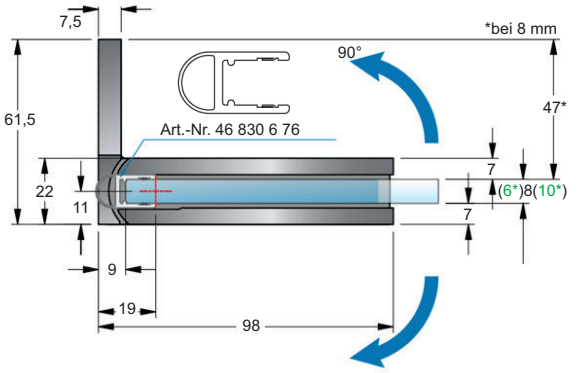

***Bei der Verwendung der Beschläge für 6 / 10 mm Glasdicke bitte das Einlagen Set Art.-Nr. 99 164 6 31 pro Beschlag kostenlos mitbestellen!**

Art.-Nr. 46 661 Duschpendeltürband **Fardello**, **Glas-Glas 180°**, **beidseitig 90° öffnend**, für **6* / 8 / 10* mm Glasdicke**, mit Nulllage (stufenlos und beliebig oft einstellbar), ab **ca. 15° - 20° selbstschließend** und Abdeckkappen (verdeckte Verschraubung)

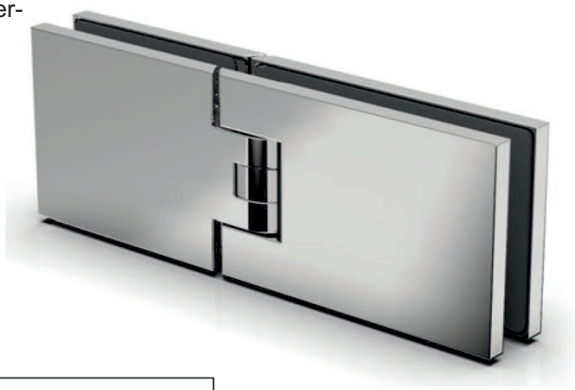

Werkstoff / Oberfläche:

1 09	Zink mattverchromt
1 14	Zink PVD schwarz matt
1 15	Zink PVD schwarz glänzend
1 22	Zink glanzverchromt
1 72	Zink PVD Edelstahlfinish

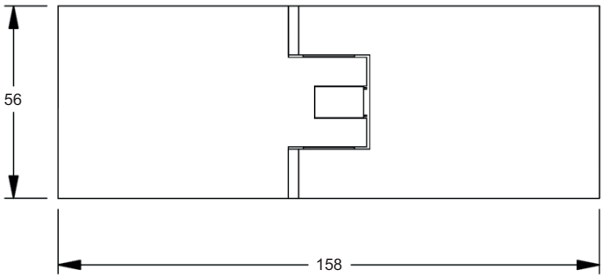

Glasbearbeitung ohne Dichtung:
(für 8 mm)

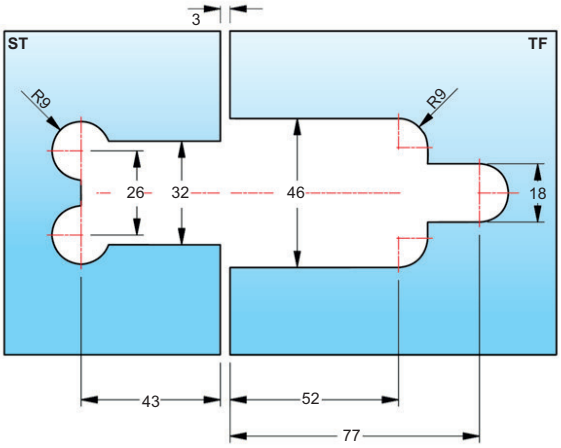

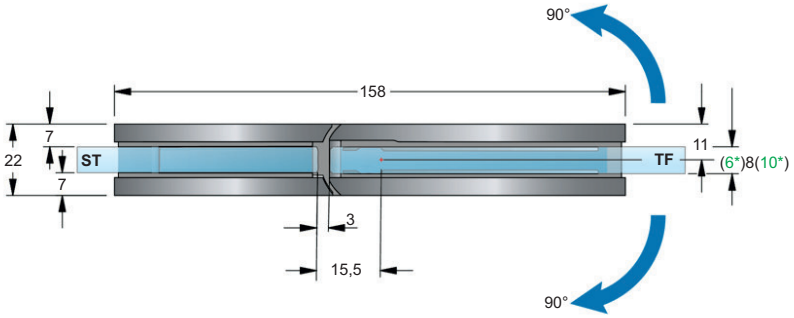

Glasbearbeitung mit Art.-Nr. 46 824 6 76:
(für 8 mm)

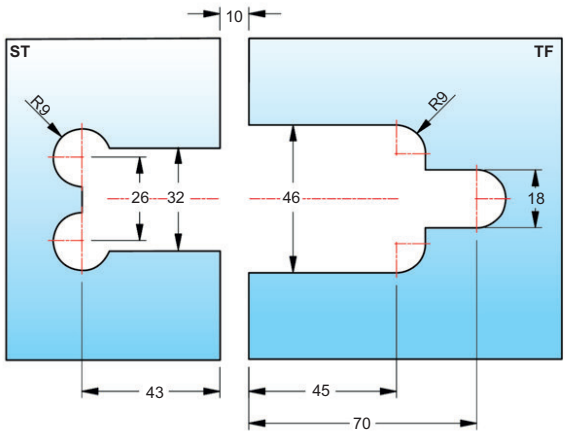

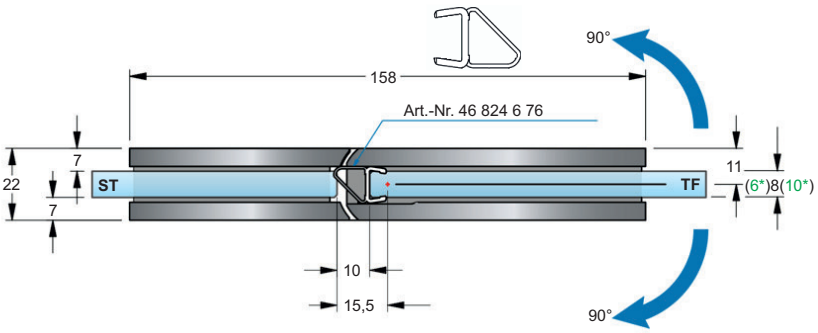

***Bei der Verwendung der Beschläge für 6 / 10 mm Glasdicke bitte das Einlagen Set Art.-Nr. 99 165 6 31 pro Beschlag kostenlos mitbestellen!**

Glasbearbeitung mit Art.-Nr. 46 830 6 76:
(für 8 mm)

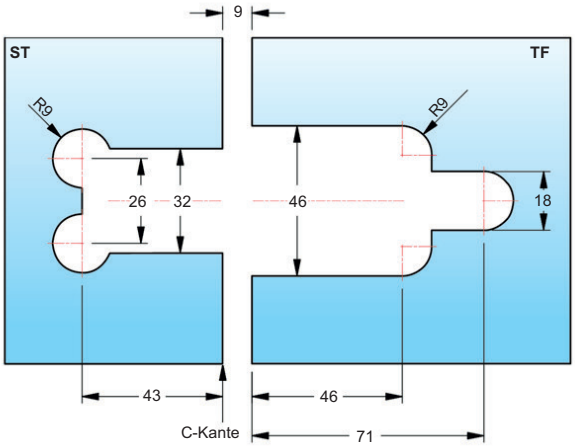

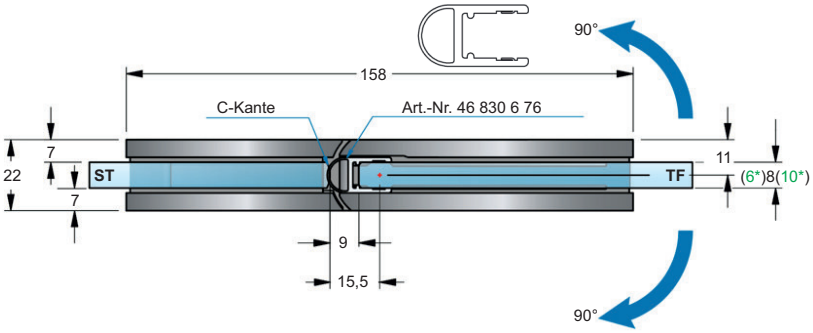

Glasbearbeitung mit Art.-Nr. 46 810 6 76:
(für 8 mm)

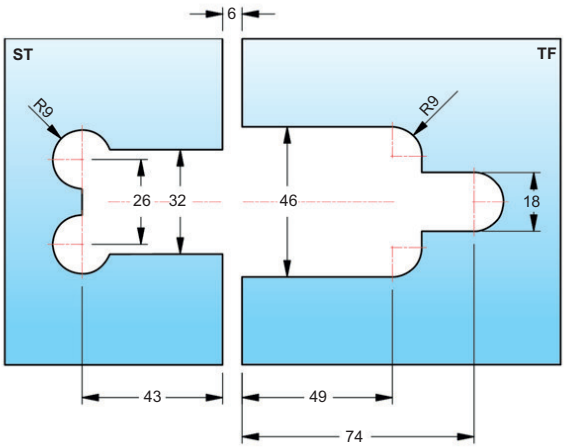

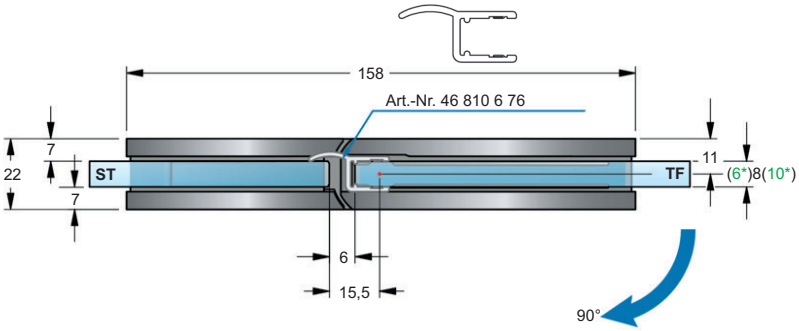

***Bei der Verwendung der Beschläge für 6 / 10 mm Glasdicke bitte das Einlagen Set Art.-Nr. 99 165 6 31 pro Beschlag kostenlos mitbestellen!**

Art.-Nr. 46 662 Duschpendeltürband **Fardello**, **Glas-Glas 90°**, **beidseitig 90° öffnend**, für **6* / 8 / 10* mm Glasdicke**, mit Nulllage (stufenlos und beliebig oft einstellbar), ab **ca. 15° - 20° selbstschließend** und Abdeckkappen (verdeckte Verschraubung)

Werkstoff / Oberfläche:

1 09	Zink mattverchromt
1 14	Zink PVD schwarz matt
1 15	Zink PVD schwarz glänzend
1 22	Zink glanzverchromt
1 72	Zink PVD Edelstahlfinish

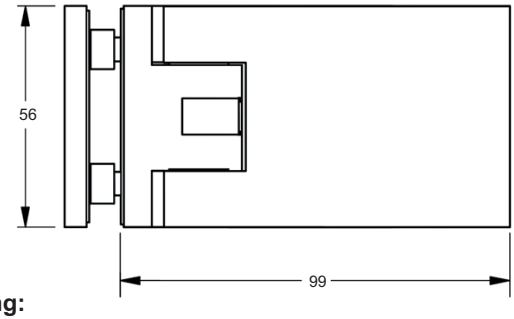

Glasbearbeitung ohne Dichtung:
(für 8 mm - 7 mm eingerückt)

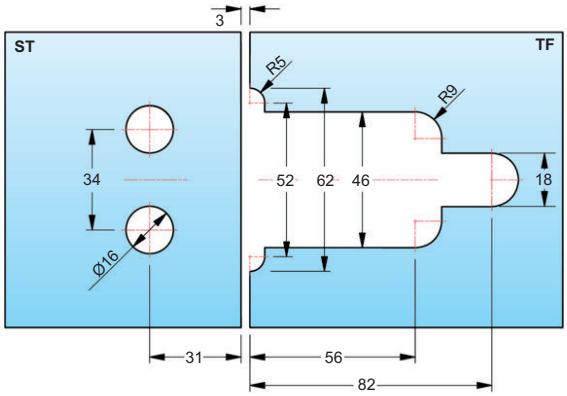

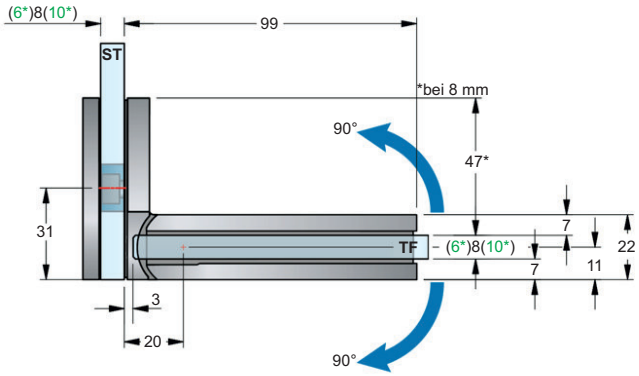

Glasbearbeitung ohne Dichtung:
(für 8 mm - 30 mm eingerückt)

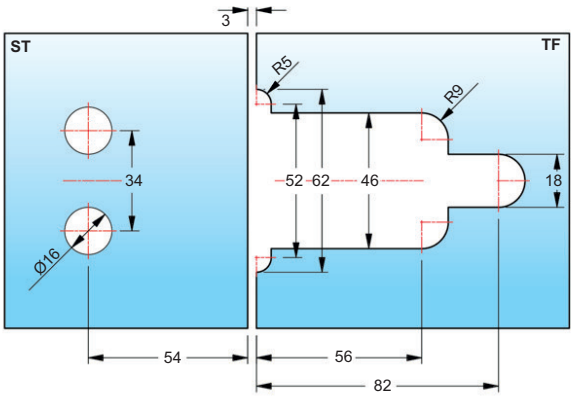

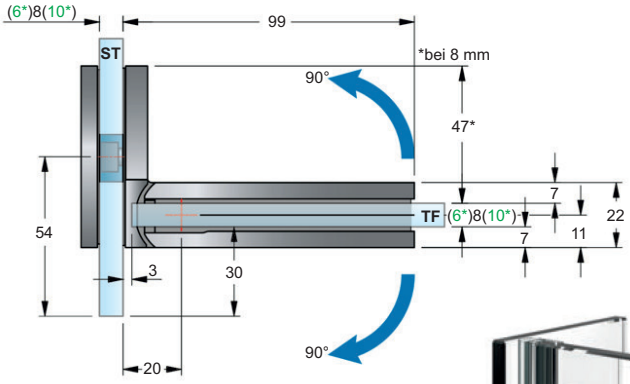

Beim Beschlag Glas-Glas 90° sind nur Glasbohrungen im Seitenteil nötig, dadurch ist ein Einrücken des Glastürflügels nach innen möglich und der Überstand (A*) kann selbst bestimmt werden!

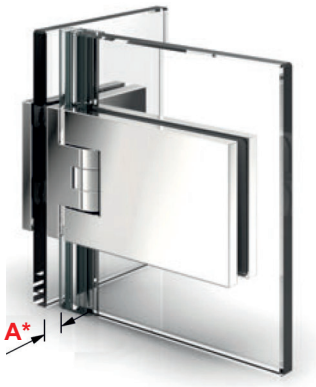

***Bei der Verwendung der Beschläge für 6 / 10 mm Glasdicke bitte das Einlagen Set Art.-Nr. 99 165 6 31 pro Beschlag kostenlos mitbestellen!**

Glasbearbeitung mit Art.-Nr. 46 830 6 76:
(für 8 mm - 7 mm eingerückt)

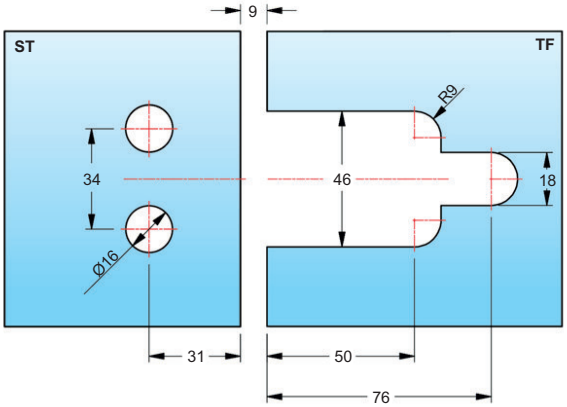

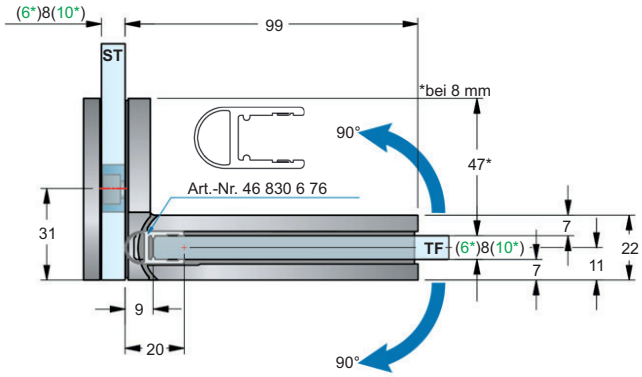

Glasbearbeitung ohne Dichtung:
(für 8 mm - 30 mm eingerückt)

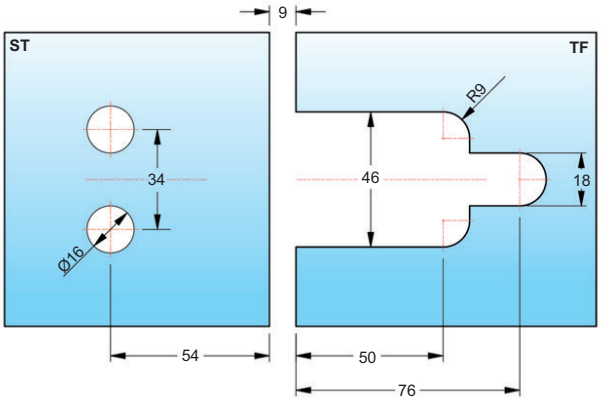

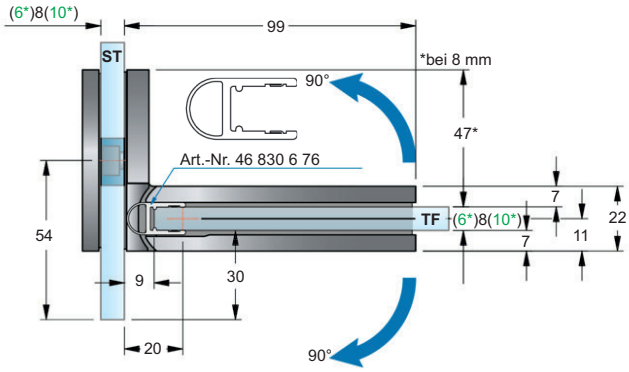

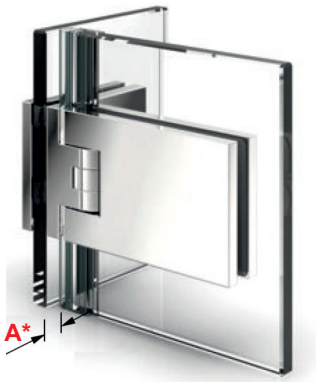

Beim Beschlag Glas-Glas 90° sind nur Glasbohrungen im Seitenteil nötig, dadurch ist ein Einrücken des Glastürflügels nach innen möglich und der Überstand (A*) kann selbst bestimmt werden!

***Bei der Verwendung der Beschläge für 6 / 10 mm Glasdicke bitte das Einlagen Set Art.-Nr. 99 165 6 31 pro Beschlag kostenlos mitbestellen!**

Art.-Nr. 46 120 Duschpendeltürband **Flamea**, **Glas-Wand 90°**, **beidseitig 90° öffnend**, für **6* / 8 / 10* mm Glasdicke**, mit verstellbarer Nulllagenstellung und einseitiger Befestigungslasche mit Langlochverstellung und Abdeckplatte

Werkstoff / Oberfläche:

1 09	Zink mattverchromt
1 14	Zink PVD schwarz matt
1 22	Zink glanzverchromt
1 72	Zink PVD Edelstahlfinish

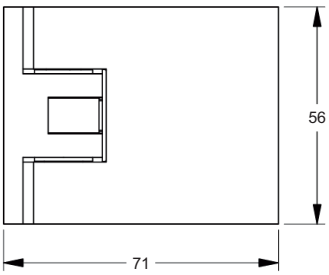

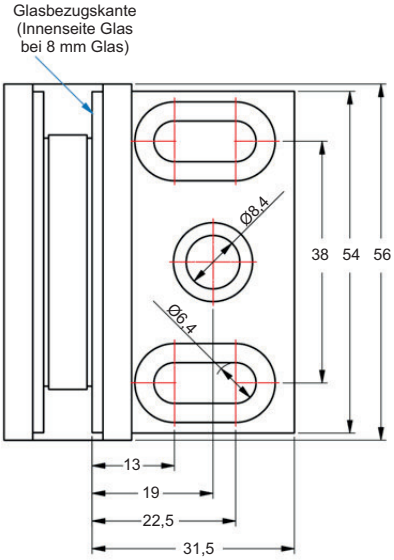

MADE IN GERMANY

Zubehör: Ausgleichsplatten siehe Seite 112

Glasbearbeitung ohne Dichtprofil:
(für 8 mm)

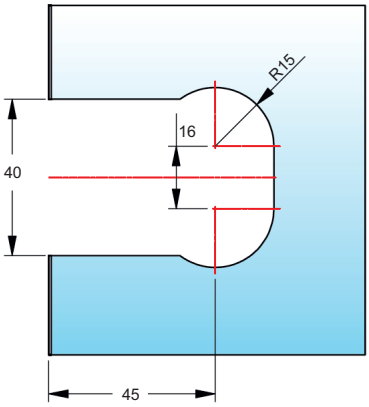

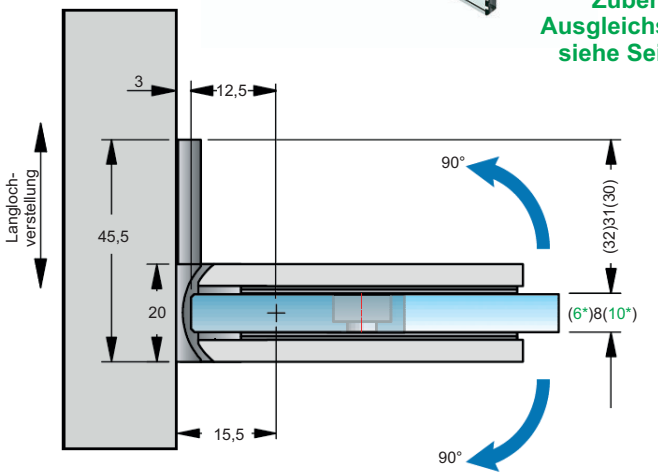

Glasbearbeitung mit Art.-Nr. 46 830 6 76:
(für 8 mm)

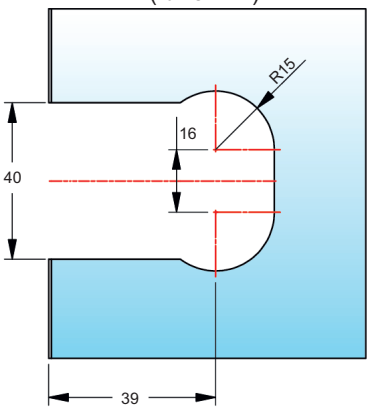

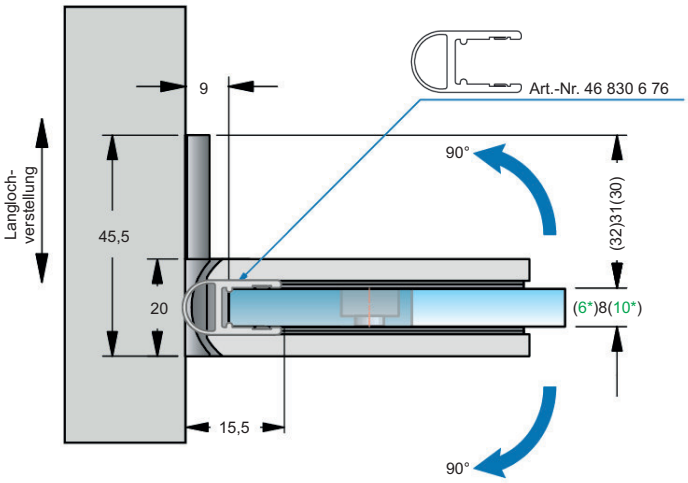

***Bei der Verwendung der Beschläge für 6 / 10 mm Glasdicke bitte das Einlagen Set Art.-Nr. 99 160 6 31 pro Beschlag kostenlos mitbestellen!**

Art.-Nr. 46 121 Duschpendeltürband **Flamea**, **Glas-Glas 180°**, je nach verwendeter Dichtung **beidseitig 90° öffnend**, für **6* / 8 / 10* mm Glasdicke**, mit verstellbarer Nulllagenstellung

Werkstoff / Oberfläche:

1 09	Zink mattverchromt
1 14	Zink PVD schwarz matt
1 22	Zink glanzverchromt
1 72	Zink PVD Edelstahlfinish

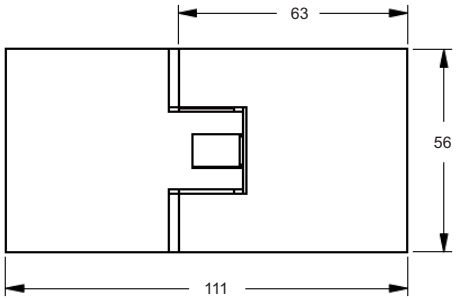

MADE IN GERMANY

Glasbearbeitung ohne Dichtprofil:
(für 8 mm)

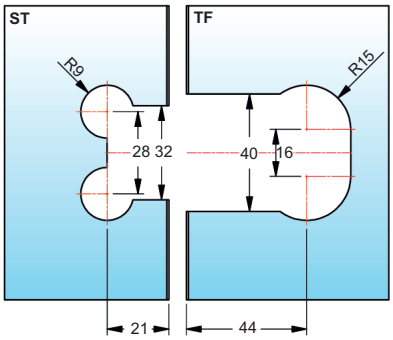

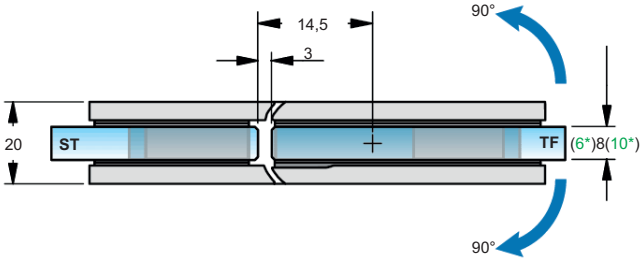

Glasbearbeitung mit Art.-Nr. 46 810 6 76:
(für 8 mm)

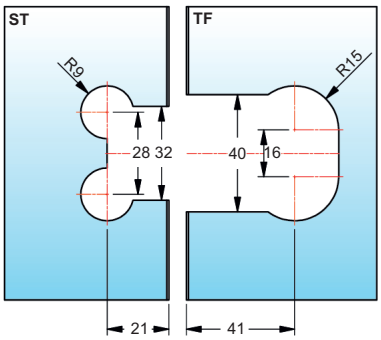

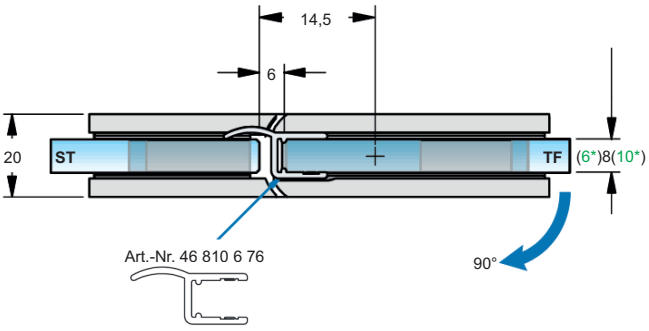

Glasbearbeitung mit Art.-Nr. 46 830 6 76:
(für 8 mm)

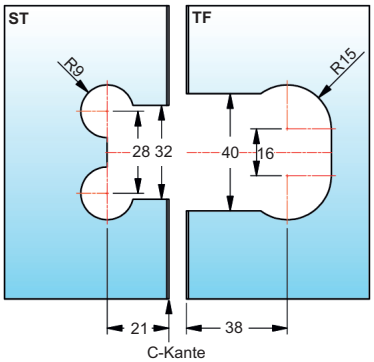

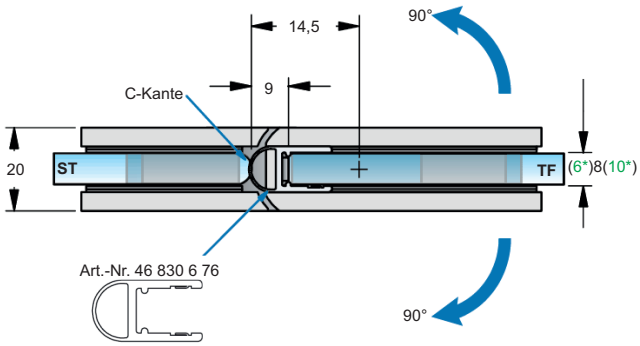

***Bei der Verwendung der Beschläge für 6 / 10 mm Glasdicke bitte das Einlagen Set Art.-Nr. 99 161 6 31 pro Beschlag kostenlos mitbestellen!**

Art.-Nr. 46 085 Duschtürband **Flinter**, **Glas-Wand 90°**, **einseitig 90° nach innen öffnend**, für **6 - 10 mm Glasdicke**, mit einseitiger Befestigungslasche mit Langlochverstellung und verdeckte Verschraubungen mit Abdeckkappen, Einrastfunktion bei 0°, mit **3 Federn***

Art.-Nr. 46 086 wie vor, jedoch mit **2 Federn***

Art.-Nr. 46 087 wie vor, jedoch mit **1 Feder***

Art.-Nr. 46 088 wie vor, jedoch **ohne Feder**

Werkstoff / Oberfläche:

1 09	Zink mattverchromt
1 14	Zink PVD schwarz matt
1 22	Zink glanzverchromt
1 72	Zink PVD Edelstahlfinish

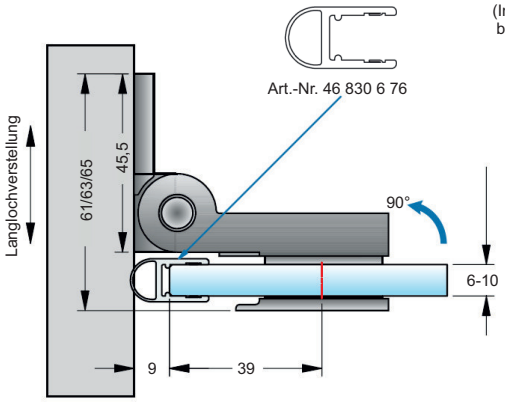

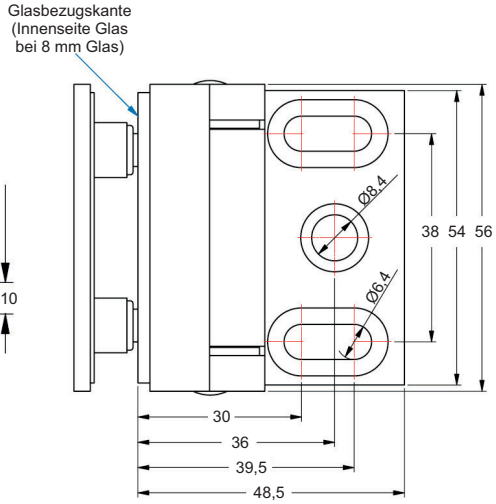

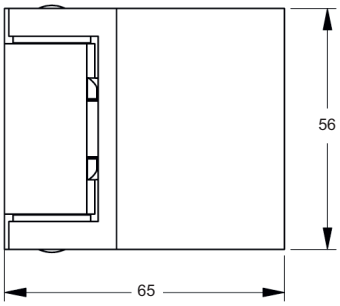

Glasbearbeitung:
(für 8 mm)

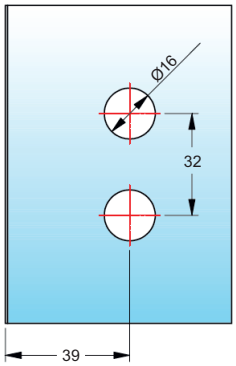

*Empfohlene Federanzahl siehe Tabelle Seite 63!

Art.-Nr. 46 105 Duschtürband **Flinter**, **Glas-Wand 90°**, **einseitig 90° nach außen öffnend**, für **6 - 10 mm Glasdicke**, mit einseitiger Befestigungslasche mit Langlochverstellung verdeckte Verschraubungen mit Abdeckka Einrastfunktion bei 0°, mit **3 Federn***

Art.-Nr. 46 106 wie vor, jedoch mit **2 Federn***

Art.-Nr. 46 107 wie vor, jedoch mit **1 Feder***

Art.-Nr. 46 108 wie vor, jedoch **ohne Feder**

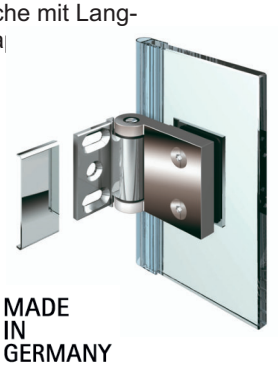

Werkstoff / Oberfläche:

1 09	Zink mattverchromt
1 14	Zink PVD schwarz matt
1 22	Zink glanzverchromt
1 72	Zink PVD Edelstahlfinish

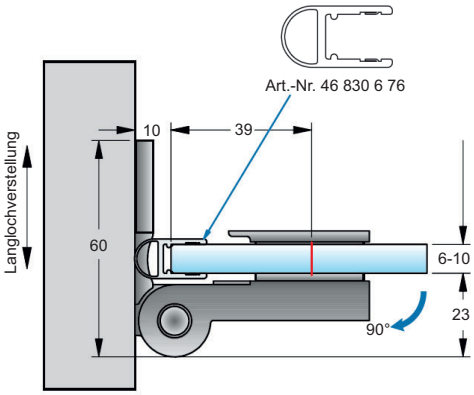

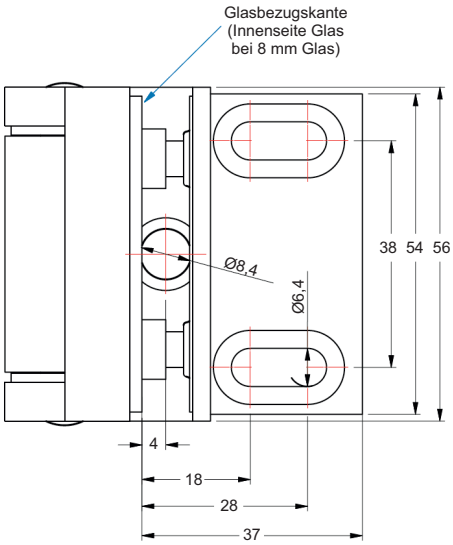

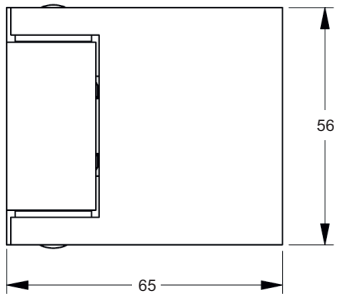

Glasbearbeitung:
(für 8 mm)

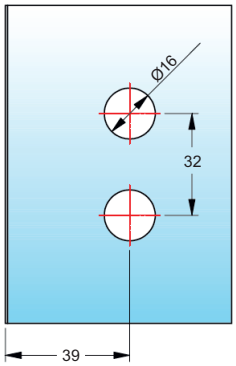

*Empfohlene Federanzahl siehe Tabelle Seite 63!

Art.-Nr. 46 115 Duschtürband **Flinter**, **Glas-Wand 90°**, **einseitig 90° nach außen öffnend**, für **6 - 10 mm Glasdicke**, mit beidseitiger Befestigungslasche mit Langlochverstellung undverdeckte Verschraubungen mit Abdeckkappen, Einrastfunktion bei 0°, mit **3 Federn***

Art.-Nr. 46 116 wie vor, jedoch mit **2 Federn***

Art.-Nr. 46 117 wie vor, jedoch mit **1 Feder***

Art.-Nr. 46 118 wie vor, jedoch **ohne Feder**

MADE IN GERMANY

Werkstoff / Oberfläche:

1 09	Zink mattverchromt
1 14	Zink PVD schwarz matt
1 22	Zink glanzverchromt
1 72	Zink PVD Edelstahlfinish

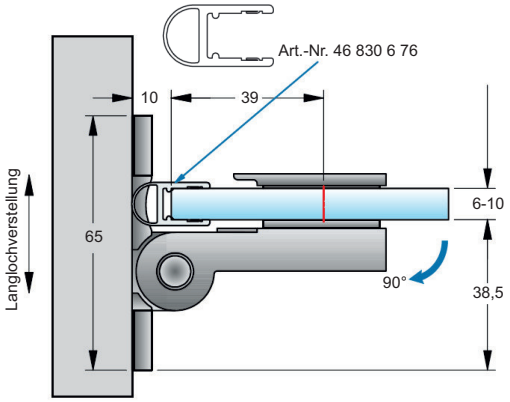

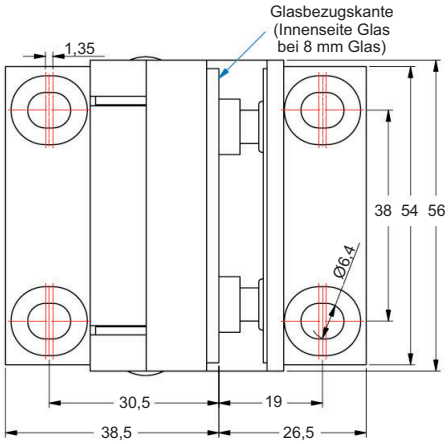

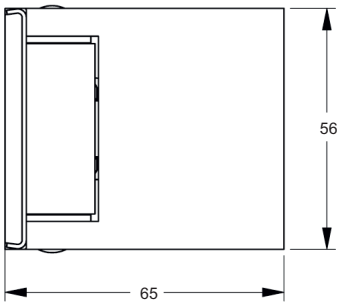

Glasbearbeitung:
(für 8 mm)

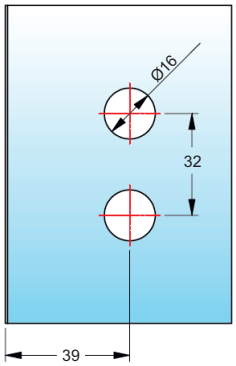

*Empfohlene Federanzahl siehe Tabelle Seite 63!

Art.-Nr. 46 125 Duschtürband **Flinter**, **Glas-Glas 90°**, **einseitig 155° nach außen öffnend**, für **6 - 10 mm Glasdicke**, verdeckte Verschraubung mit Abdeckkappe (Schrauben an der Seitenteilbefestigung sichtbar), Einrastfunktion bei 0°, mit **3 Federn***

Art.-Nr. 46 126 wie vor, jedoch mit **2 Federn***

Art.-Nr. 46 127 wie vor, jedoch mit **1 Feder***

Art.-Nr. 46 128 wie vor, jedoch **ohne Feder**

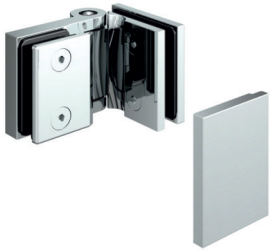

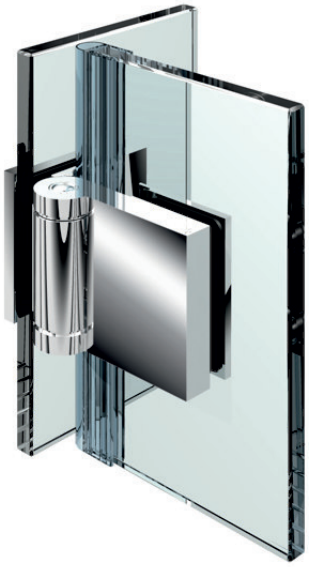

Werkstoff / Oberfläche:

1 09	Zink mattverchromt
1 14	Zink PVD schwarz matt
1 22	Zink glanzverchromt
1 72	Zink PVD Edelstahlfinish

MADE IN GERMANY

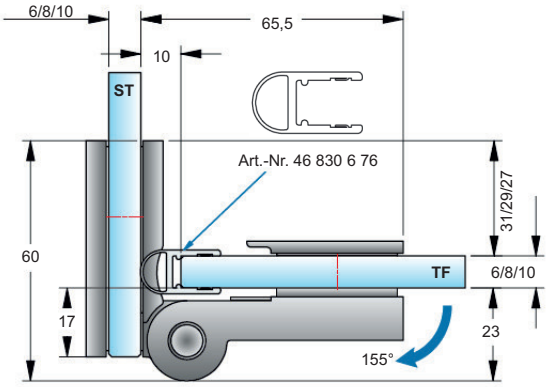

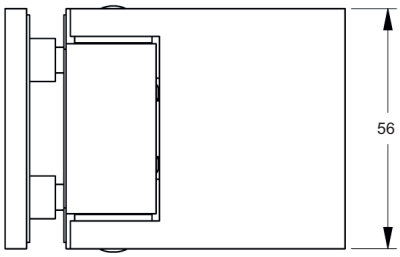

Glasbearbeitung:
(für 8 mm)

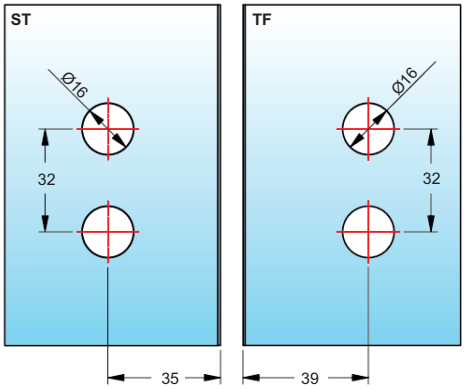

*Empfohlene Federanzahl siehe Tabelle Seite 63!

Art.-Nr. 46 155 Duschtürband **Flinter**, **Glas-Glas 180°**, **einseitig 180° nach innen öffnend** für **6 - 10 mm Glasdicke**, verdeckte Verschraubungen mit Abdeckkappen, Einrastfunktion bei 0°, mit **3 Federn***

Art.-Nr. 46 156 wie vor, jedoch mit **2 Federn***

Art.-Nr. 46 157 wie vor, jedoch mit **1 Feder***

Art.-Nr. 46 158 wie vor, jedoch **ohne Feder**

Werkstoff / Oberfläche:

1 09	Zink mattverchromt
1 14	Zink PVD schwarz matt
1 22	Zink glanzverchromt
1 72	Zink PVD Edelstahlfinish

Glasbearbeitung:
(für 8 mm)

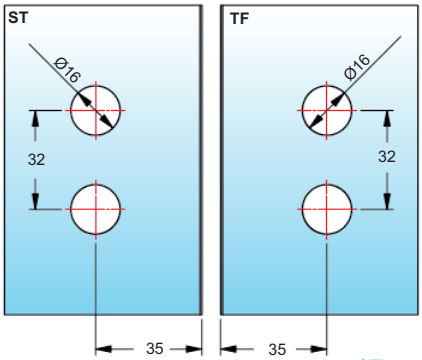

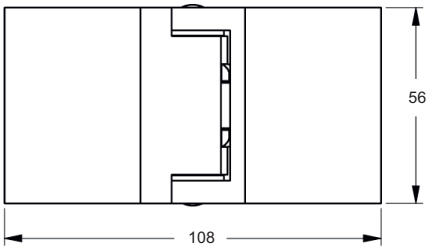

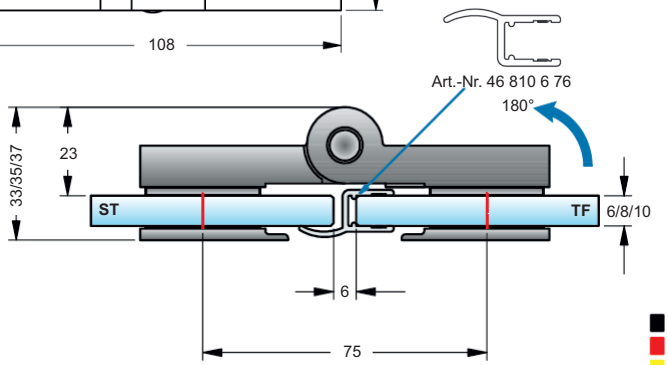

MADE IN GERMANY

***Empfohlene Federanzahl siehe Tabelle Seite 63!**

Art.-Nr. 46 175 Duschtürband **Flinter**, **Glas-Glas 180°**, **einseitig 180° nach außen öffnend**, für **6 - 10 mm Glasdicke**, verdeckte Verschraubungen mit Abdeckkappen, Einrastfunktion bei 0°, mit **3 Federn***

Art.-Nr. 46 176 wie vor, jedoch mit **2 Federn***

Art.-Nr. 46 177 wie vor, jedoch mit **1 Feder***

Art.-Nr. 46 178 wie vor, jedoch **ohne Feder**

Werkstoff / Oberfläche:

1 09	Zink mattverchromt
1 14	Zink PVD schwarz matt
1 22	Zink glanzverchromt
1 72	Zink PVD Edelstahlfinish

Glasbearbeitung:
(für 8 mm)

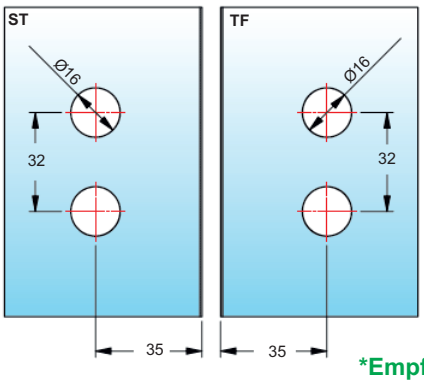

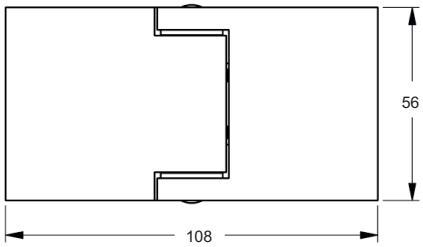

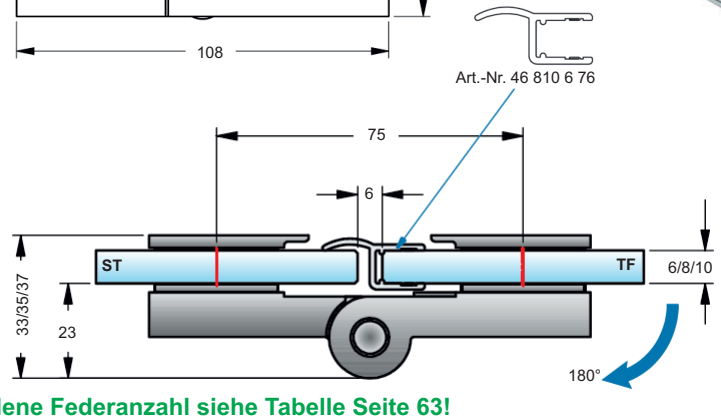

MADE IN GERMANY

***Empfohlene Federanzahl siehe Tabelle Seite 63!**

Art.-Nr. 46 195 Duschtürband **Flinter**, **Glas-Glas 135°**, **einseitig 225° nach außen öffnend**, für **6 - 10 mm Glasdicke**, verdeckte Verschraubungen mit Abdeckkappen, Einrastfunktion bei 0°, mit **3 Federn***

Art.-Nr. 46 196 wie vor, jedoch mit **2 Federn***

Art.-Nr. 46 197 wie vor, jedoch mit **1 Feder***

Art.-Nr. 46 198 wie vor, jedoch **ohne Feder**

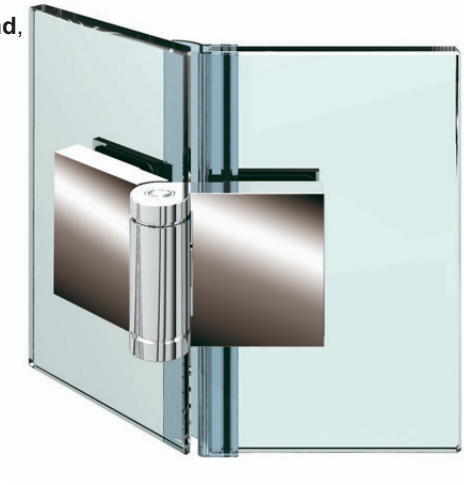

Werkstoff / Oberfläche:

1 09	Zink mattverchromt
1 14	Zink PVD schwarz matt
1 22	Zink glanzverchromt
1 72	Zink PVD Edelstahlfinish

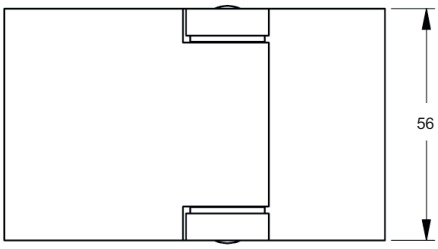

MADE IN GERMANY

Glasbearbeitung:
(für 8 mm)

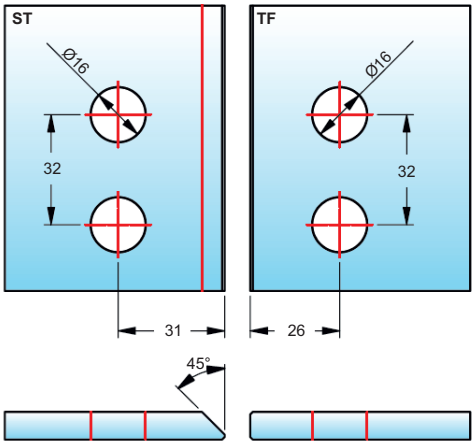

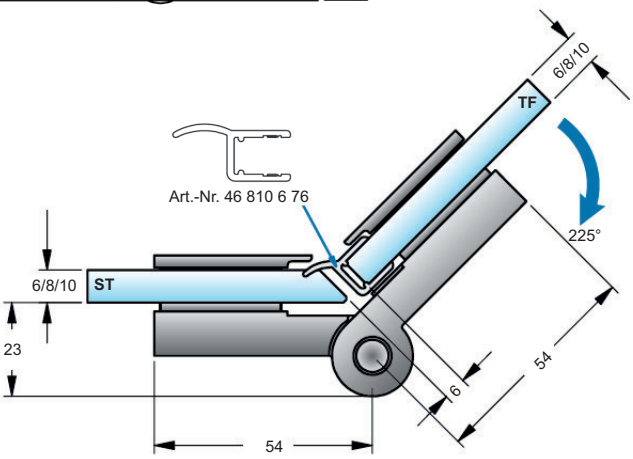

*Empfohlene Federanzahl siehe Tabelle Seite 63!

Empfohlene Federanzahl für Türen mit Flinter Duschkabinenbändern

			Türbreite									
			450 mm	500 mm	550 mm	600 mm	650 mm	700 mm	750 mm	800 mm	850 mm	900 mm
Türhöhe	6 mm	1.600 mm	10,8 kg	12,0 kg	13,2 kg	14,4 kg	15,6 kg	16,8 kg	18,0 kg	19,2 kg	20,4 kg	21,6 kg
		1.700 mm	11,5 kg	12,8 kg	14,0 kg	15,3 kg	16,6 kg	17,9 kg	19,1 kg	20,4 kg	21,7 kg	23,0 kg
		1.800 mm	12,2 kg	13,5 kg	14,9 kg	16,2 kg	17,6 kg	18,9 kg	20,3 kg	21,6 kg	23,0 kg	24,3 kg
		1.900 mm	12,8 kg	14,3 kg	15,7 kg	17,1 kg	18,5 kg	20,0 kg	21,4 kg	22,8 kg	24,2 kg	25,7 kg
		2.000 mm	13,5 kg	15,0 kg	16,5 kg	18,0 kg	19,5 kg	21,0 kg	22,5 kg	24,0 kg	25,5 kg	27,0 kg
		2.100 mm	14,2 kg	15,8 kg	17,3 kg	18,9 kg	20,5 kg	22,1 kg	23,6 kg	25,2 kg	26,8 kg	28,4 kg
	8 mm	1.600 mm	14,4 kg	16,0 kg	17,6 kg	19,2 kg	20,8 kg	22,4 kg	24,0 kg	25,6 kg	27,2 kg	28,8 kg
		1.700 mm	15,3 kg	17,0 kg	18,7 kg	20,4 kg	22,1 kg	23,8 kg	25,5 kg	27,2 kg	28,9 kg	30,6 kg
		1.800 mm	16,2 kg	18,0 kg	19,8 kg	21,6 kg	23,4 kg	25,2 kg	27,0 kg	28,8 kg	30,6 kg	32,4 kg
		1.900 mm	17,1 kg	19,0 kg	20,9 kg	22,8 kg	24,7 kg	26,6 kg	28,5 kg	30,4 kg	32,3 kg	34,2 kg
		2.000 mm	18,0 kg	20,0 kg	22,0 kg	24,0 kg	26,0 kg	28,0 kg	30,0 kg	32,0 kg	34,0 kg	36,0 kg
		2.100 mm	18,9 kg	21,0 kg	23,1 kg	25,2 kg	27,3 kg	29,4 kg	31,5 kg	33,6 kg	35,7 kg	37,8 kg
	10 mm	1.600 mm	18,0 kg	20,0 kg	22,0 kg	24,0 kg	26,0 kg	28,0 kg	30,0 kg	32,0 kg	34,0 kg	36,0 kg
		1.700 mm	19,1 kg	21,3 kg	23,4 kg	25,5 kg	27,6 kg	29,8 kg	31,9 kg	34,0 kg	36,1 kg	38,3 kg
		1.800 mm	20,3 kg	22,5 kg	24,8 kg	27,0 kg	29,3 kg	31,5 kg	33,8 kg	36,0 kg	38,3 kg	40,5 kg
		1.900 mm	21,4 kg	23,8 kg	26,1 kg	28,5 kg	30,9 kg	33,3 kg	35,6 kg	38,0 kg	40,4 kg	42,8 kg
		2.000 mm	22,5 kg	25,0 kg	27,5 kg	30,0 kg	32,5 kg	35,0 kg	37,5 kg	40,0 kg	42,5 kg	45,0 kg
		2.100 mm	23,6 kg	26,3 kg	28,9 kg	31,5 kg	34,1 kg	36,8 kg	39,4 kg	42,0 kg	44,6 kg	47,3 kg

- Beschläge mit 1 Feder für leichte Türen
- Beschläge mit 2 Federn für mittelschwere Türen
- Beschläge mit 3 Feder für schwere Türen
- Türen zu schwer

Art.-Nr. 46 140 Duschtürband-Set **Fluture**, überlappend, **Glas-Glas 180°**, **180° nach außen öffnend**, für **6 und 8 mm Glasdicke**

Werkstoff / Oberfläche:

1 09	Zink mattverchromt
1 22	Zink glanzverchromt
1 72	Zink PVD Edelstahlfinish

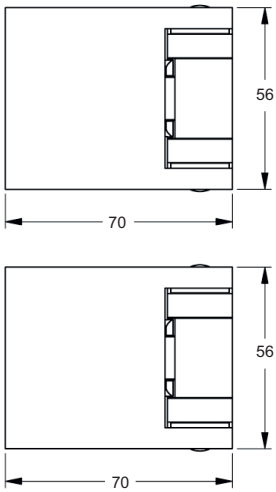

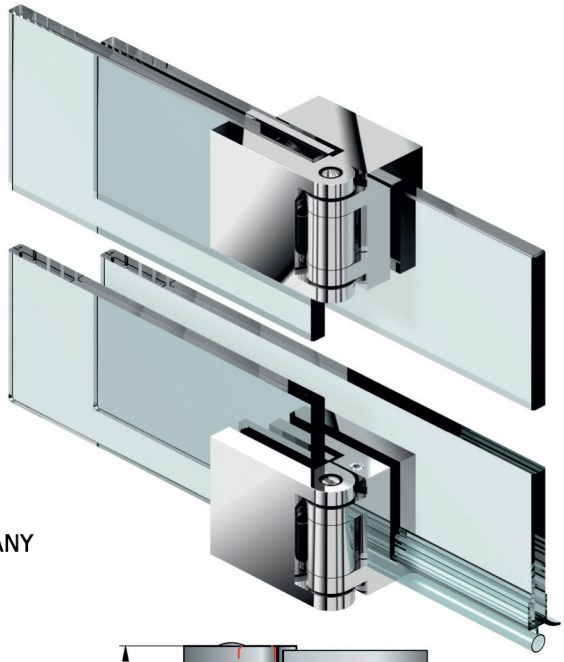

MADE IN GERMANY

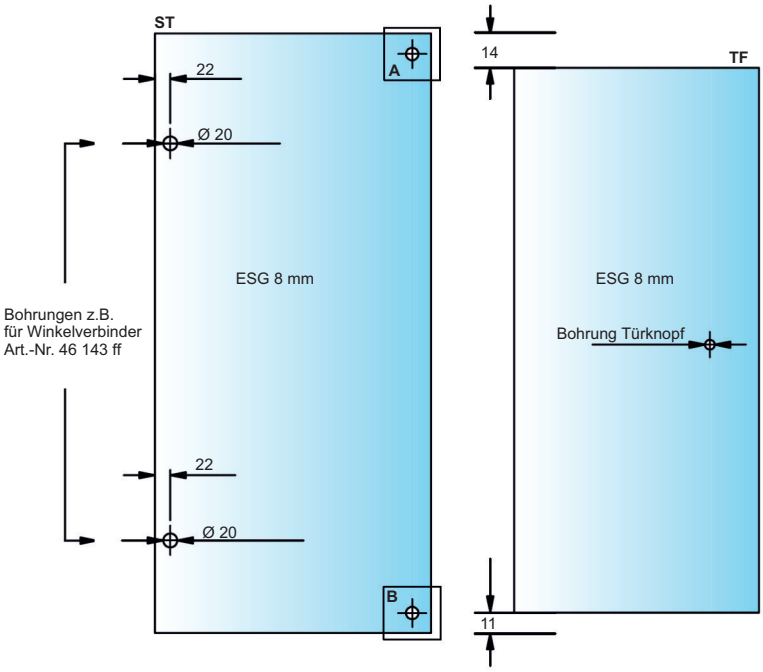

Glasbearbeitung:
(für 6 und 8 mm Glas)

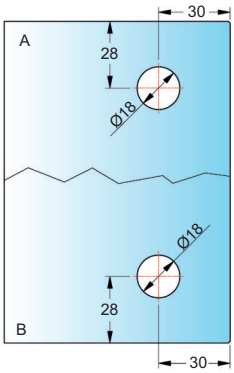

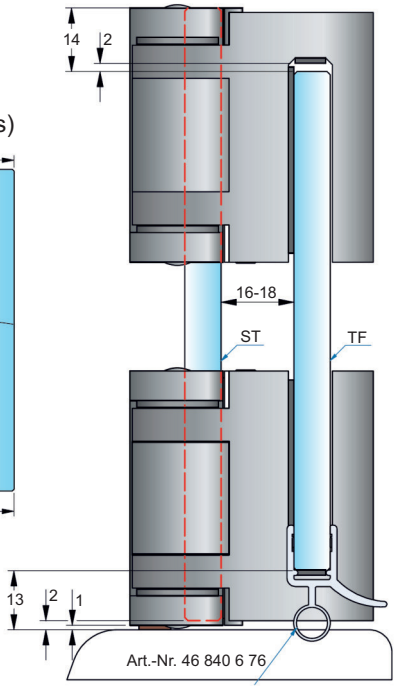

Verstellbereich für den Türflügel bei den unterschiedlichen Überlappungen (Ü). Die Mindestüberlappung sollte nicht unterschritten werden	
Überlappung (Ü) in mm	Verstellbereich in mm
mindestens 80	± 10
100	± 30
120	± 50
empfohlen 150	± 80
180	± 110
200	± 130
250	± 180

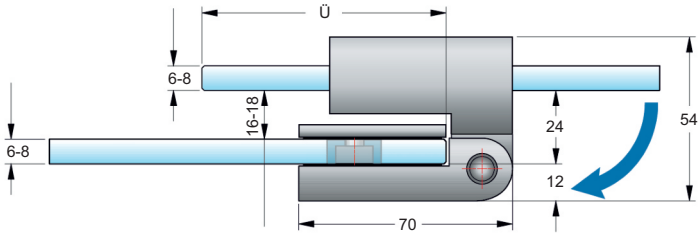

Art.-Nr. 46 141 Duschtürband-Set **Fluture** bei Verwendung von Schwallschutz, **überlappend**
Glas-Glas 180°, **180° nach außen öffnend**, für **6 - 8 mm Glasdicke**

Werkstoff / Oberfläche:

1 09	Zink mattverchromt
1 22	Zink glanzverchromt
1 72	Zink PVD Edelstahlfinish

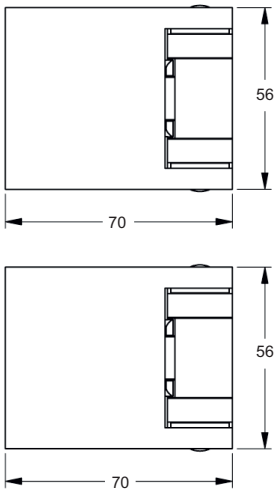

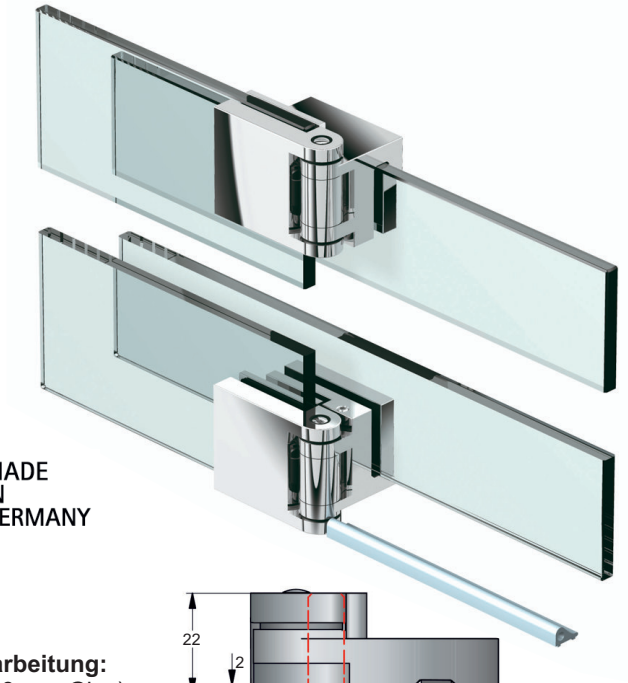

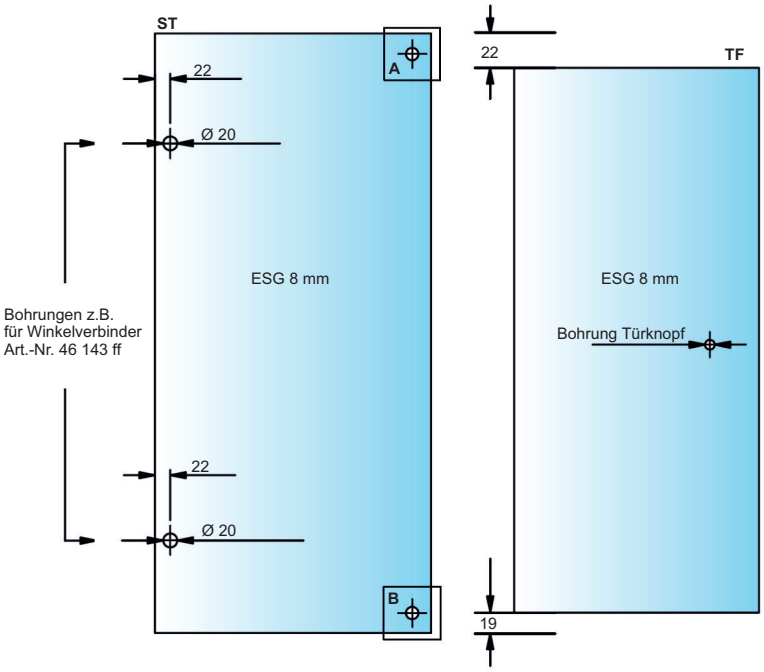

Glasbearbeitung:
(für 6 und 8 mm Glas)

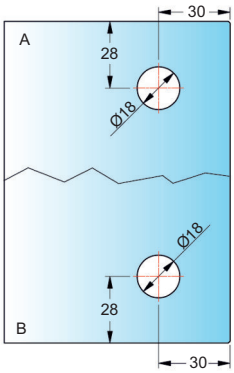

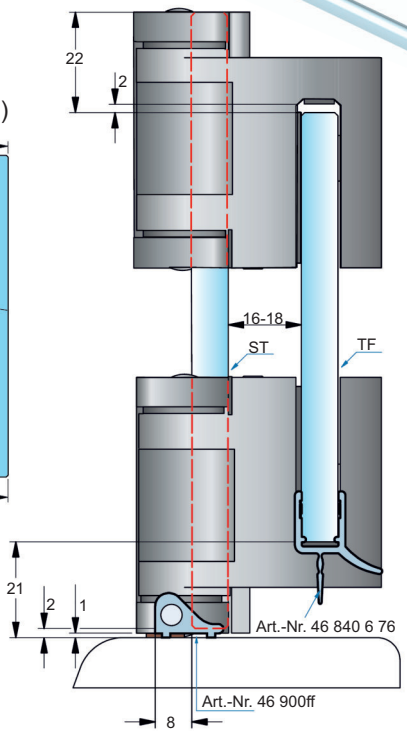

Verstellbereich für den Türflügel bei den unterschiedlichen Überlappungen (Ü). Die Mindestüberlappung sollte nicht unterschritten werden	
Überlappung (Ü) in mm	Verstellbereich in mm
mindestens 80	± 10
100	± 30
120	± 50
empfohlen 150	± 80
180	± 110
200	± 130
250	± 180

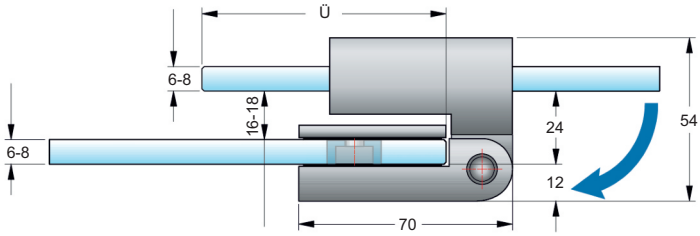

Art.-Nr. 46 285 Duschtürband **Nivello** mit Hebe-Senk-Funktion, **Glas-Wand 90°**, für **6 - 10 mm Glasdicke**, Glasbefestigung mit Gegenplatte, mit verstellbarer Nulllagenstellung, einseitige Befestigungslasche mit Langlochverstellung und Abdeckplatte, für beide Situationen montierbar

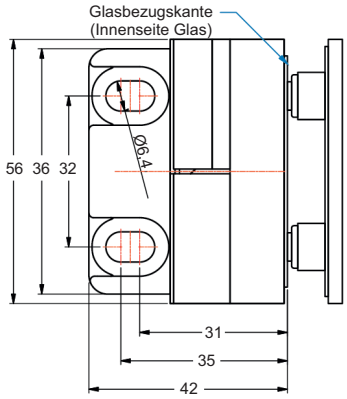

Werkstoff / Oberfläche:

1 09	Zink mattverchromt
1 22	Zink glanzverchromt
1 72	Zink PVD Edelstahlfinish

MADE IN GERMANY

links montiert, 90° nach außen hin öffnend, Lasche außen
(alle gezeigten Maße/Dichtprofile gelten für 8 mm Glas)

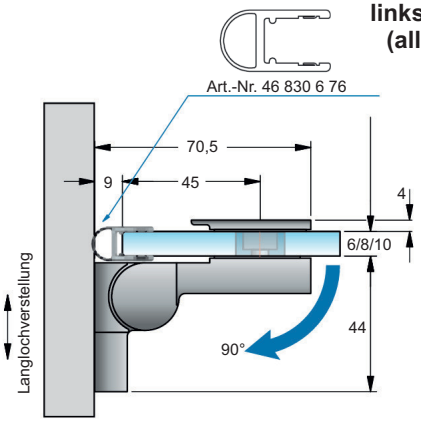

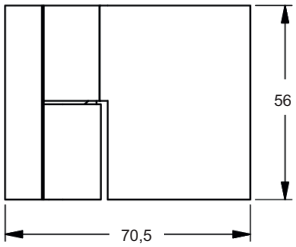

Glasbohrungen:

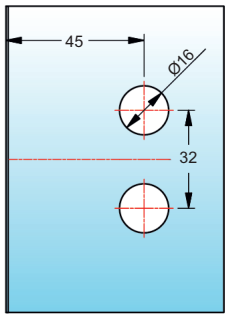

rechts montiert, 90° nach innen hin öffnend, Lasche innen
(alle gezeigten Maße/Dichtprofile gelten für 8 mm Glas)

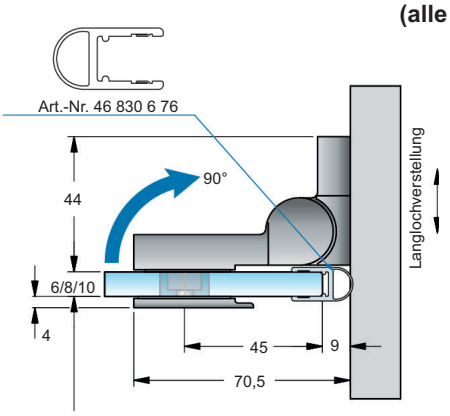

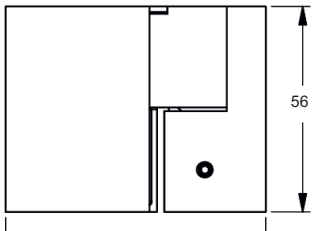

Glasbohrungen:

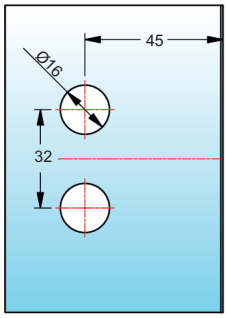

Art.-Nr. 46 286 Duschtürband **Nivello** mit Hebe-Senk-Funktion, **Glas-Wand 90°**, für **6 - 10 mm Glasdicke**, Glasbefestigung mit Gegenplatte, mit verstellbarer Nulllagenstellung, einseitige Befestigungslasche mit Langlochverstellung und Abdeckplatte, für beide Situationen montierbar

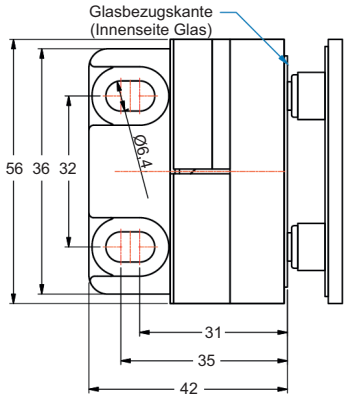

Werkstoff / Oberfläche:

1 09	Zink mattverchromt
1 22	Zink glanzverchromt
1 72	Zink PVD Edelstahlfinish

MADE IN GERMANY

rechts montiert, 90° nach außen hin öffnend, Lasche außen
(alle gezeigten Maße/Dichtprofile gelten für 8 mm Glas)

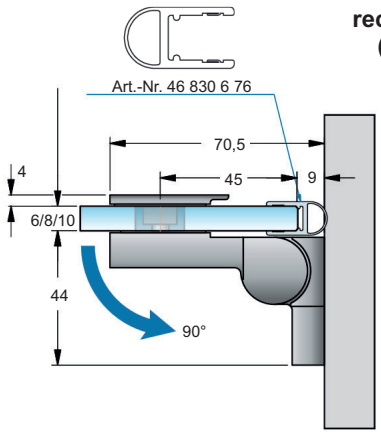

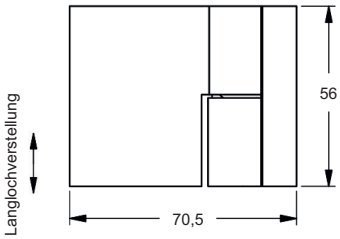

Glasbohrungen:

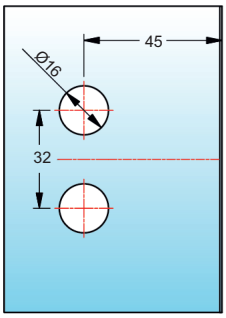

links montiert, 90° nach innen hin öffnend, Lasche innen
(alle gezeigten Maße/Dichtprofile gelten für 8 mm Glas)

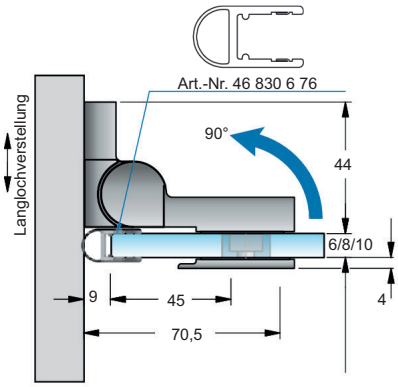

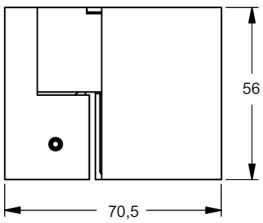

Glasbohrungen:

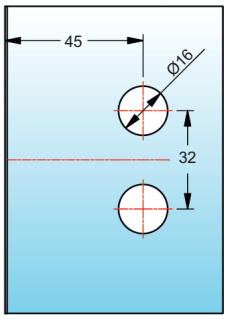

Art.-Nr. 46 287 Duschtürband **Nivello** mit Hebe-Senk-Funktion, **Glas-Wand 90°**, für **6 - 10 mm Glasdicke**, Glasbefestigung mit Gegenplatte, mit verstellbarer Nulllagenstellung, einseitige Befestigungslasche innen mit Langlochverstellung und Abdeckplatte

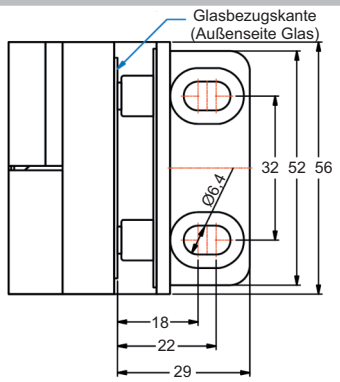

Werkstoff / Oberfläche:

1 09	Zink mattverchromt
1 22	Zink glanzverchromt
1 72	Zink PVD Edelstahlfinish

MADE IN GERMANY

links montiert, 90° nach außen öffnend, Lasche innen (alle gezeigten Maße/Dichtprofile gelten für 8 mm Glas)

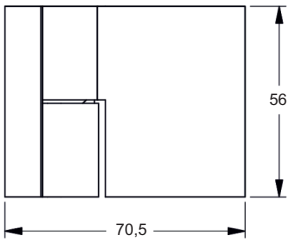

Glasbohrungen:

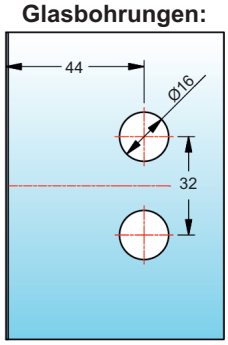

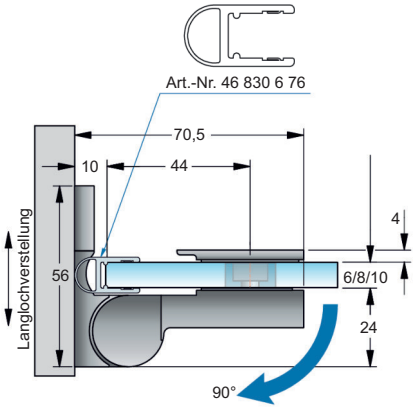

Art.-Nr. 46 288 Duschtürband **Nivello** mit Hebe-Senk-Funktion, **Glas-Wand 90°**, für **6 - 10 mm Glasdicke**, Glasbefestigung mit Gegenplatte, mit verstellbarer Nulllagenstellung, einseitige Befestigungslasche innen mit Langlochverstellung und Abdeckplatte

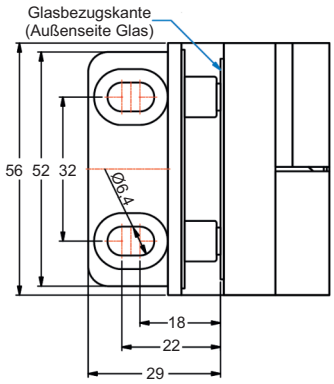

Werkstoff / Oberfläche:

1 09	Zink mattverchromt
1 22	Zink glanzverchromt
1 72	Zink PVD Edelstahlfinish

rechts montiert, 90° nach außen öffnend, Lasche innen (alle gezeigten Maße/Dichtprofile gelten für 8 mm Glas)

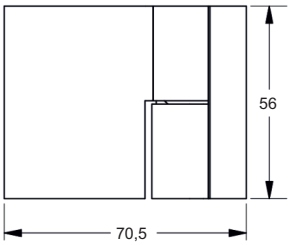

Glasbohrungen:

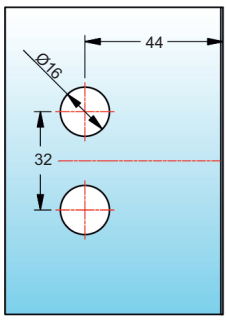

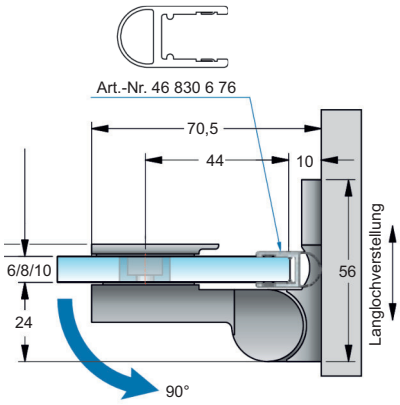

Art.-Nr. 46 289 Duschtürband **Nivello** mit Hebe-Senk-Funktion, **Glas-Glas 180°**, für **6 - 10 mm Glasdicke**, Glasbefestigung mit Gegenplatte, mit verstellbarer Nulllagenstellung, verdeckte Verschraubung mit Abdeckkappen, für beide Situationen montierbar

MADE IN GERMANY

Werkstoff / Oberfläche:

1 09	Zink mattverchromt
1 22	Zink glanzverchromt
1 72	Zink PVD Edelstahlfinish

links montiert, 180° nach außen hin öffnend
(alle gezeigten Maße/Dichtprofile gelten für 8 mm Glas)

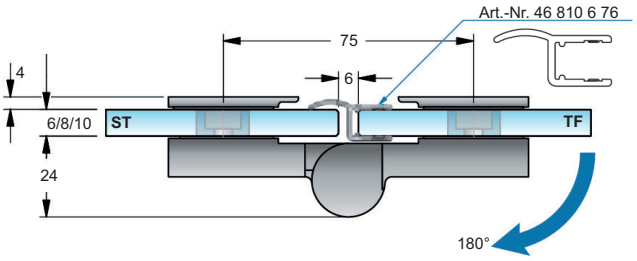

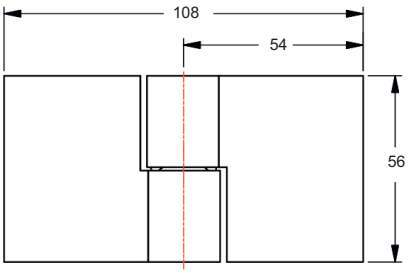

Glasbohrungen:

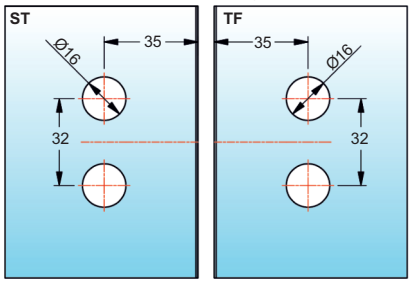

rechts montiert, 180° nach innen hin öffnend
(alle gezeigten Maße/Dichtprofile gelten für 8 mm Glas)

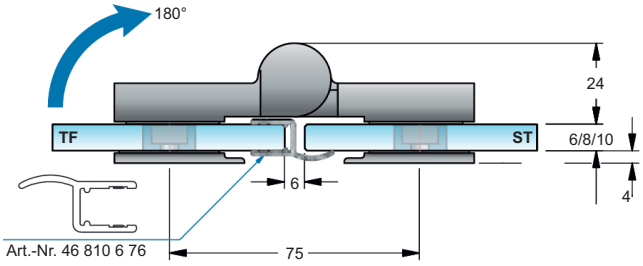

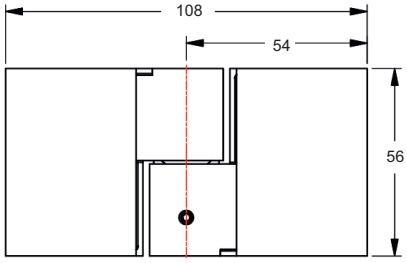

Glasbohrungen:

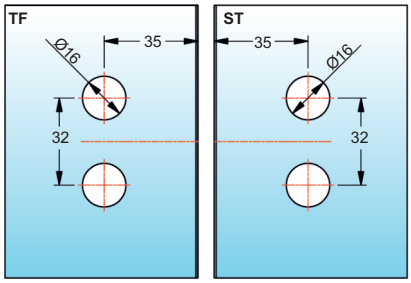

Art.-Nr. 46 290 Duschtürband **Nivello** mit Hebe-Senk-Funktion, **Glas-Glas 180°**, für **6 - 10 mm Glasdicke**, Glasbefestigung mit Gegenplatte, mit verstellbarer Nulllagenstellung, verdeckte Verschraubung mit Abdeckkappen, für beide Situationen montierbar

MADE IN GERMANY

Werkstoff / Oberfläche:

1 09	Zink mattverchromt
1 22	Zink glanzverchromt
1 72	Zink PVD Edelstahlfinish

rechts montiert, 180° nach außen hin öffnend
(alle gezeigten Maße/Dichtprofile gelten für 8 mm Glas)

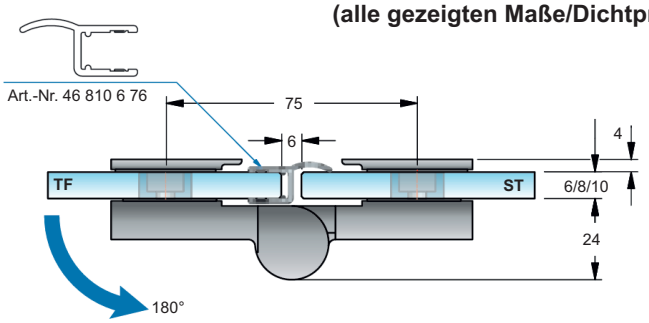

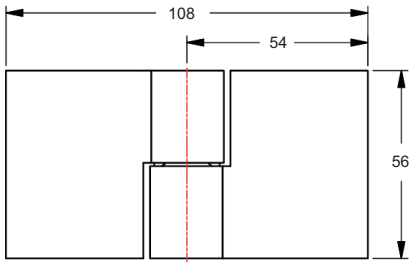

Glasbohrungen:

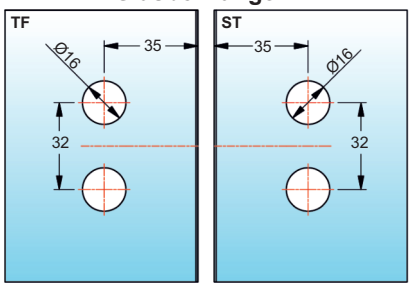

links montiert, 180° nach innen hin öffnend
(alle gezeigten Maße/Dichtprofile gelten für 8 mm Glas)

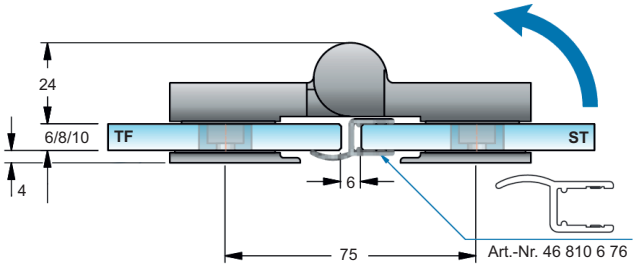

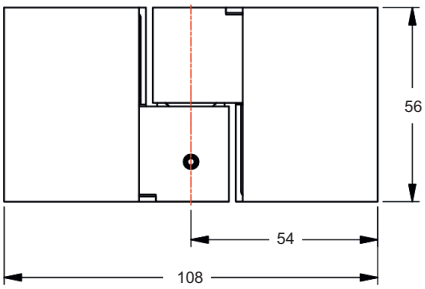

Glasbohrungen:

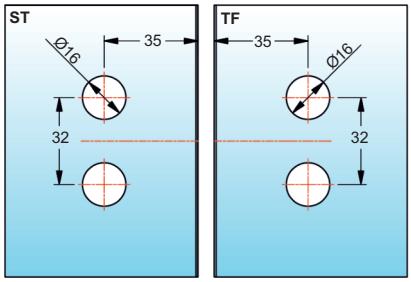

Art.-Nr. 46 293 Duschtürband **Nivello** mit Hebe-Senk-Funktion, **Glas-Glas 90°**, für **6 - 10 mm Glasdicke**, Glasbefestigung mit Gegenplatte, mit verstellbarer Nulllagenstellung, verdeckte Verschraubung mit Abdeckkappen

MADE IN GERMANY

Werkstoff / Oberfläche:

1 09	Zink mattverchromt
1 22	Zink glanzverchromt
1 72	Zink PVD Edelstahlfinish

links montiert, 90° nach innen öffnend
(alle gezeigten Maße/Dichtprofile gelten für 8 mm Glas)

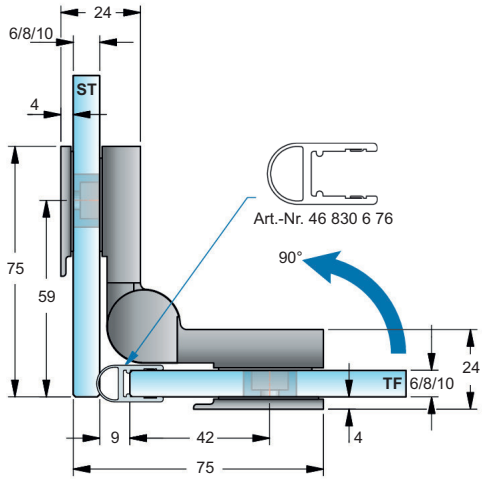

Glasbohrungen:

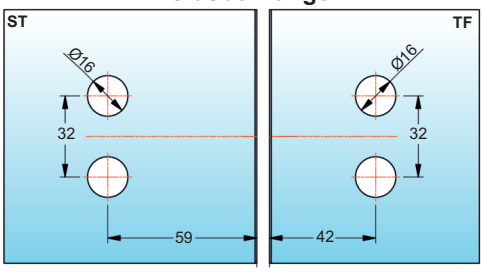

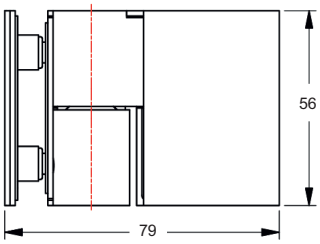

Art.-Nr. 46 294 Duschtürband **Nivello** mit Hebe-Senk-Funktion, **Glas-Glas 90°**, für **6 - 10 mm Glasdicke**, Glasbefestigung mit Gegenplatte, mit verstellbarer Nulllagenstellung, verdeckte Verschraubung mit Abdeckkappen

MADE IN GERMANY

Werkstoff / Oberfläche:

1 09	Zink mattverchromt
1 22	Zink glanzverchromt
1 72	Zink PVD Edelstahlfinish

rechts montiert, 90° nach innen öffnend, Lasche innen
(alle gezeigten Maße/Dichtprofile gelten für 8 mm Glas)

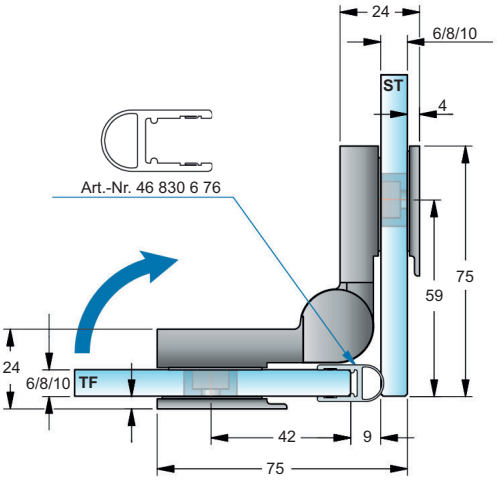

Glasbohrungen:

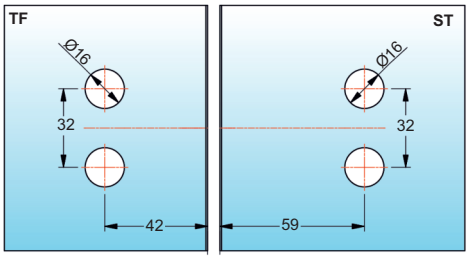

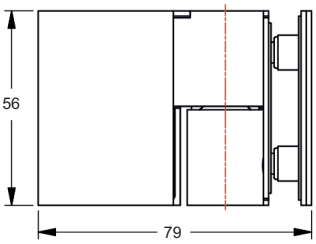

Art.-Nr. 46 291 Duschtürband **Nivello** mit Hebe-Senk-Funktion, **Glas-Glas 135°**, für **6 - 10 mm Glasdicke**, Glasbefestigung mit Gegenplatte, mit verstellbarer Nulllagenstellung, verdeckte Verschraubung mit Abdeckkappen, für beide Situationen montierbar

MADE IN GERMANY

Werkstoff / Oberfläche:

1 09	Zink mattverchromt
1 22	Zink glanzverchromt
1 72	Zink PVD Edelstahlfinish

links montiert, 180° nach außen hin öffnend (2. Nulllage)
(alle gezeigten Maße/Dichtprofile gelten für 8 mm Glas)

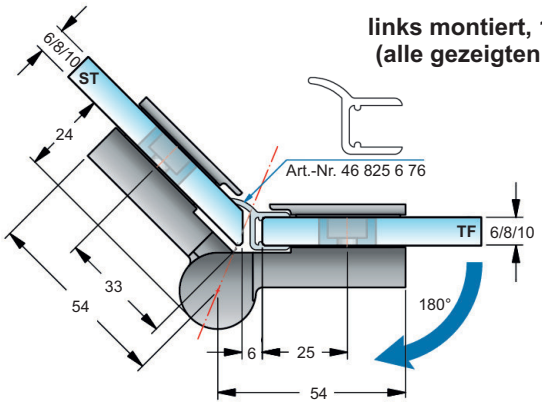

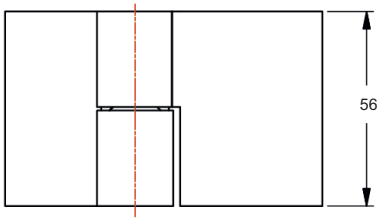

Glasbearbeitung:

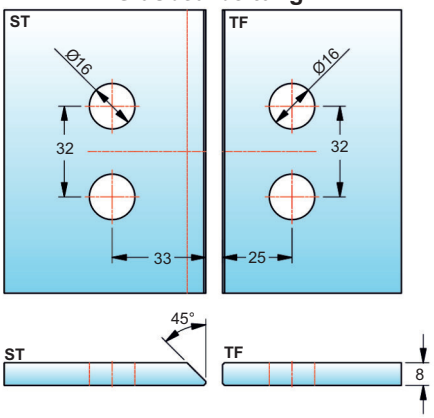

rechts montiert, 135° nach innen hin öffnend
(alle gezeigten Maße/Dichtprofile gelten für 8 mm Glas)

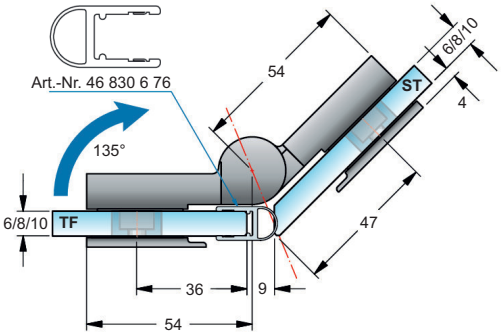

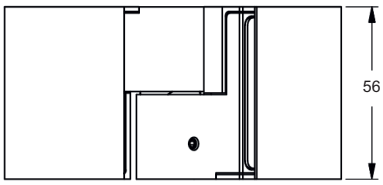

Glasbearbeitung:

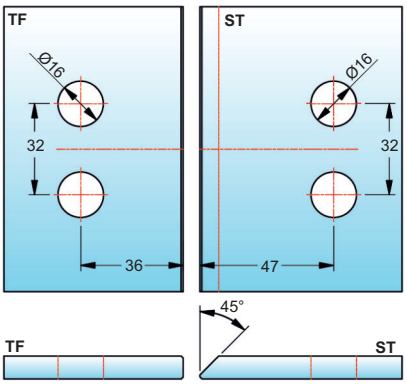

Art.-Nr. 46 292 Duschtürband **Nivello** mit Hebe-Senk-Funktion, **Glas-Glas 135°**, für **6 - 10 mm Glasdicke**, Glasbefestigung mit Gegenplatte, mit verstellbarer Nulllagenstellung, verdeckte Verschraubung mit Abdeckkappen, für beide Situationen montierbar

MADE IN GERMANY

Werkstoff / Oberfläche:

1 09	Zink mattverchromt
1 22	Zink glanzverchromt
1 72	Zink PVD Edelstahlfinish

rechts montiert, 180° nach außen hin öffnend (2. Nulllage)
(alle gezeigten Maße/Dichtprofile gelten für 8 mm Glas)

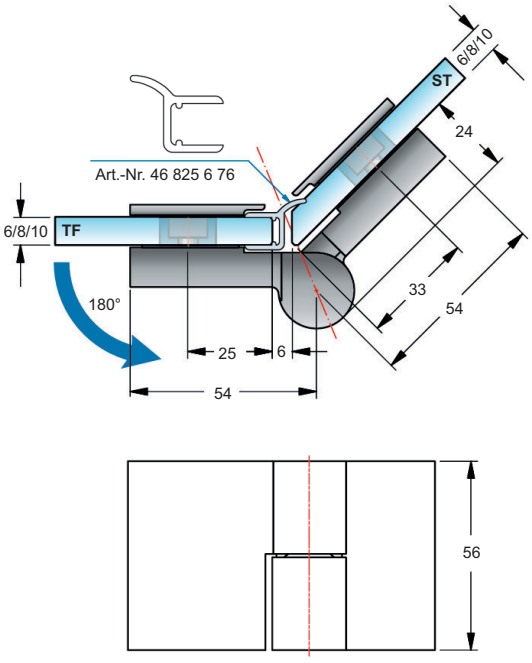

Glasbearbeitung:

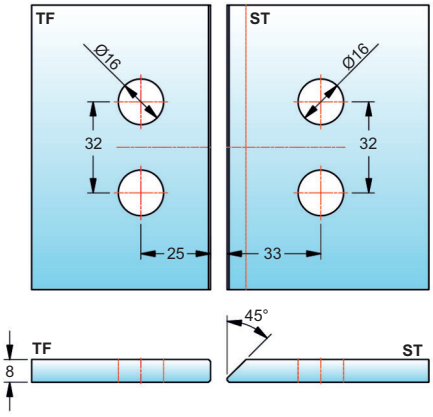

links montiert, 135° nach innen hin öffnend
(alle gezeigten Maße/Dichtprofile gelten für 8 mm Glas)

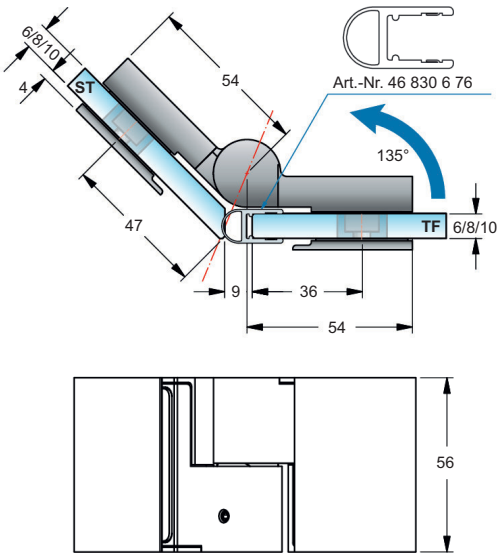

Glasbearbeitung:

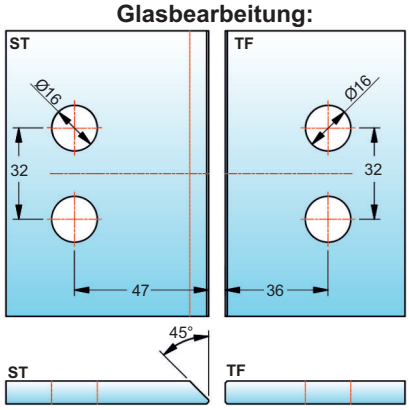

Art.-Nr. 46 145 Winkelverbinder für **Fardello, Flamea, Flinter, Nivello** und **Fluture**, starr, **Glas-Wand 90°**, für **6 - 10 mm Glasdicke**, einseitige Befestigungslasche mit Langlochverstellung und Abdeckplatte

Werkstoff / Oberfläche:

1 09	Zink mattverchromt
1 14	Zink PVD schwarz matt
1 22	Zink glanzverchromt
1 72	Zink PVD Edelstahlfinish

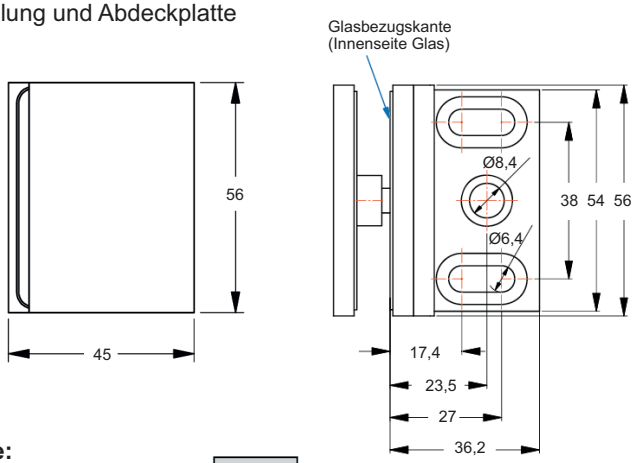

Glasbearbeitung wahlweise:
(für 6 / 8 / 10 mm)

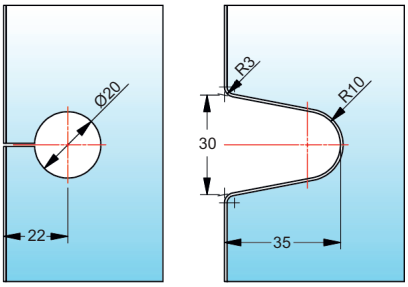

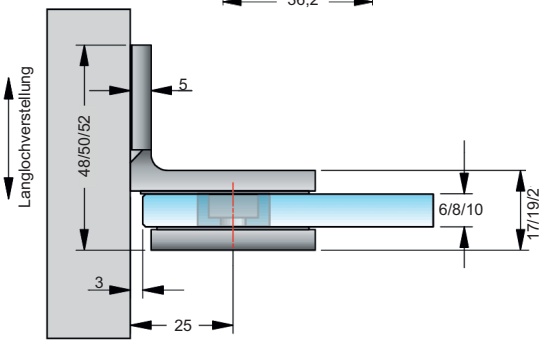

MADE
IN
GERMANY

Art.-Nr. 46 143 Winkelverbinder für **Fardello, Flamea, Flinter, Nivello** und **Fluture**, starr, **Glas-Wand 90°**, für **6 - 10 mm Glasdicke**, einseitige Befestigungslasche mit Langlochverstellung und verdeckte Verschraubung mit Abdeckkappe

Werkstoff / Oberfläche:

1 09	Zink mattverchromt
1 14	Zink PVD schwarz matt
1 15	Zink PVD schwarz glänzend
1 22	Zink glanzverchromt
1 72	Zink PVD Edelstahlfinish
1 79	Zink PVD Goldoptik

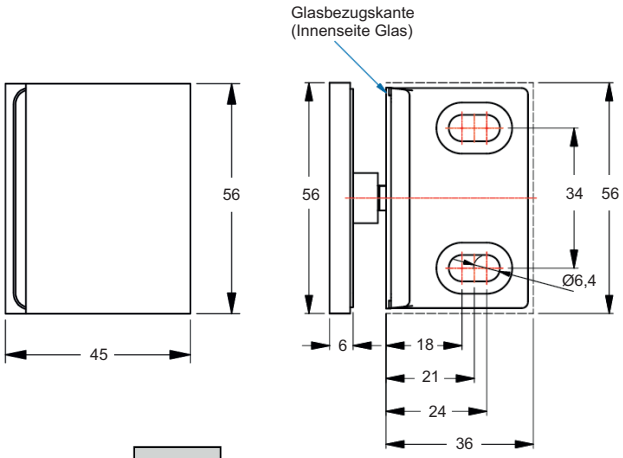

Glasbearbeitung wahlweise:
(für 6 / 8 / 10 mm)

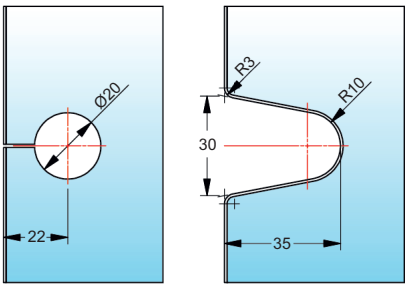

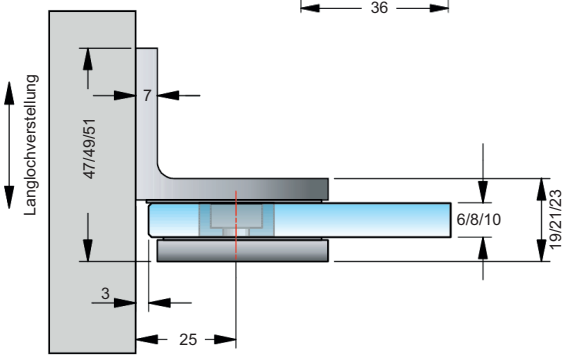

MADE
IN
GERMANY

Art.-Nr. 46 147 Längsverbinder für **Fardello, Flamea, Flinter, Nivello** und **Fluture**, starr, **Glas-Wand 180°**, für **6 - 10 mm Glasdicke**, Befestigungslasche mit Langlochverstellung und Abdeckplatte

Werkstoff / Oberfläche:

1 09	Zink mattverchromt
1 14	Zink PVD schwarz matt
1 22	Zink glanzverchromt
1 72	Zink PVD Edelstahlfinish

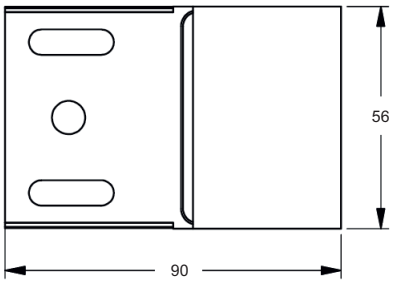

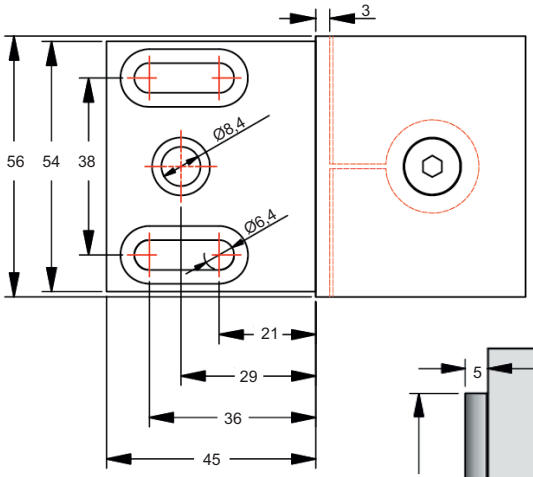

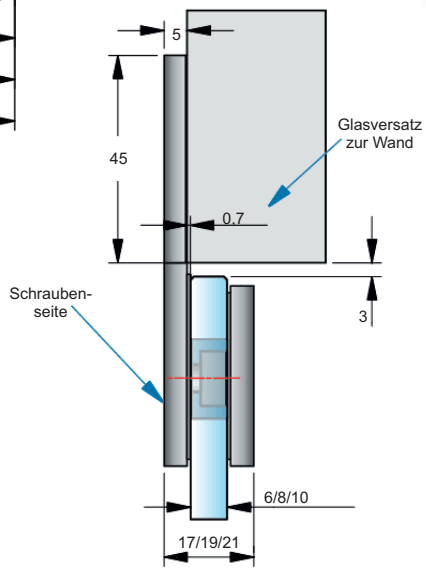

Glasbearbeitung wahlweise:
(für 6 / 8 / 10 mm)

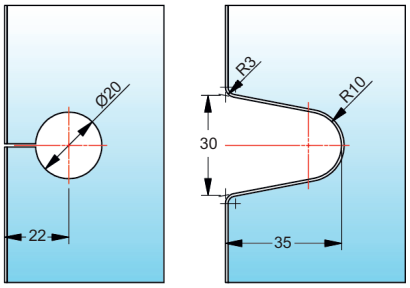

■ MADE
■ IN
■ GERMANY

Art.-Nr. 46 148 Winkelverbinder für **Fardello, Flamea, Flinter, Nivello** und **Fluture**, starr, **Glas-Wand 90°**, für **8 - 10 mm Glasdicke**, ohne sichtbare Befestigungslasche, mit Langlochverstellung und Befestigungsschraube

Werkstoff / Oberfläche:

1 09	Zink mattverchromt
1 14	Zink PVD schwarz matt
1 22	Zink glanzverchromt
1 72	Zink PVD Edelstahlfinish

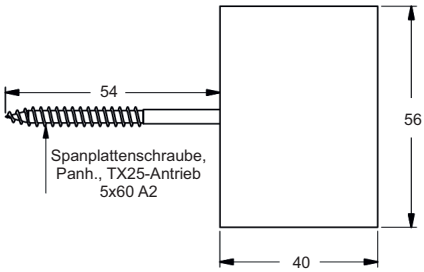

Glasbearbeitung:
(für 8 / 10 mm)

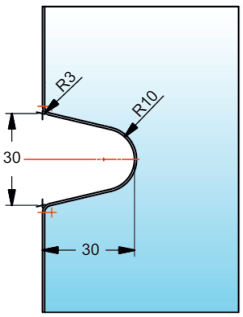

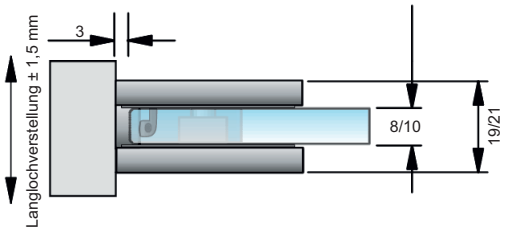

■ MADE
■ IN
■ GERMANY

Art.-Nr. 46 149 Winkelverbinder für **Fardello, Flamea, Flinter, Nivello** und **Fluture**, **Glas-Wand**, **Winkelgradzahl stufenlos von 60°-100° verstellbar**, für **6 - 10 mm Glasdicke**,einseitige Befestigungslasche mit Langlochverstellung und Abdeckplatte

Werkstoff / Oberfläche:

1 09	Zink mattverchromt
1 14	Zink PVD schwarz matt
1 22	Zink glanzverchromt
1 72	Zink PVD Edelstahlfinish

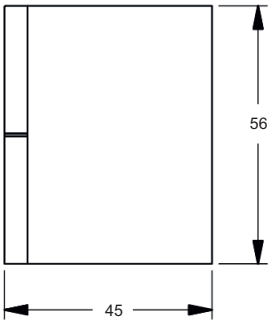

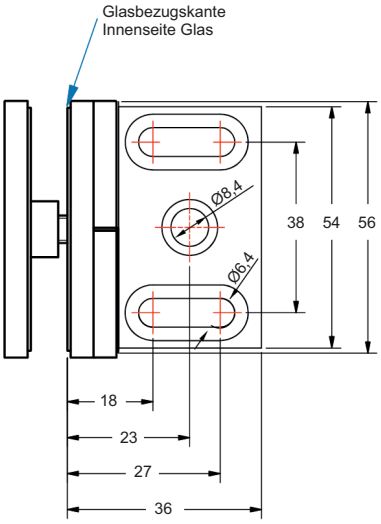

Glasbearbeitung wahlweise:
(für 8 mm Glas)

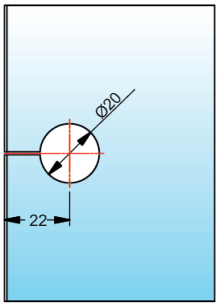

bei 90°

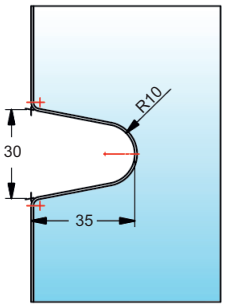

bei 75°-100°

Bei anderen Gradzahlen ändert sich der Gehrungswinkel und / oder der Bohrungsabstand laut der Tabelle!

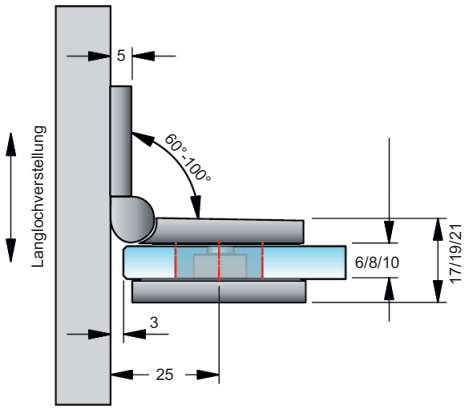

MADE
IN
GERMANY

Winkel	Bohrlochmaß von Glaskante	Gehrungswinkel am Glas	Bemerkung
60°	29 mm	30°	-
65°	28 mm	25°	-
70°	26 mm	20°	-
75°	25 mm	15°	Bohrung geschlitzt
80°	24 mm	10°	Bohrung geschlitzt
85°	23 mm	5°	Bohrung geschlitzt
90°	22 mm	ohne Gehrung	Bohrung geschlitzt
95°	21 mm	5°	Bohrung geschlitzt
100°	21 mm	10°	Bohrung geschlitzt

Art.-Nr. 46 150 Winkelverbinder für **Fardello, Flamea, Flinter, Nivello** und **Fluture**, **Glas-Wand**, **Winkelgradzahl stufenlos von 100°- 140° verstellbar**, für **6 - 10 mm Glasdicke**,einseitige Befestigungslasche mit Langlochverstellung und Abdeckplatte

Werkstoff / Oberfläche:

1 09	Zink mattverchromt
1 14	Zink PVD schwarz matt
1 22	Zink glanzverchromt
1 72	Zink PVD Edelstahlfinish

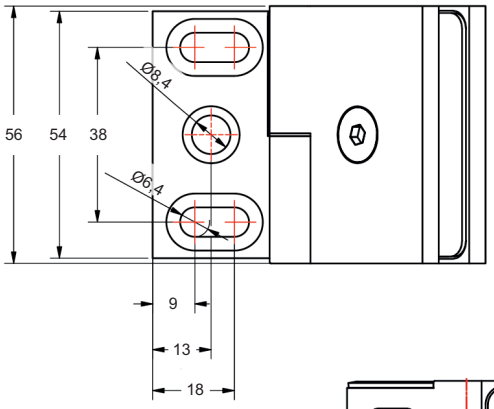

MADE IN GERMANY

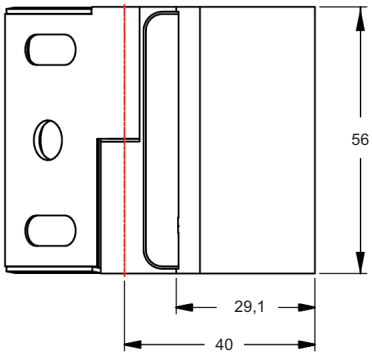

Glasbearbeitung:
(für 8 mm Glas)
Glasbohrung bei 100 - 125° /
Glasausschnitt bei 125°- 140°

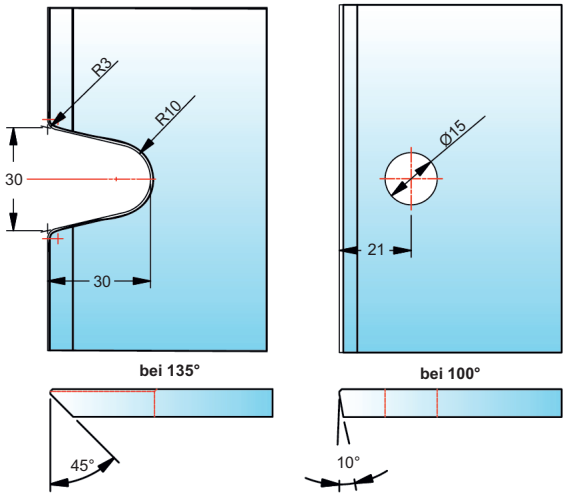

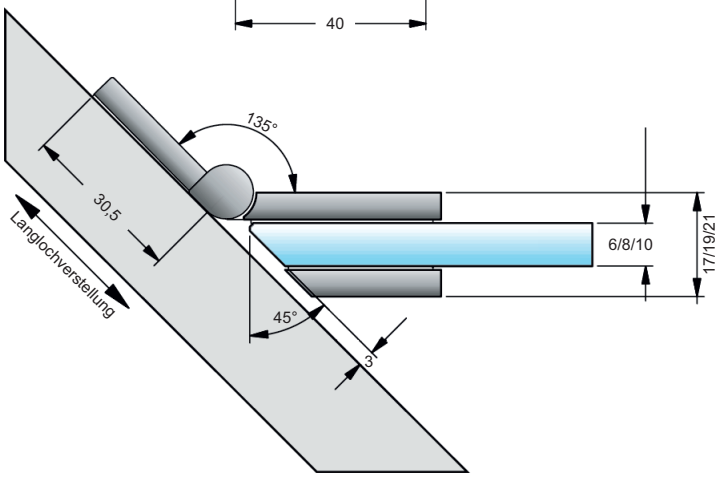

Bei anderen Gradzahlen ändert sich der Gehrungswinkel und / oder der Bohrungsabstand laut der Tabelle!

Winkel	Bohrlochmaß von Glaskante	Gehrungswinkel am Glas	Bemerkung
100°	21 mm	10°	Bohrung geschlitzt
105°	20 mm	15°	-
110°	19 mm	20°	-
115°	19 mm	25°	-
120°	18 mm	30°	-
125°	17 mm	35°	Bohrung geschlitzt o. Glasauschnitt
130°	-	40°	Glasauschnitt
135°	-	45°	Glasauschnitt
140°	-	50°	Glasauschnitt

Art.-Nr. 46 146 Winkelverbinder **Fardello, Flamea, Flinter, Nivello** und **Fluture**, starr, **Glas-Glas 90°**, für **6 - 10 mm Glasdicke**

Werkstoff / Oberfläche:

1 09	Zink mattverchromt
1 14	Zink PVD schwarz matt
1 22	Zink glanzverchromt
1 72	Zink PVD Edelstahlfinish

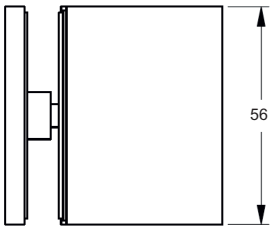

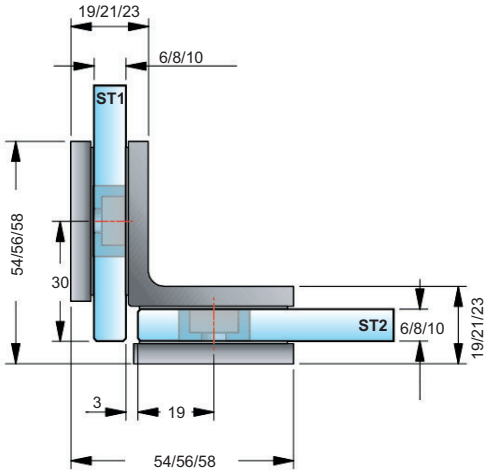

Glasbearbeitung:
(für 8 mm Glas)

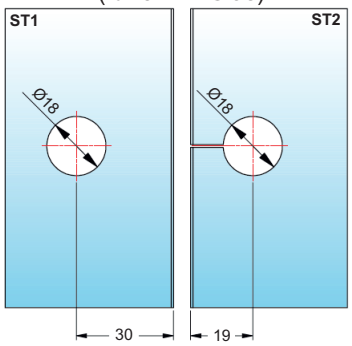

MADE IN GERMANY

Art.-Nr. 46 144 Winkelverbinder **Fardello, Flamea, Flinter, Nivello** und **Fluture**, starr, **Glas-Glas 90°**, für **6 - 10 mm Glasdicke**, verdeckte Verschraubung mit Abdeckkappe

Werkstoff / Oberfläche:

1 09	Zink mattverchromt
1 14	Zink PVD schwarz matt
1 15	Zink PVD schwarz glänzend
1 22	Zink glanzverchromt
1 72	Zink PVD Edelstahlfinish
1 79	Zink PVD Goldoptik

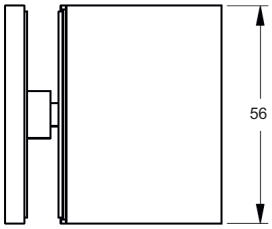

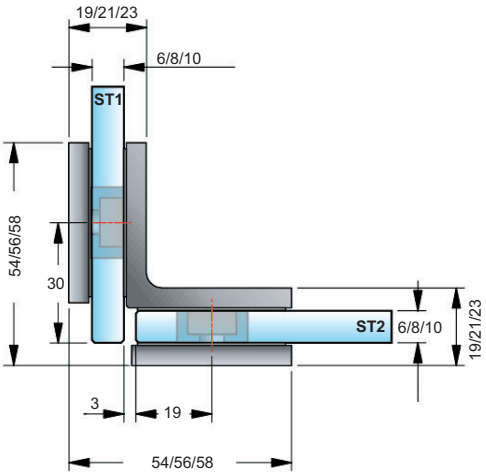

Glasbearbeitung:
(für 8 mm Glas)

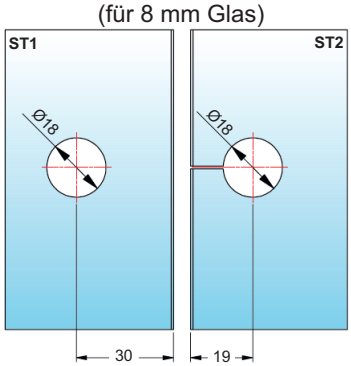

MADE IN GERMANY

Art.-Nr. 46 151 Winkelverbinder für **Fardello, Flamea, Flinter, Nivello** und **Fluture**, **Glas-Glas**, **Winkelgradzahl stufenlos von 80°- 180° verstellbar**, für **6 - 10 mm Glasdicke**

Werkstoff / Oberfläche:

1 09	Zink mattverchromt
1 14	Zink PVD schwarz matt
1 22	Zink glanzverchromt
1 72	Zink PVD Edelstahlfinish

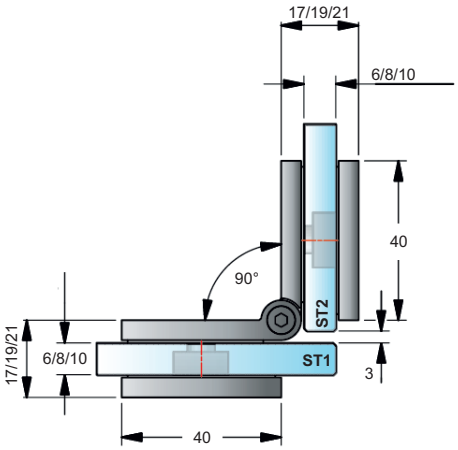

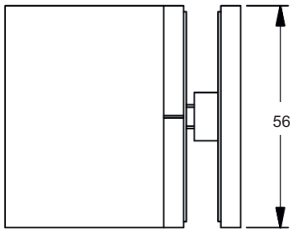

Glasbearbeitung:
(für 8 mm Glas)
bei 90° - ohne Gehrungswinkel

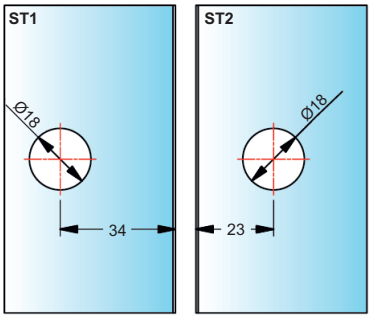

Glasbearbeitung:
(für 8 mm Glas)
bei 135° mit Gehrungswinkel

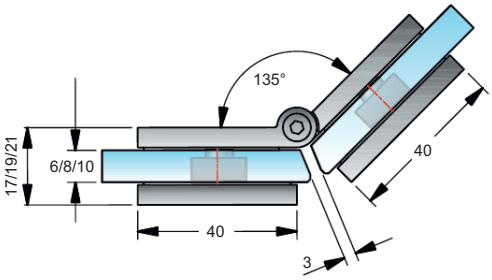

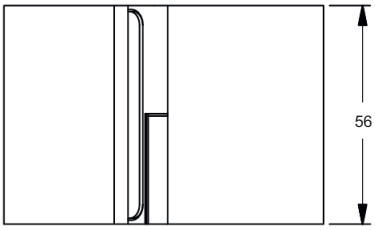

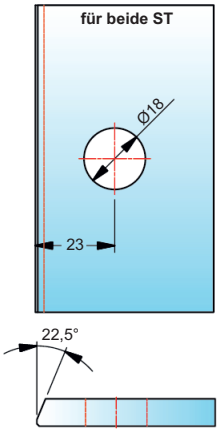

Bei anderen Gradzahlen ändert sich der Gehrungswinkel und / oder der Bohrungsabstand laut der Tabelle!

Winkel	Bohrlochmaß von Glaskante	Gehrungswinkel am Glas	Bemerkung
80°	32 mm	50°	-
85°	31 mm	47,5°	-
90°	30 mm	45°	-
95°	29 mm	42,5°	-
100°	28 mm	40°	Bohrung geschlitzt
105°	27 mm	37,5°	Bohrung geschlitzt
110°	26 mm	35°	Bohrung geschlitzt
115°	26 mm	32,5°	Bohrung geschlitzt
120°	25 mm	30°	Bohrung geschlitzt
125°	24 mm	27,5°	Bohrung geschlitzt
130°	24 mm	25°	Bohrung geschlitzt

Winkel	Bohrlochmaß von Glaskante	Gehrungswinkel am Glas	Bemerkung
135°	23 mm	22,5°	Bohrung geschlitzt
140°	23 mm	20°	Bohrung geschlitzt
145°	22 mm	17,5°	Bohrung geschlitzt
150°	22 mm	15°	Bohrung geschlitzt
155°	21 mm	12,5°	Bohrung geschlitzt
160°	21 mm	10°	Bohrung geschlitzt
165°	20 mm	7,5°	Bohrung geschlitzt
170°	20 mm	5°	Bohrung geschlitzt
175°	19 mm	0°	Bohrung geschlitzt
180°	19 mm	0°	Bohrung geschlitzt

Art.-Nr. 46 052 Duschtürpendelband **Pavone** mit Hebe-Senk-Funktion, **Glas-Wand 90°**, für **8 - 10 mm Glasdicke**, Glasbefestigung flächenbündig, mit verstellbarer Nulllagenstellung, einseitige Wandlasche innen mit Langlochverstellung und Abdeckplatte, Punkthalter unabhängig voneinander ± 2 mm in jede Richtung verstellbar, **links montiert, beidseitig öffnend**

Werkstoff / Oberfläche:

1 09	Zink mattverchromt
1 14	Zink PVD schwarz matt
1 15	Zink PVD schwarz glänzend
1 22	Zink glanzverchromt
1 72	Zink PVD Edelstahlfinish

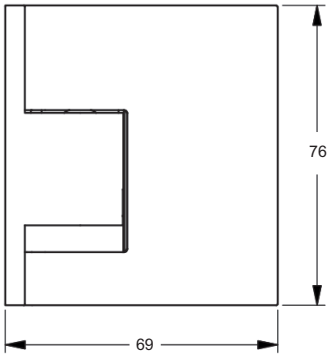

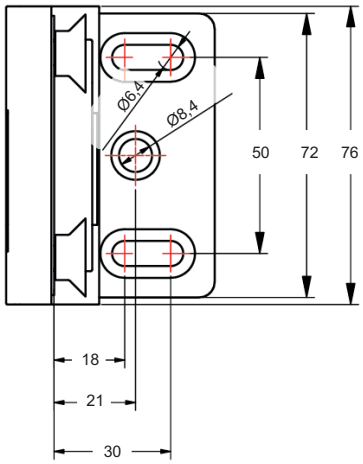

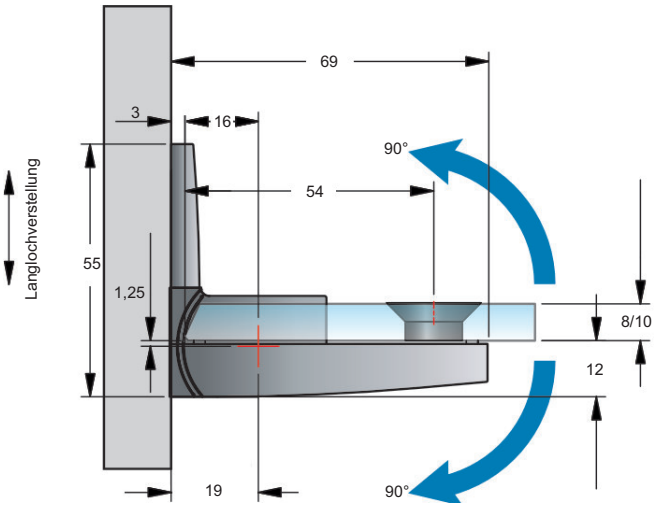

Glasbearbeitung ohne Dichtprofil:
(für 8 mm)

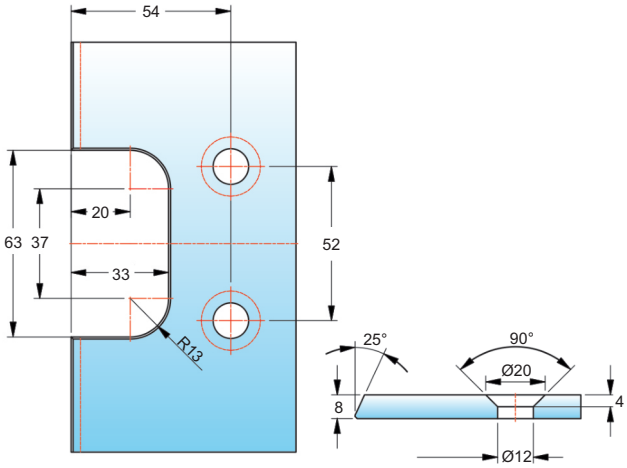

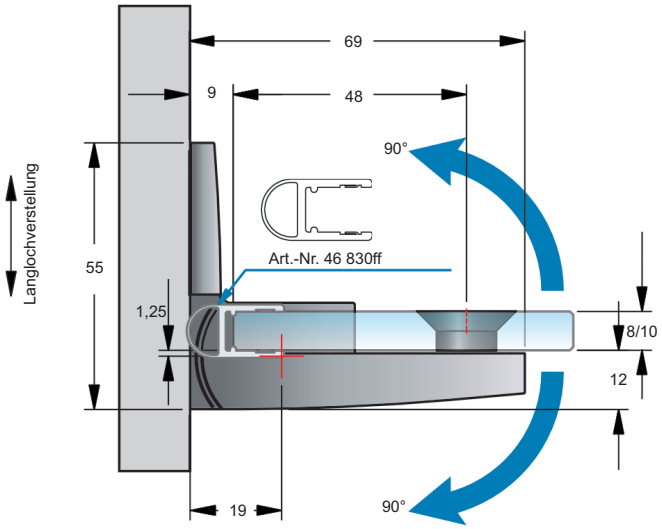

Glasbearbeitung mit Art.-Nr. 46 830 6 76:
(für 8 mm)

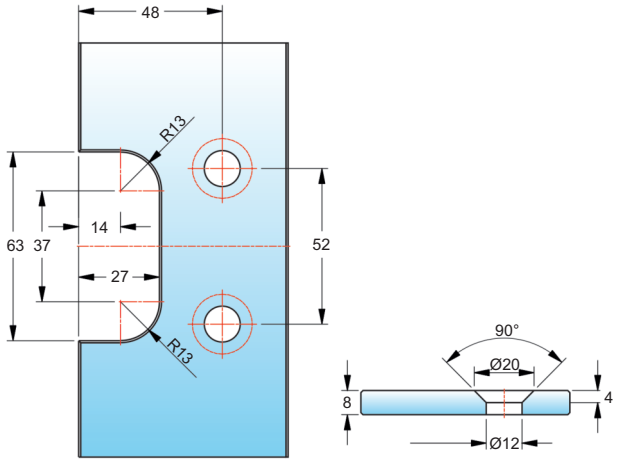

Art.-Nr. 46 053 Duschtürpendelband **Pavone** mit Hebe-Senk-Funktion, **Glas-Wand 90°**, für **8 - 10 mm Glasdicke**, Glasbefestigung flächenbündig, mit verstellbarer Nulllagenstellung, einseitige Wandlasche innen mit Langlochverstellung und Abdeckplatte, Punkthalter unabhängig voneinander ± 2 mm in jede Richtung verstellbar, **rechts montiert, beidseitig öffnend**

Werkstoff / Oberfläche:

1 09	Zink mattverchromt
1 14	Zink PVD schwarz matt
1 15	Zink PVD schwarz glänzend
1 22	Zink glanzverchromt
1 72	Zink PVD Edelstahlfinish

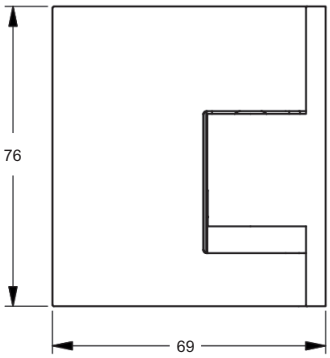

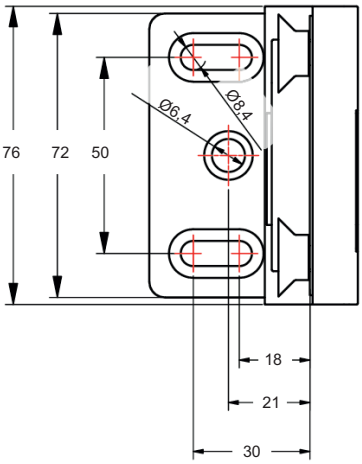

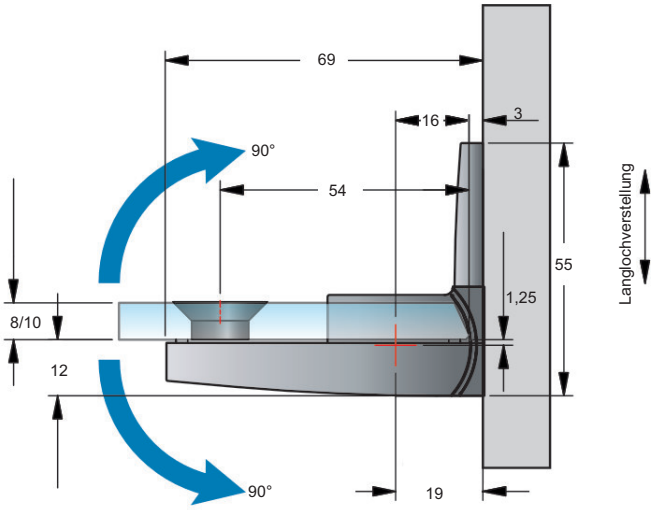

Glasbearbeitung ohne Dichtprofil:
(für 8 mm)

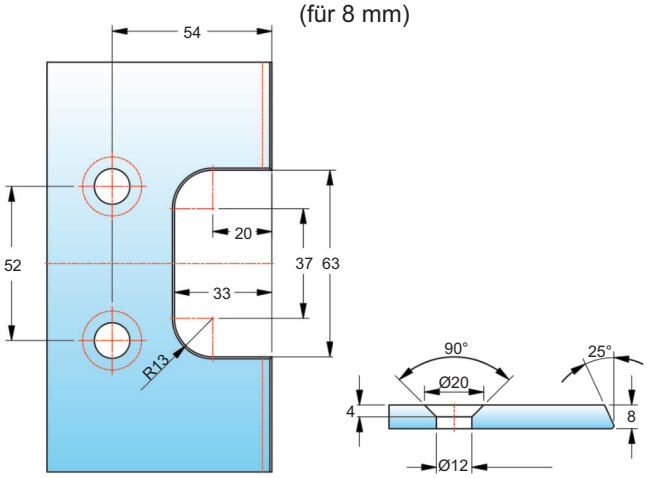

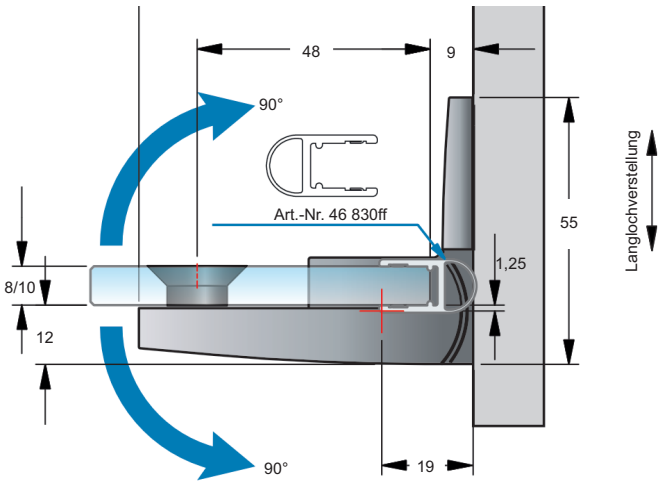

Glasbearbeitung mit Art.-Nr. 46 830 6 76:
(für 8 mm)

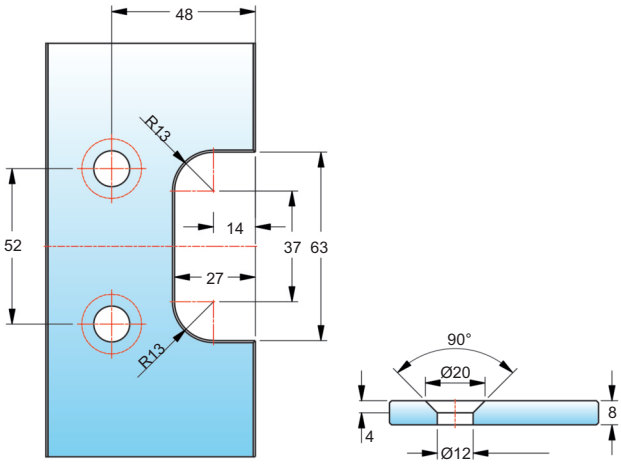

Art.-Nr. 46 051 Duschtürpendelband **Pavone** mit Hebe-Senk-Funktion, **Glas-Wand 90°**, für **8 - 10 mm Glasdicke**, Glasbefestigung flächenbündig, mit verstellbarer Nulllagenstellung, einseitige Wandlasche außen mit Langlochverstellung und Abdeckplatte, Punkthalter unabhängig voneinander ± 2 mm in jede Richtung verstellbar, **links montiert, beidseitig öffnend**

Werkstoff / Oberfläche:

1 09	Zink mattverchromt
1 14	Zink PVD schwarz matt
1 15	Zink PVD schwarz glänzend
1 22	Zink glanzverchromt
1 72	Zink PVD Edelstahlfinish

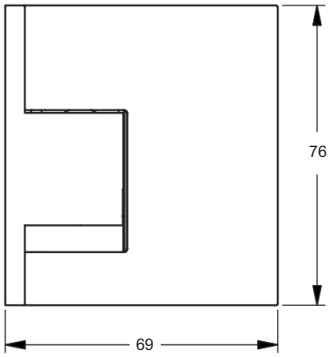

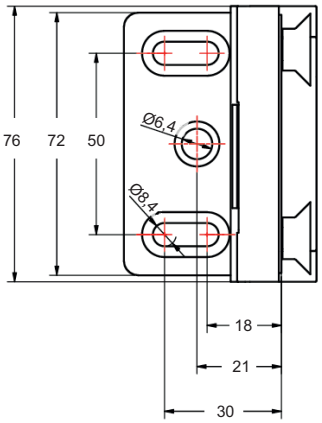

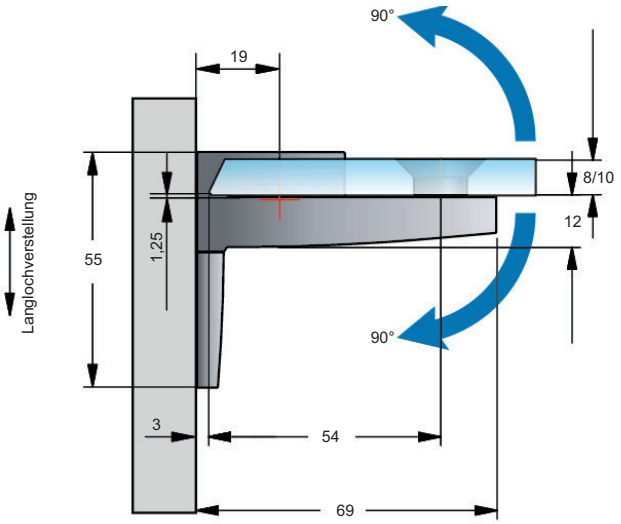

Glasbearbeitung ohne Dichtprofil:
(für 8 mm)

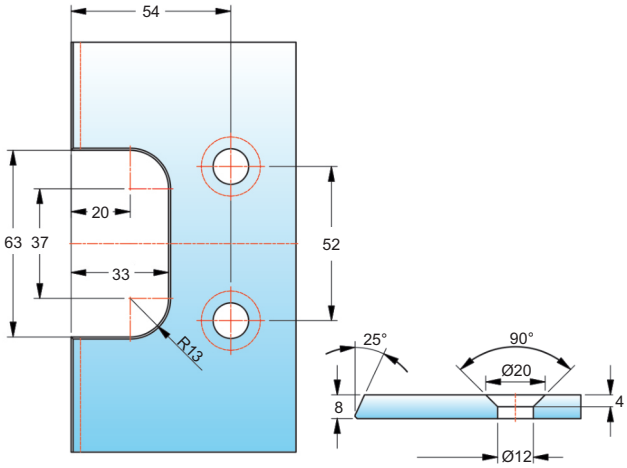

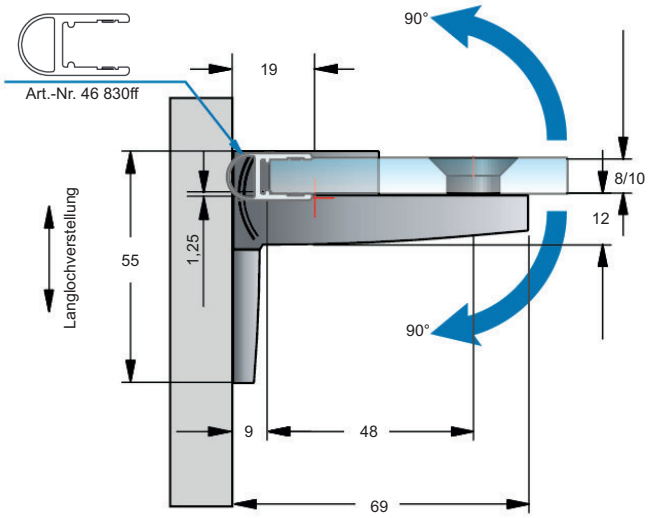

Glasbearbeitung mit Art.-Nr. 46 830 6 76:
(für 8 mm)

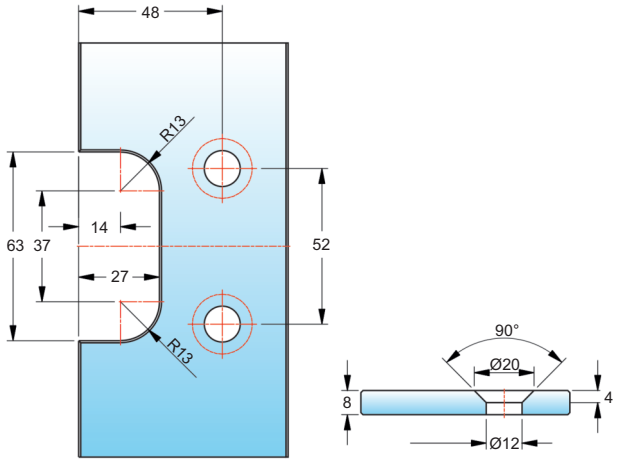

Art.-Nr. 46 054 Duschtürpendelband **Pavone** mit Hebe-Senk-Funktion, **Glas-Wand 90°**, für **8 - 10 mm Glasdicke**, Glasbefestigung flächenbündig, mit verstellbarer Nulllagenstellung, einseitige Wandlasche außen mit Langlochverstellung und Abdeckplatte, Punkthalter unabhängig voneinander ± 2 mm in jede Richtung verstellbar, **rechts montiert, beidseitig öffnend**

Werkstoff / Oberfläche:

1 09	Zink mattverchromt
1 14	Zink PVD schwarz matt
1 15	Zink PVD schwarz glänzend
1 22	Zink glanzverchromt
1 72	Zink PVD Edelstahlfinish

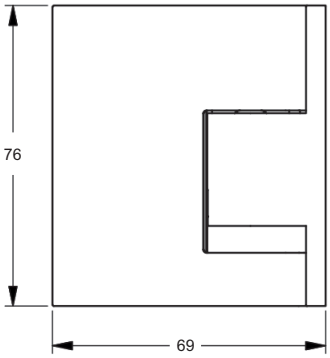

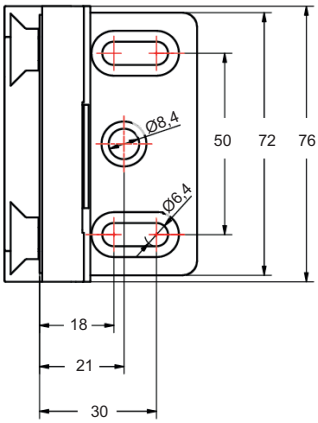

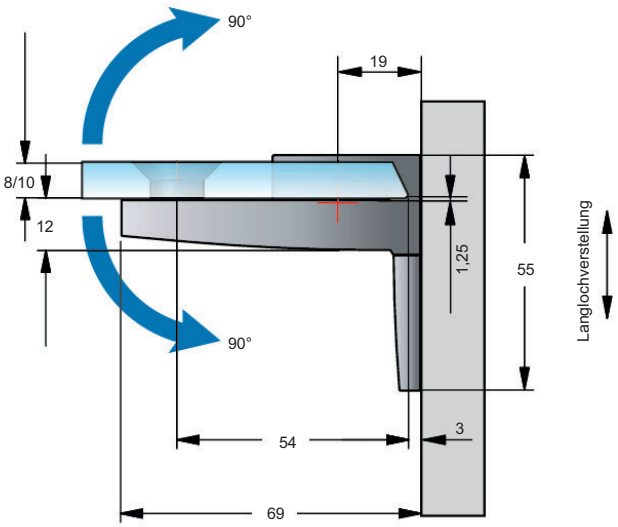

Glasbearbeitung ohne Dichtprofil:
(für 8 mm)

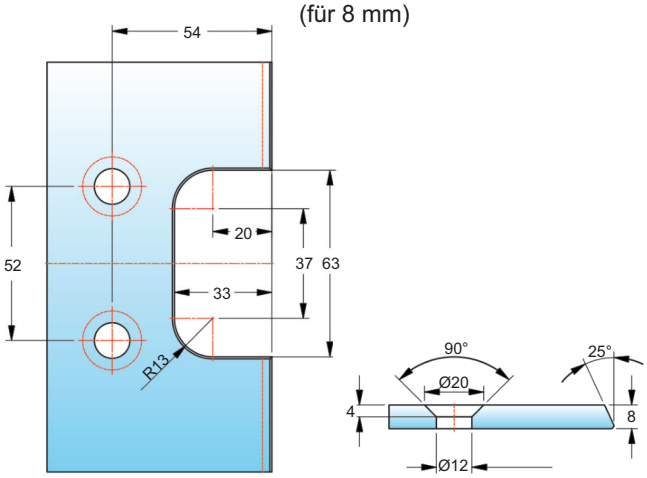

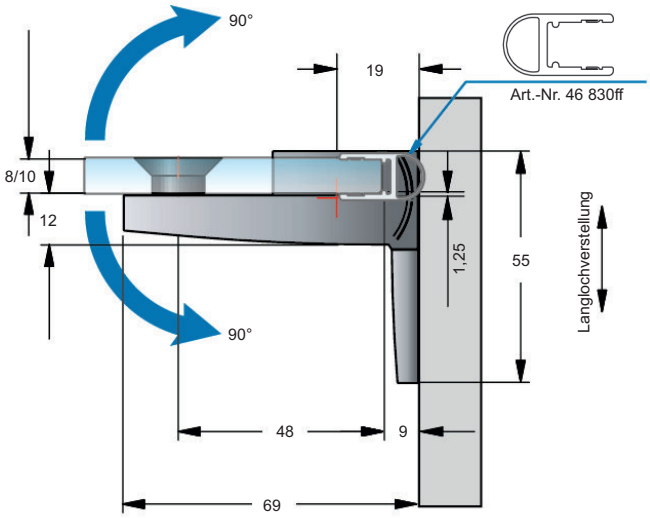

Glasbearbeitung mit Art.-Nr. 46 830 6 76:
(für 8 mm)

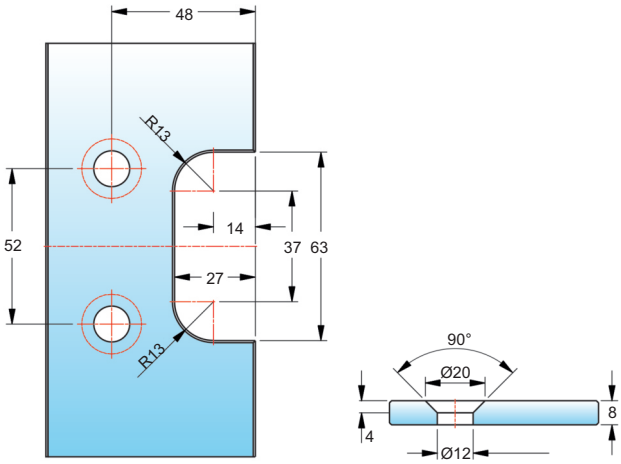

Art.-Nr. 46 055 Duschtürpendelband **Pavone** mit Hebe-Senk-Funktion, **Glas-Glas 180°**, für **8 - 10 mm Glasdicke**, Glasbefestigung flächenbündig, mit verstellbarer Nulllagenstellung, einseitige Befestigungslasche mit Langlochverstellung und Abdeckplatte, Punkthalter unabhängig voneinander ± 2 mm in jede Richtung verstellbar, **links montiert, beidseitig öffnend**

Werkstoff / Oberfläche:

1 09	Zink mattverchromt
1 14	Zink PVD schwarz matt
1 15	Zink PVD schwarz glänzend
1 22	Zink glanzverchromt
1 72	Zink PVD Edelstahlfinish

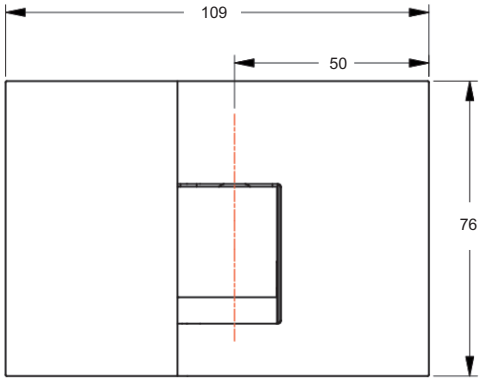

Glasbearbeitung ohne Dichtprofil:
(für 8 mm)

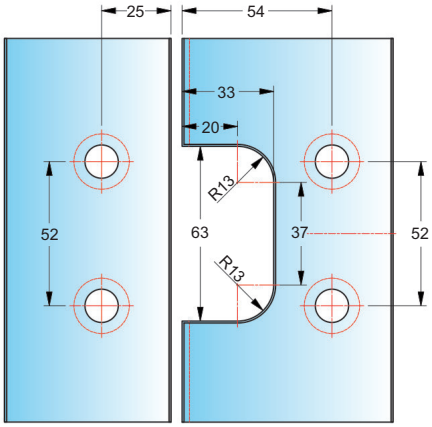

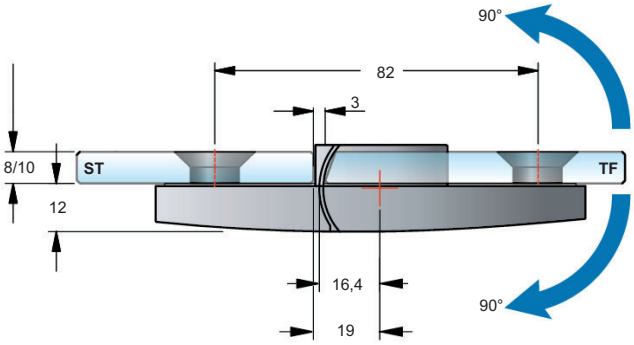

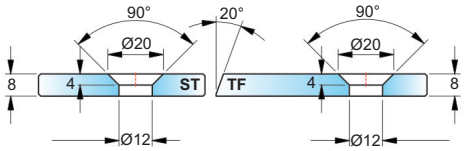

Glasbearbeitung mit Art.-Nr. 46 824 6 76:
(für 8 mm)

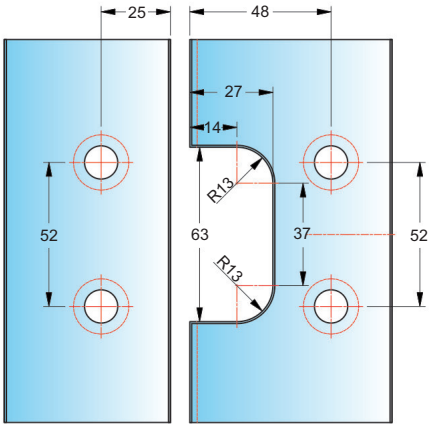

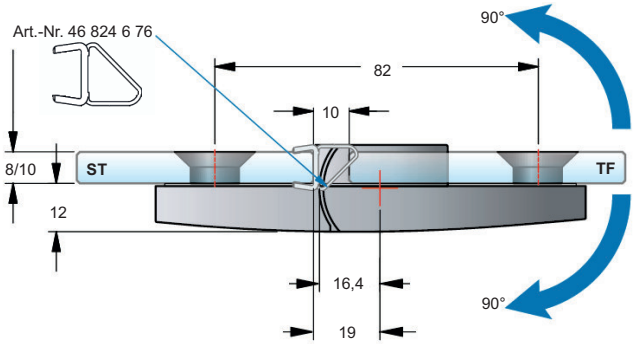

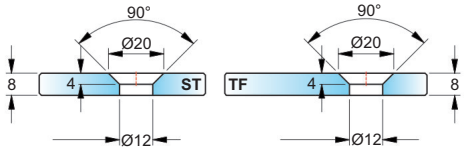

Art.-Nr. 46 056 Duschtürpendelband **Pavone** mit Hebe-Senk-Funktion, **Glas-Glas 180°**, für **8 - 10 mm Glasdicke**, Glasbefestigung flächenbündig, mit verstellbarer Nulllagenstellung, einseitige Befestigungslasche mit Langlochverstellung und Abdeckplatte, Punkthalter unabhängig voneinander ± 2 mm in jede Richtung verstellbar, **rechts montiert, beidseitig öffnend**

Werkstoff / Oberfläche:

1 09	Zink mattverchromt
1 14	Zink PVD schwarz matt
1 15	Zink PVD schwarz glänzend
1 22	Zink glanzverchromt
1 72	Zink PVD Edelstahlfinish

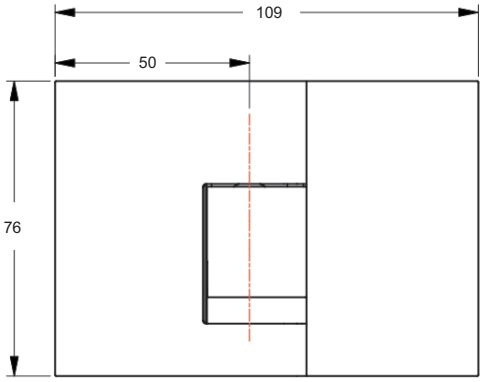

Glasbearbeitung ohne Dichtprofil:
(für 8 mm)

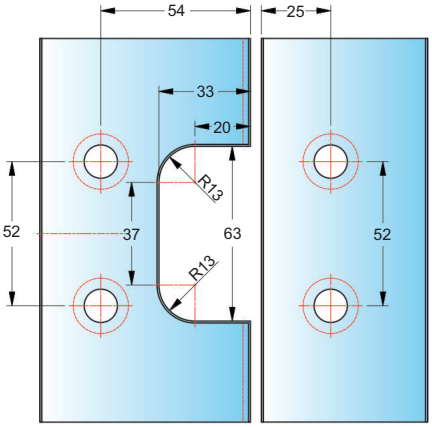

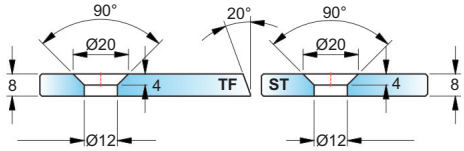

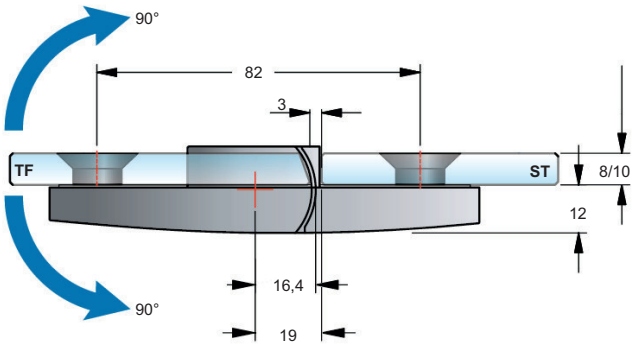

Glasbearbeitung mit Art.-Nr. 46 824 6 76:
(für 8 mm)

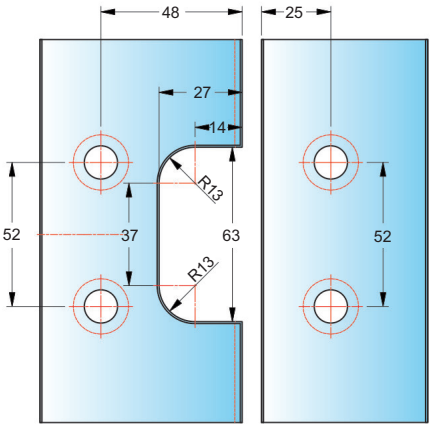

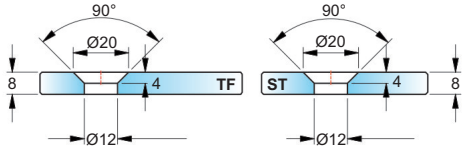

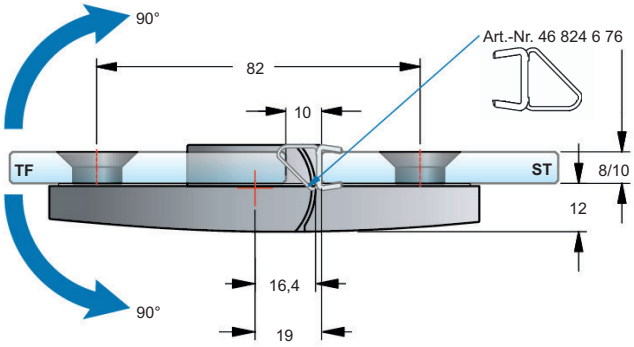

Art.-Nr. 46 047 Duschtürpendelband **Pavone** mit Hebe-Senk-Funktion, **Glas-Glas 90°**, für **8 - 10 mm Glasdicke**, Glasbefestigung flächenbündig, mit verstellbarer Nulllagenstellung, einseitige Befestigungslasche mit Langlochverstellung und Abdeckplatte, Punkthalter unabhängig voneinander ± 2 mm in jede Richtung verstellbar, **links montiert, beidseitig öffnend**

Werkstoff / Oberfläche:

1 09	Zink mattverchromt
1 14	Zink PVD schwarz matt
1 15	Zink PVD schwarz glänzend
1 22	Zink glanzverchromt
1 72	Zink PVD Edelstahlfinish

Tragfähigkeit (2 Bänder): 30 kg bei einer max. Türbreite von 750 mm

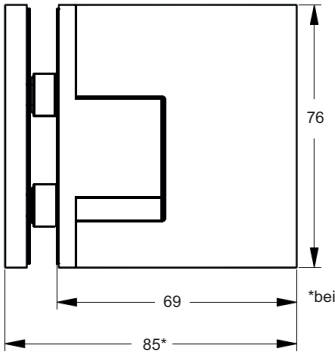

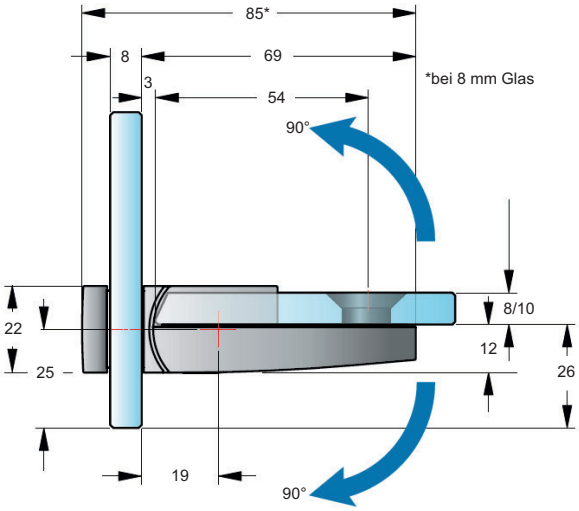

Glasbearbeitung ohne Dichtprofil:
(für 8 mm)

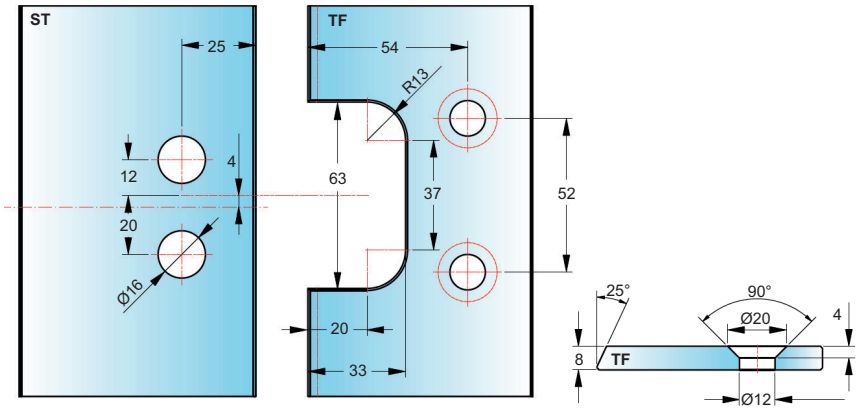

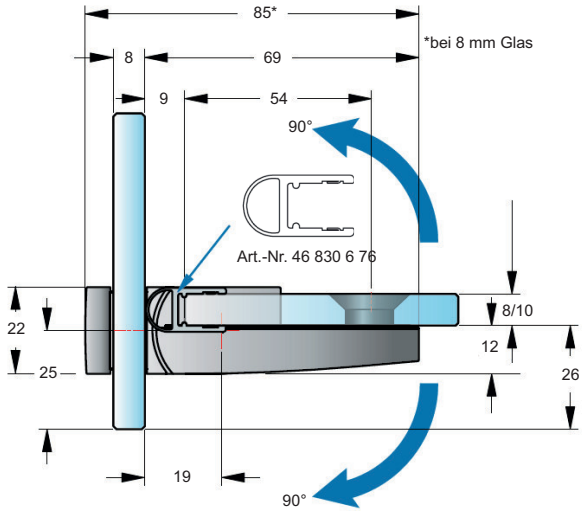

Glasbearbeitung mit Art.-Nr. 46 824 6 76:
(für 8 mm)

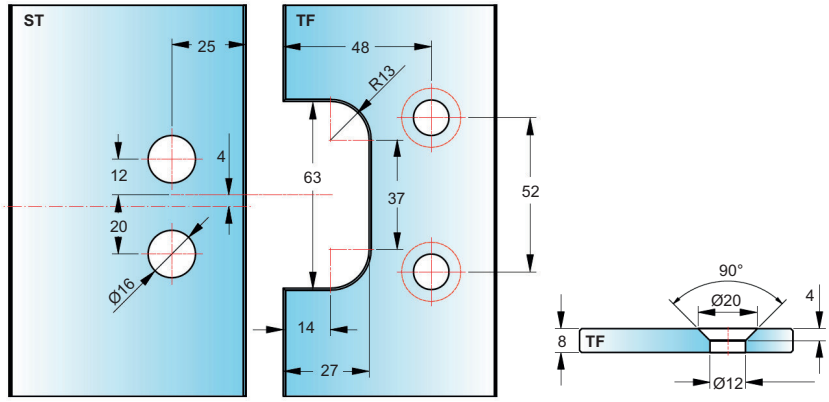

Beim Beschlag Glas-Glas 90° sind nur Glasbohrungen im Seitenteil nötig, dadurch ist ein Einrücken des Glastürflügels nach innen möglich und der Überstand (A*) kann selbst bestimmt werden!

Art.-Nr. 46 049 Duschtürpendelband **Pavone** mit Hebe-Senk-Funktion, **Glas-Glas 90°**, für **8 - 10 mm Glasdicke**, Glasbefestigung flächenbündig, mit verstellbarer Nulllagenstellung, einseitige Befestigungslasche mit Langlochverstellung und Abdeckplatte, Punkthalter unabhängig voneinander ± 2 mm in jede Richtung verstellbar, **rechts montiert, beidseitig öffnend**

Werkstoff / Oberfläche:

1 09	Zink mattverchromt
1 14	Zink PVD schwarz matt
1 15	Zink PVD schwarz glänzend
1 22	Zink glanzverchromt
1 72	Zink PVD Edelstahlfinish

Tragfähigkeit (2 Bänder): 30 kg bei einer max. Türbreite von 750 mm

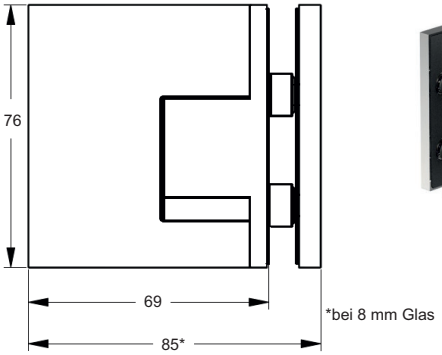

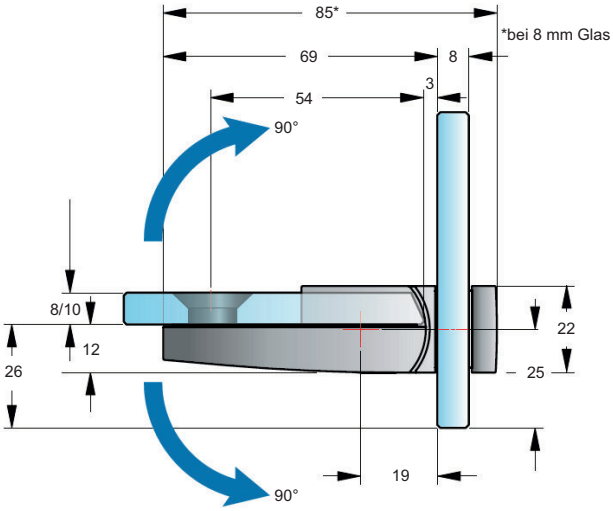

Glasbearbeitung ohne Dichtprofil:
(für 8 mm)

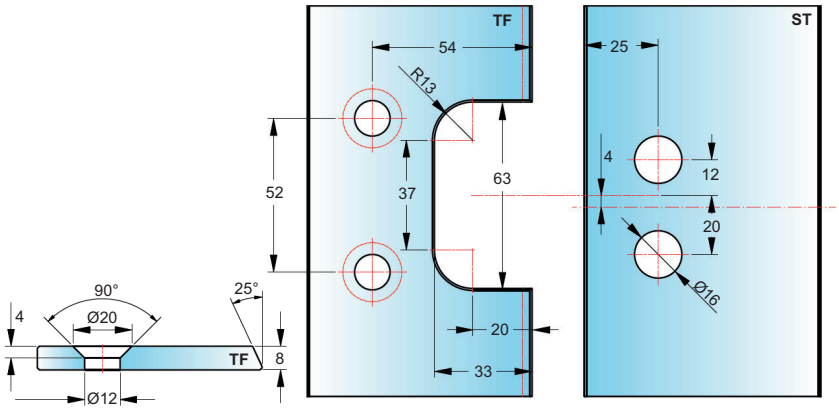

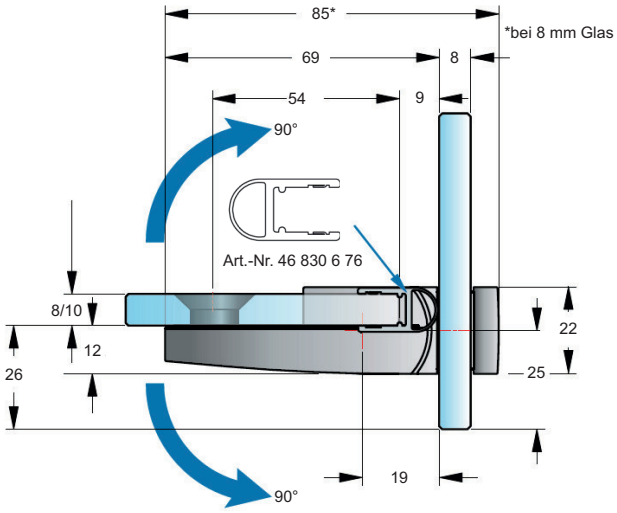

Glasbearbeitung mit Art.-Nr. 46 824 6 76:
(für 8 mm)

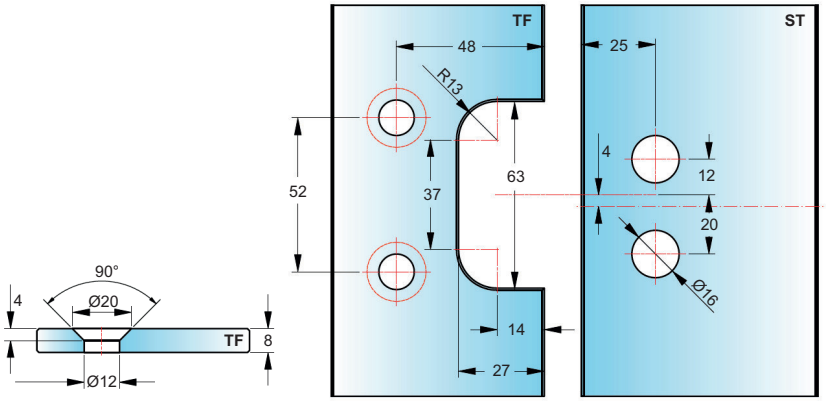

Beim Beschlag Glas-Glas 90° sind nur Glasbohrungen im Seitenteil nötig, dadurch ist ein Einrücken des Glastürflügels nach innen möglich und der Überstand (A*) kann selbst bestimmt werden!

Art.-Nr. 46 058 Winkelverbinder **Pavone**, **Glas-Wand 90°**, für **8 - 10 mm Glasdicke**, Glasbefestigung flächenbündig, Befestigungslasche innen mit Langlochverstellung und Abdeckplatte, Punkthalter unabhängig voneinander ± 2 mm in jede Richtung verstellbar

Werkstoff / Oberfläche:

1 09	Zink mattverchromt
1 14	Zink PVD schwarz matt
1 15	Zink PVD schwarz glänzend
1 22	Zink glanzverchromt
1 72	Zink PVD Edelstahlfinish

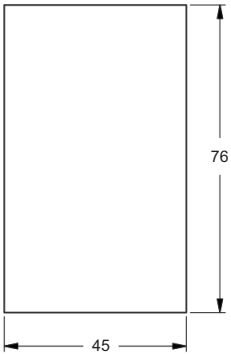

Glasbearbeitung:
(für 8 mm)

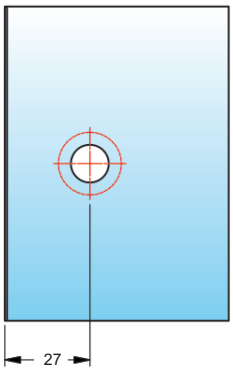

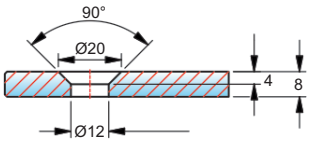

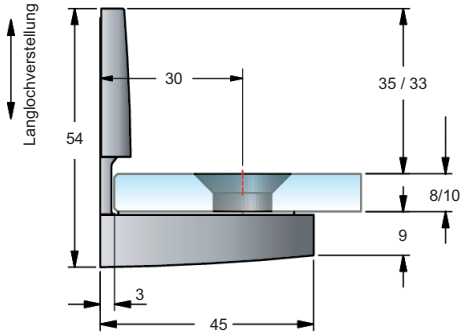

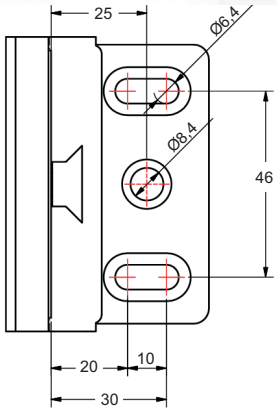

Art.-Nr. 46 057 Winkelverbinder **Pavone**, **Wand-Glas 90°**, für **8 - 10 mm Glasdicke**, Glasbefestigung flächenbündig, Befestigungslasche außen mit Langlochverstellung und Abdeckplatte, Punkthalter unabhängig voneinander ± 2 mm in jede Richtung verstellbar

Werkstoff / Oberfläche:

1 09	Zink mattverchromt
1 14	Zink PVD schwarz matt
1 15	Zink PVD schwarz glänzend
1 22	Zink glanzverchromt
1 72	Zink PVD Edelstahlfinish

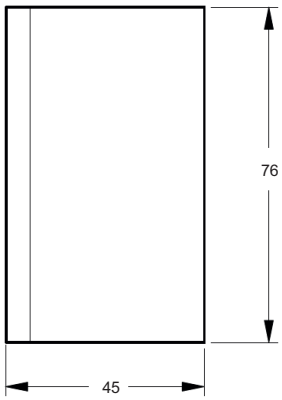

Glasbearbeitung:
(für 8 mm)

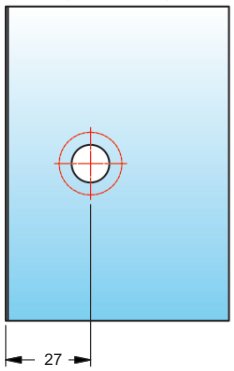

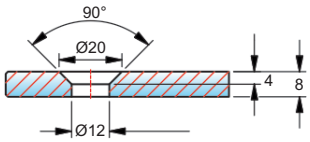

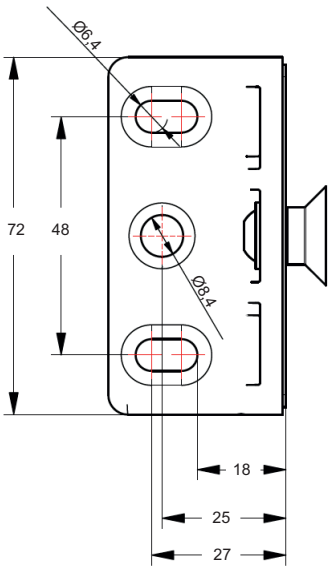

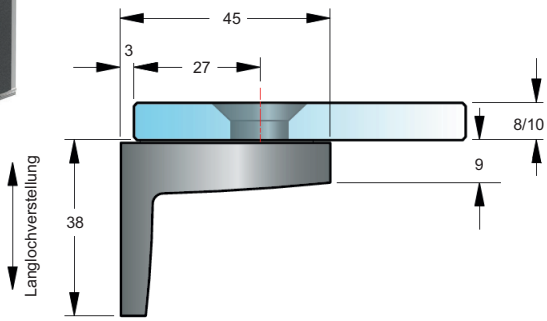

Art.-Nr. 46 059 Winkelverbinder **Pavone**, **Glas-Glas 90°**, für **8 - 10 mm Glasdicke**, Glasbefestigung flächenbündig, mit Abdeckplatte, Punkthalter unabhängig voneinander ± 2 mm in jede Richtung verstellbar

Werkstoff / Oberfläche:

1 09	Zink mattverchromt
1 14	Zink PVD schwarz matt
1 15	Zink PVD schwarz glänzend
1 22	Zink glanzverchromt
1 72	Zink PVD Edelstahlfinish

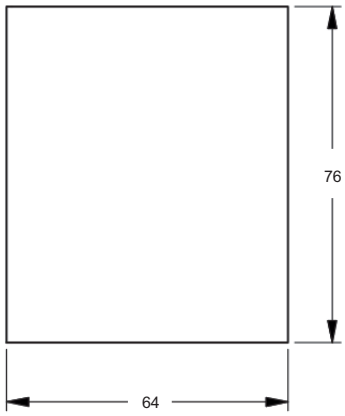

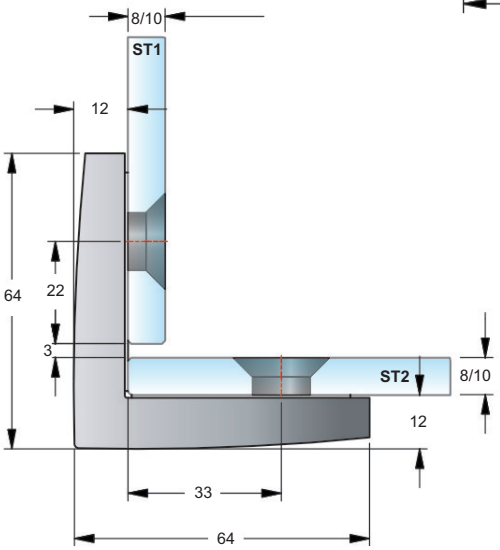

Glasbearbeitung:
(für 8 mm)

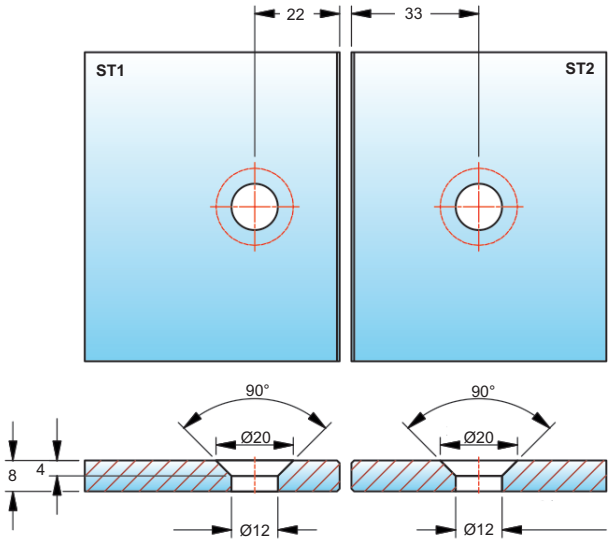

Art.-Nr. 46 180 Duschtürband **Nivello+** mit Hebe-Senk-Funktion, **Glas-Wand 90°**, für **8 - 10 mm Glasdicke**, Glasbefestigung flächenbündig, mit verstellbarer Nulllagenstellung, einseitige Befestigungslasche mit Langlochverstellung und Abdeckplatte, Punkthalter unabhängig voneinander ± 2 mm in jede Richtung verstellbar

Werkstoff / Oberfläche:

1 09	Zink mattverchromt
1 22	Zink glanzverchromt
1 72	Zink PVD Edelstahlfinish

MADE IN GERMANY

links montiert, 90° nach außen hin öffnend, Lasche außen
(alle gezeigten Maße/Dichtprofile gelten für 8 mm Glas)

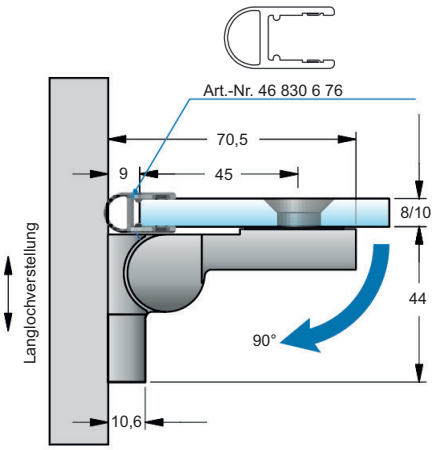

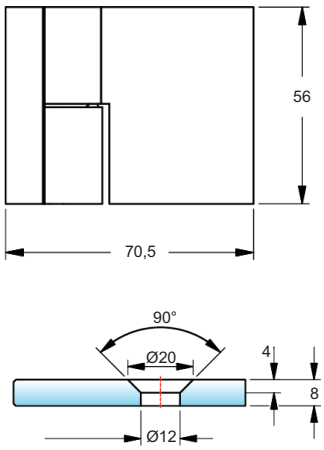

Glasbearbeitung:

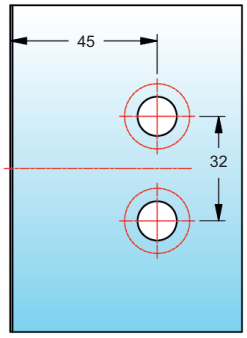

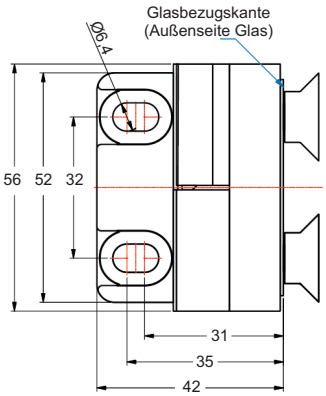

Art.-Nr. 46 181 Duschtürband **Nivello+** mit Hebe-Senk-Funktion, **Glas-Wand 90°**, für **8 - 10 mm Glasdicke**, Glasbefestigung flächenbündig, mit verstellbarer Nulllagenstellung, einseitige Befestigungslasche mit Langlochverstellung und Abdeckplatte, Punkthalter unabhängig voneinander ± 2 mm in jede Richtung verstellbar

Werkstoff / Oberfläche:

1 09	Zink mattverchromt
1 22	Zink glanzverchromt
1 72	Zink PVD Edelstahlfinish

MADE IN GERMANY

rechts montiert, 90° nach außen hin öffnend, Lasche außen
(alle gezeigten Maße/Dichtprofile gelten für 8 mm Glas)

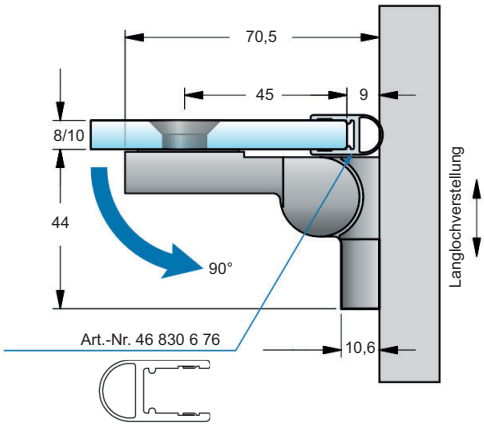

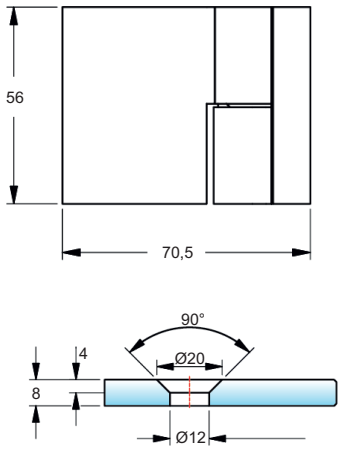

Glasbearbeitung:

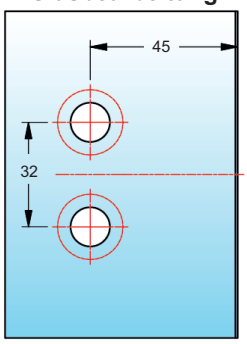

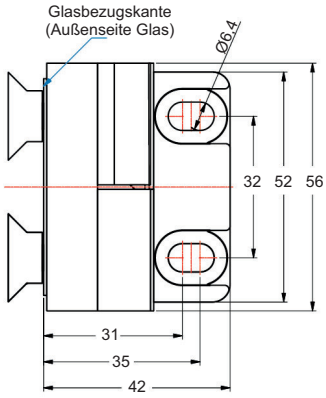

Art.-Nr. 46 182 Duschtürband **Nivello+** mit Hebe-Senk-Funktion, **Glas-Wand 90°**, für **8 - 10 mm Glasdicke**, Glasbefestigung flächenbündig, mit verstellbarer Nulllagenstellung, einseitige Befestigungslasche mit Langlochverstellung und Abdeckplatte, Punkthalter unabhängig voneinander ± 2 mm in jede Richtung verstellbar

Werkstoff / Oberfläche:

1 09	Zink mattverchromt
1 22	Zink glanzverchromt
1 72	Zink PVD Edelstahlfinish

MADE IN GERMANY

links montiert, 90° nach außen hin öffnend, Lasche innen
(alle gezeigten Maße/Dichtprofile gelten für 8 mm Glas)

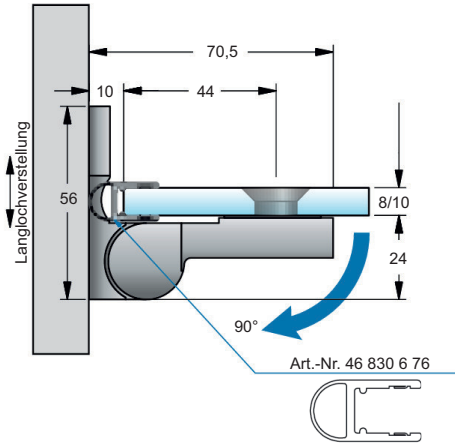

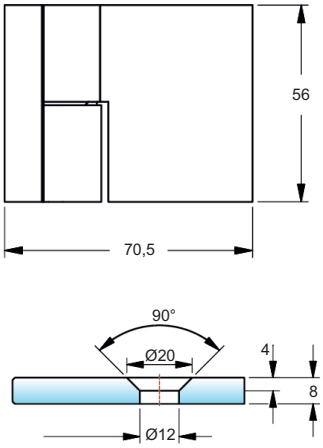

Glasbearbeitung:

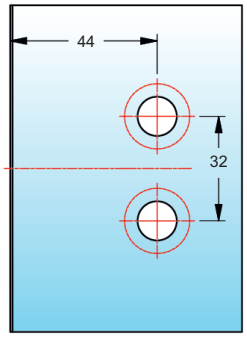

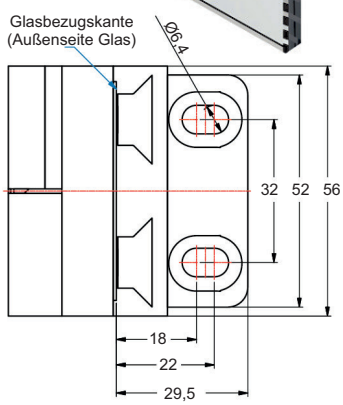

Art.-Nr. 46 183 Duschtürband **Nivello+** mit Hebe-Senk-Funktion, **Glas-Wand 90°**, für **8 - 10 mm Glasdicke**, Glasbefestigung flächenbündig, mit verstellbarer Nulllagenstellung, einseitige Befestigungslasche mit Langlochverstellung und Abdeckplatte, Punkthalter unabhängig voneinander ± 2 mm in jede Richtung verstellbar

Werkstoff / Oberfläche:

1 09	Zink mattverchromt
1 22	Zink glanzverchromt
1 72	Zink PVD Edelstahlfinish

MADE IN GERMANY

rechts montiert, 90° nach außen hin öffnend, Lasche innen
(alle gezeigten Maße/Dichtprofile gelten für 8 mm Glas)

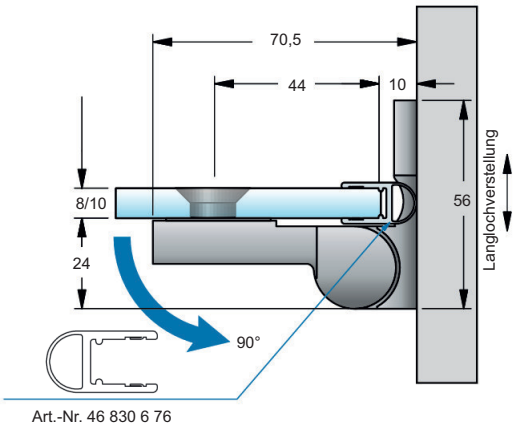

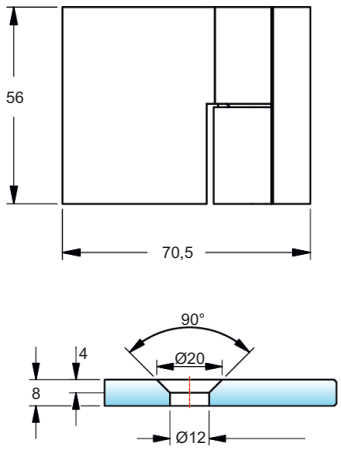

Glasbearbeitung:

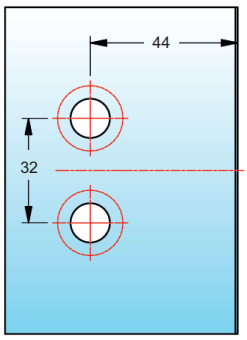

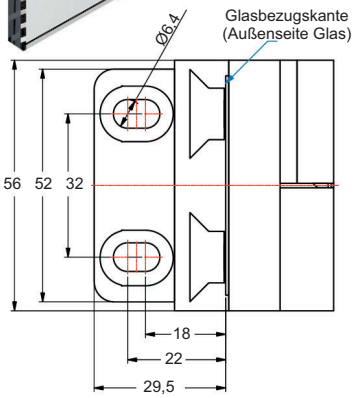

Art.-Nr. 46 185 Duschtürband **Nivello+** mit Hebe-Senk-Funktion, **Glas-Glas 180°**, für **8 - 10 mm Glasdicke**, Glasbefestigung flächenbündig, mit verstellbarer Nulllagenstellung, verdeckte Verschraubung mit Abdeckplatte, Punkthalter unabhängig voneinander ± 2 mm in jede Richtung verstellbar

Werkstoff / Oberfläche:

1 09	Zink mattverchromt
1 22	Zink glanzverchromt
1 72	Zink PVD Edelstahlfinish

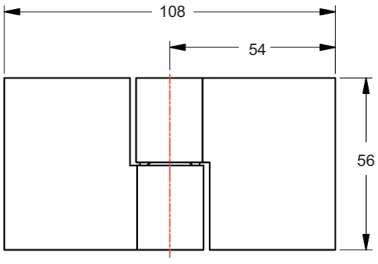

links montiert, 180° nach außen hin öffnend
(alle gezeigten Maße/Dichtprofile gelten für 8 mm Glas)

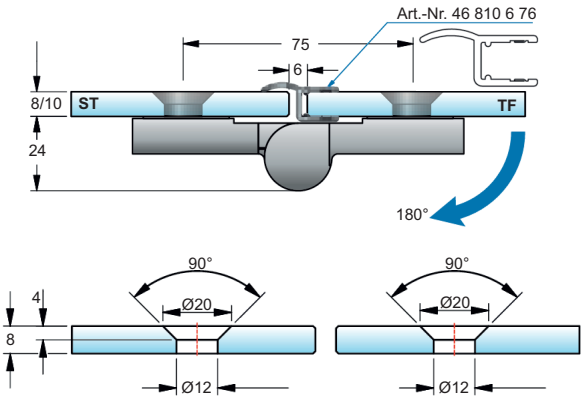

Glasbearbeitung:

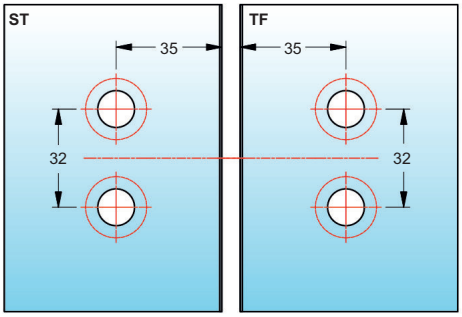

MADE
IN
GERMANY

Art.-Nr. 46 186 Duschtürband **Nivello+** mit Hebe-Senk-Funktion, **Glas-Glas 180°**, für **8 - 10 mm Glasdicke**, Glasbefestigung flächenbündig, mit verstellbarer Nulllagenstellung, verdeckte Verschraubung mit Abdeckplatte, Punkthalter unabhängig voneinander ± 2 mm in jede Richtung verstellbar

Werkstoff / Oberfläche:

1 09	Zink mattverchromt
1 22	Zink glanzverchromt
1 72	Zink PVD Edelstahlfinish

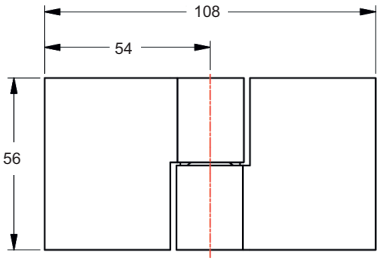

rechts montiert, 180° nach außen hin öffnend
(alle gezeigten Maße/Dichtprofile gelten für 8 mm Glas)

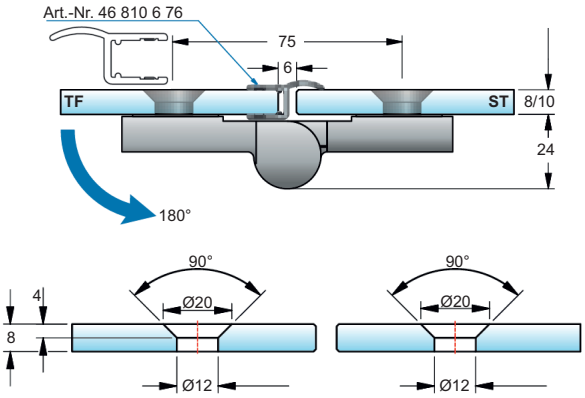

Glasbearbeitung:

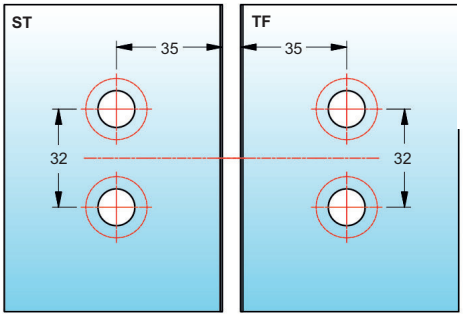

MADE
IN
GERMANY

Art.-Nr. 46 187 Duschtürband **Nivello+** mit Hebe-Senk-Funktion, **Glas-Glas 135°**, für **8 - 10 mm Glasdicke**, Glasbefestigung flächenbündig, mit verstellbarer Nulllagenstellung, verdeckte Verschraubung mit Abdeckplatte, Punkthalter unabhängig voneinander ± 2 mm in jede Richtung verstellbar

Werkstoff / Oberfläche:

1 09	Zink mattverchromt
1 22	Zink glanzverchromt
1 72	Zink PVD Edelstahlfinish

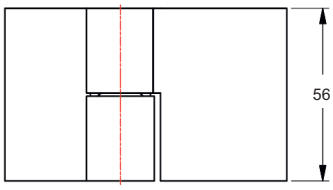

links montiert, 180° nach außen hin öffnend - 2. Nulllage
(alle gezeigten Maße/Dichtprofile gelten für 8 mm Glas)

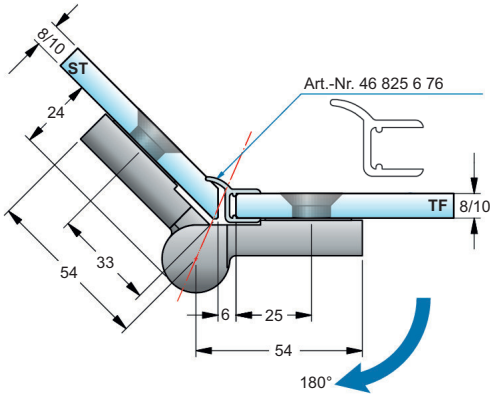

Glasbearbeitung:

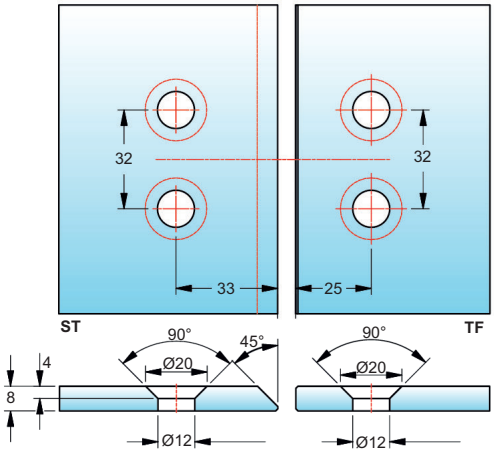

MADE
IN
GERMANY

Art.-Nr. 46 188 Duschtürband **Nivello+** mit Hebe-Senk-Funktion, **Glas-Glas 135°**, für **8 - 10 mm Glasdicke**, Glasbefestigung flächenbündig, mit verstellbarer Nulllagenstellung, verdeckte Verschraubung mit Abdeckplatte, Punkthalter unabhängig voneinander ± 2 mm in jede Richtung verstellbar

Werkstoff / Oberfläche:

1 09	Zink mattverchromt
1 22	Zink glanzverchromt
1 72	Zink PVD Edelstahlfinish

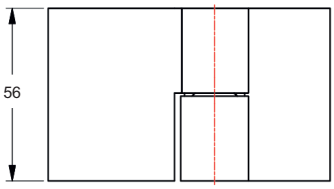

rechts montiert, 180° nach außen hin öffnend - 2. Nulllage
(alle gezeigten Maße/Dichtprofile gelten für 8 mm Glas)

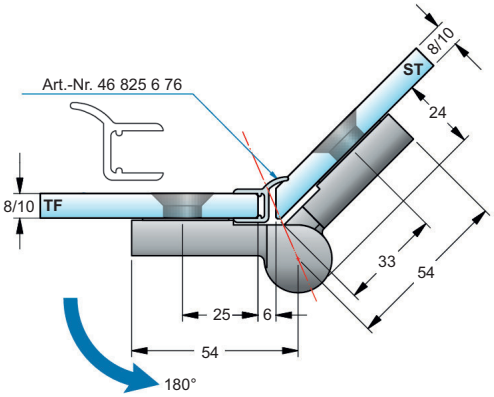

Glasbearbeitung:

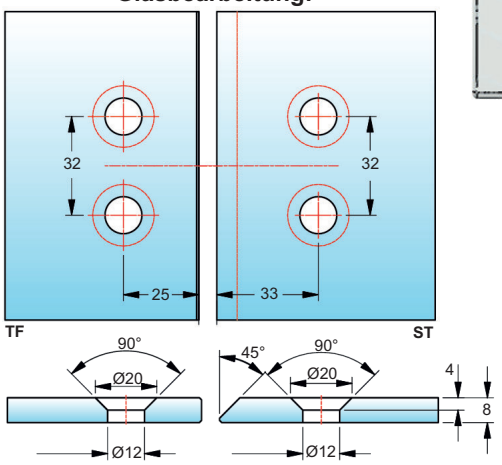

MADE
IN
GERMANY

Art.-Nr. 46 190 Winkelverbinder **Nivello+**, **Glas-Wand 90°**, für **8 - 10 mm Glasdicke**, Glasbefestigung flächenbündig, Befestigungslasche außen mit Langlochverstellung und Abdeckplatte, Punkthalter unabhängig voneinander ± 2 mm in jede Richtung verstellbar

Werkstoff / Oberfläche:

1 09	Zink mattverchromt
1 22	Zink glanzverchromt
1 72	Zink PVD Edelstahlfinish

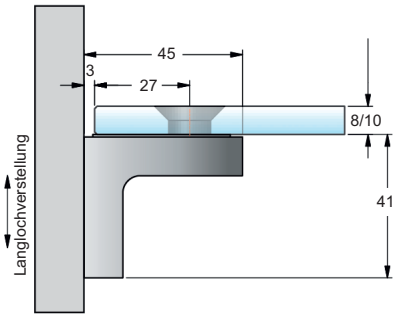

Glasbearbeitung:
(für 8 / 10 mm)

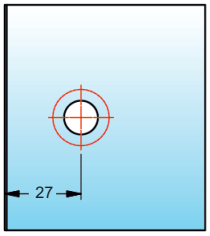

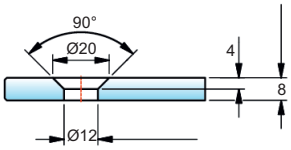

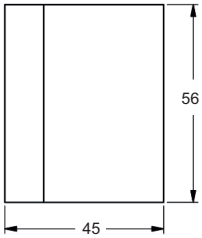

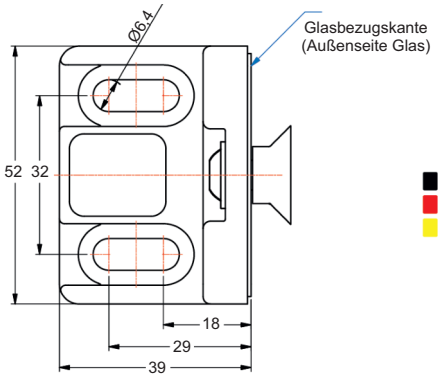

MADE
IN
GERMANY

Art.-Nr. 46 192 Winkelverbinder **Nivello+**, **Glas-Wand 90°**, für **8 - 10 mm Glasdicke**, Glasbefestigung flächenbündig, Befestigungslasche innen mit Langlochverstellung und Abdeckplatte, Punkthalter unabhäng ± 2 mm in jede Richtung verstellbar

Werkstoff / Oberfläche:

1 09	Zink mattverchromt
1 22	Zink glanzverchromt
1 72	Zink PVD Edelstahlfinish

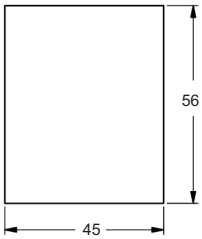

Glasbearbeitung:
(für 8 / 10 mm)

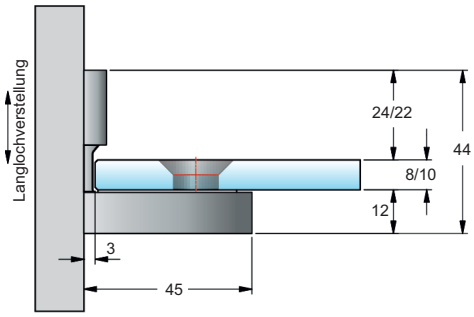

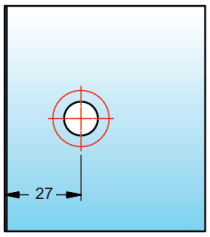

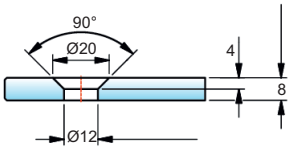

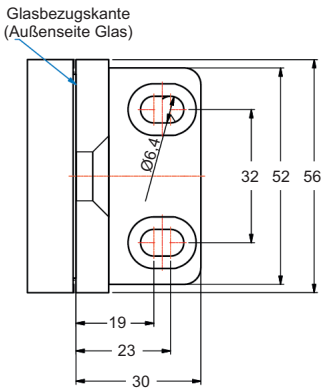

MADE
IN
GERMANY

Art.-Nr. 46 194 Winkelverbinder **Nivello+**, **Glas-Glas 90°**, für **8 - 10 mm Glasdicke**, Glasbefestigung flächenbündig, inkl. Abdeckplatte, Punkthalter unabhängig voneinander ± 2 mm in jede Richtung verstellbar

Werkstoff / Oberfläche:

1 09	Zink mattverchromt
1 22	Zink glanzverchromt
1 72	Zink PVD Edelstahlfinish

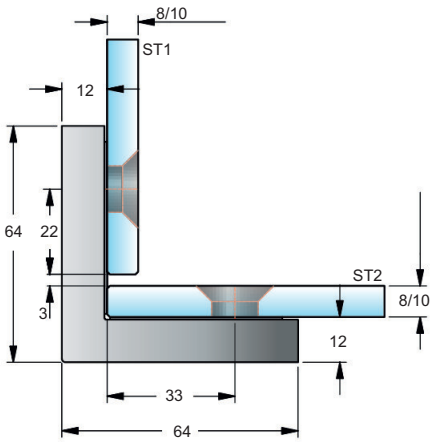

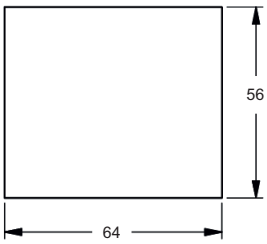

Glasbearbeitung:
(für 8 mm)

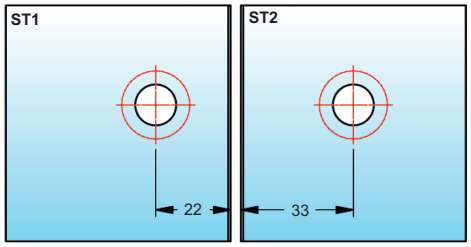

MADE
IN
GERMANY

Art.-Nr. 46 670 Schwerlast-Duschtürband **Tura**, **Wand-Glas 90°**, mindestens **90° einseitig nach außen öffnend**, für **8 - 12 mm Glasdicke**, mit verstellbarer Nulllagenstellung und einseitiger Befestigungslasche mit Langlochverstellung und Abdeckplatte

Werkstoff / Oberfläche:

1 09	Zink mattverchromt
1 22	Zink glanzverchromt
1 72	Zink PVD Edelstahlfinish

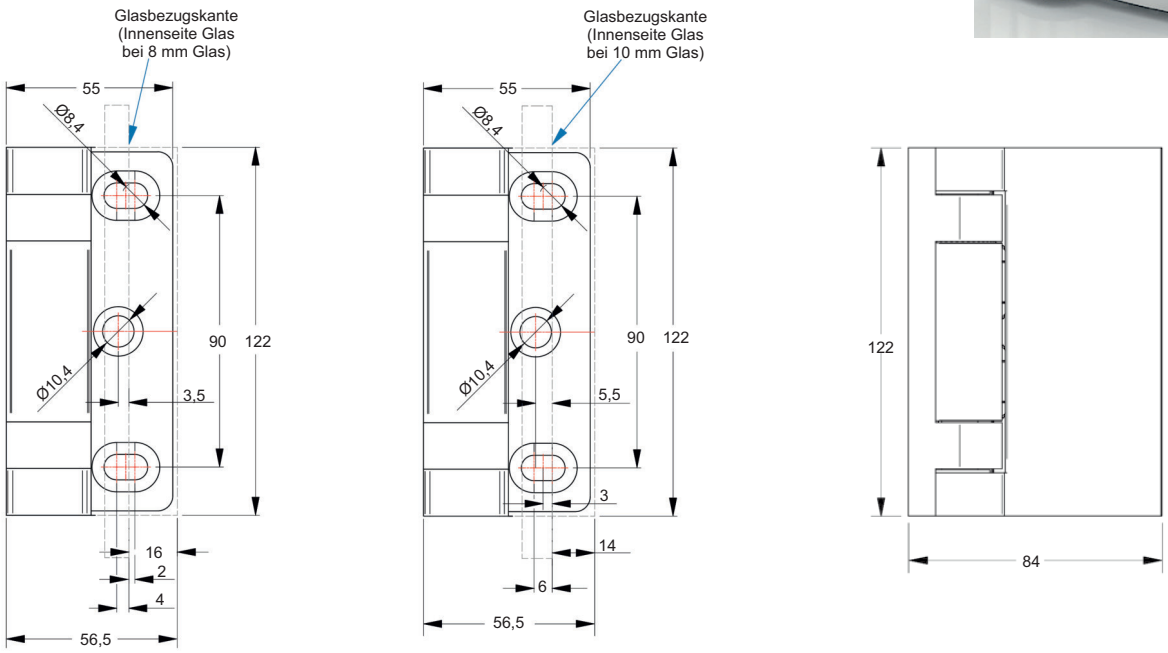

Glasbohrungen mit Art.-Nr. 46 833 6 24
(für 8 mm)

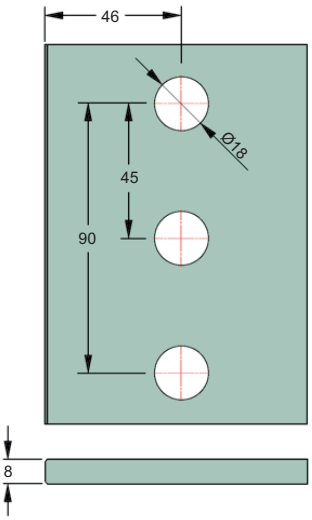

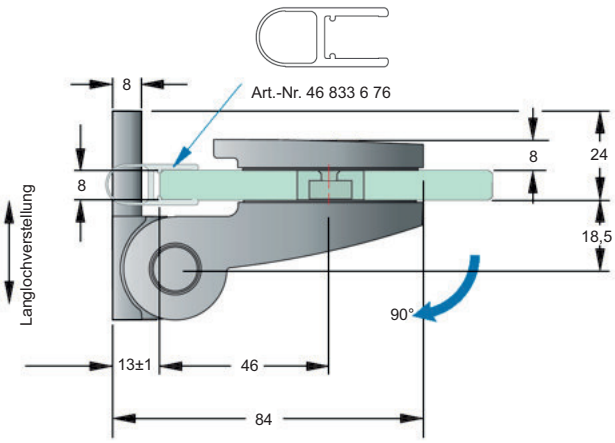

Glasbohrungen mit
Art.-Nr. 46 847 6 24
(für 10 mm)

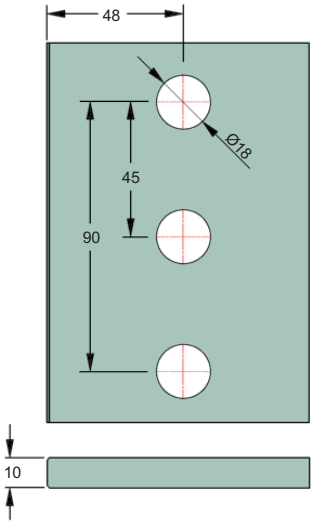

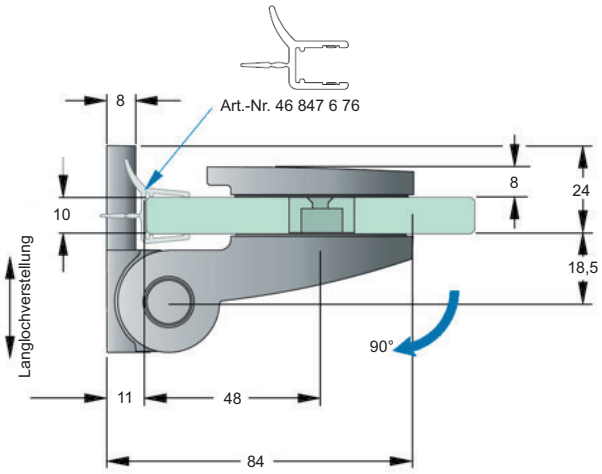

Glasbohrungen mit
Art.-Nr. 46 837 6 24
(für 10 mm)

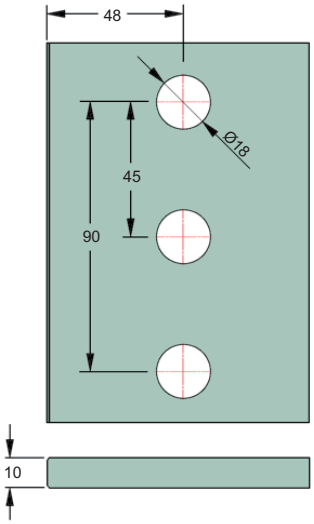

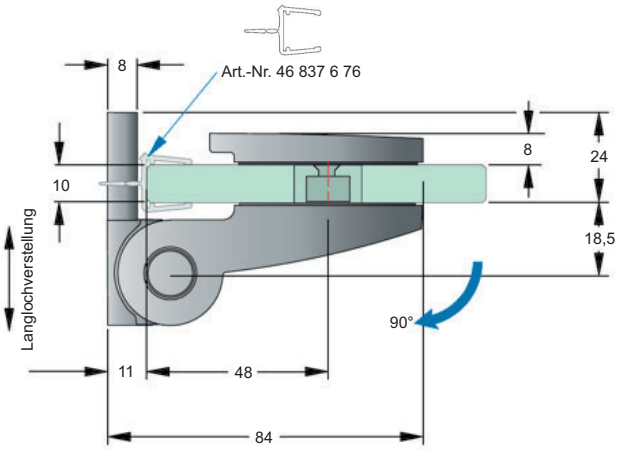

Zubehör:

Art.-Nr. 99 240 8 00 Senkkopf A2 8 x 80 mm
Art.-Nr. 99 241 8 00 Senkkopf A2 8 x 100 mm

Art.-Nr. 46 671 Schwerlast-Duschtürband **Tura**, **Wand-Glas 90°**, mindestens **90° einseitig nach außen oder innen öffnend**, für **8 - 12 mm Glasdicke**, mit verstellbarer Nulllagenstellung und einseitiger Befestigungslasche mit Langlochverstellung und verdeckter Verschraubung

Werkstoff / Oberfläche:

1 09	Zink mattverchromt
1 22	Zink glanzverchromt
1 72	Zink PVD Edelstahlfinish

Glasbohrungen mit Art.-Nr. 46 830 6 24
(für 8 mm)

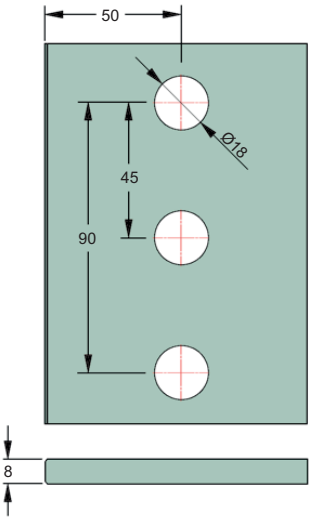

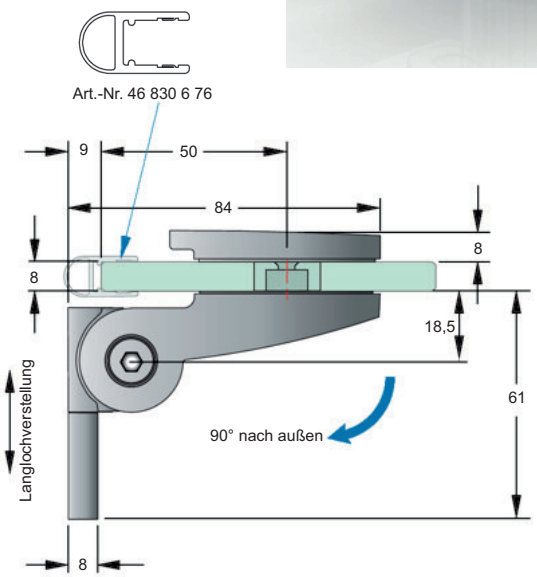

Glasbohrungen mit Art.-Nr. 46 834 6 24
(für 10 mm)

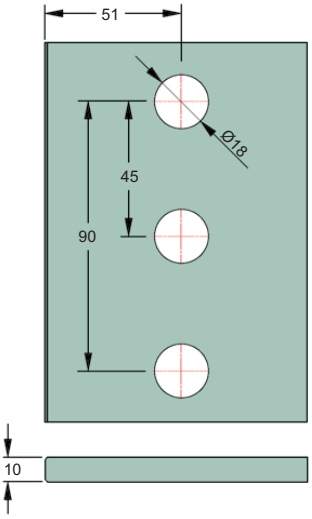

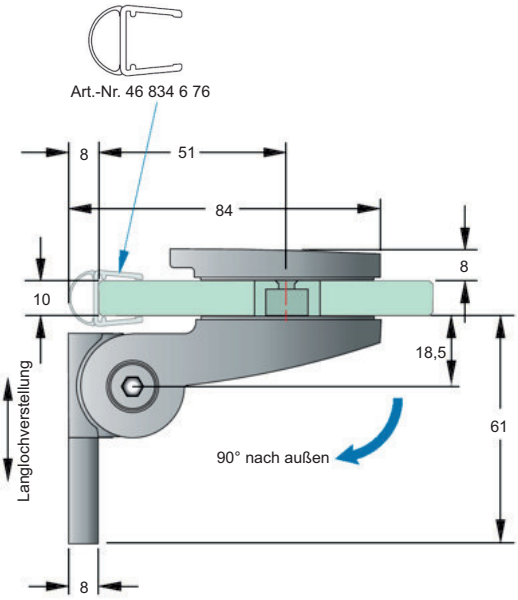

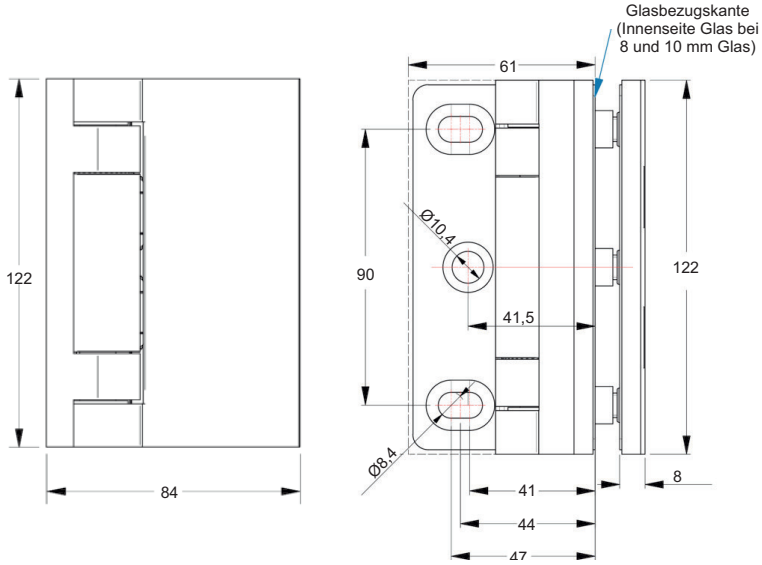

Glasbohrungen mit
Art.-Nr. 46 830 6 24
(für 8 mm)

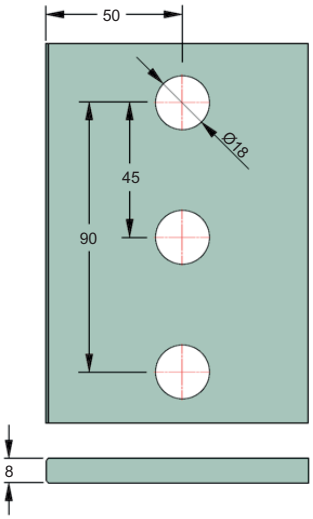

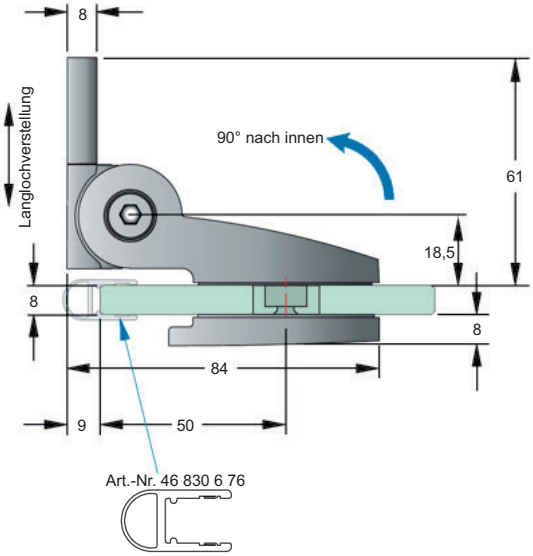

Glasbohrungen mit
Art.-Nr. 46 834 6 24
(für 10 mm)

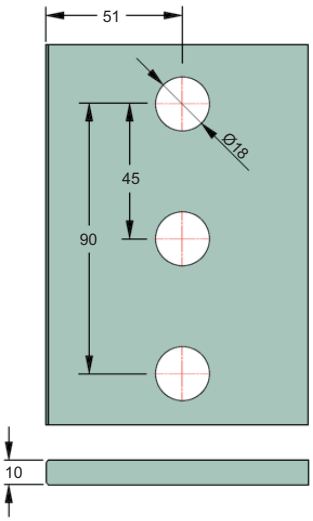

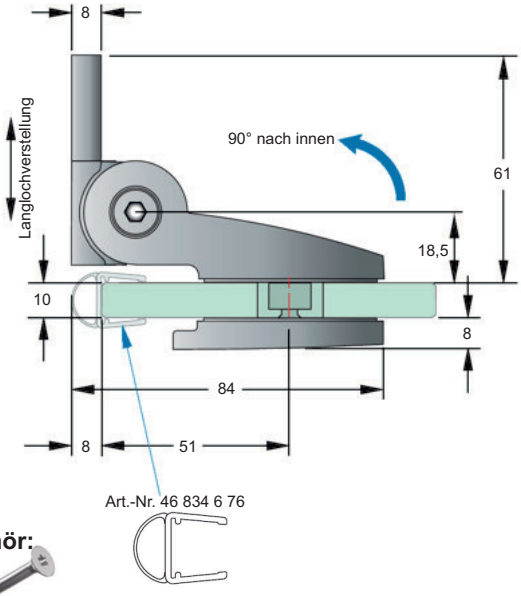

Zubehör:

Art.-Nr. 99 240 8 00 Senkkopf A2 8 x 80 mm
Art.-Nr. 99 241 8 00 Senkkopf A2 8 x 100 mm

Art.-Nr. 46 672 Schwerlast-Duschtürband **Tura**, **Glas-Glas 180°**, **180° einseitig nach außen oder innen öffnend / Glas-Glas 90°, 90° einseitig nach innen öffnend**, für **8 - 12 mm Glasdicke**, mit verstellbarer Nulllagenstellung und verdeckter Verschraubung

Werkstoff / Oberfläche:

1 09	Zink mattverchromt
1 22	Zink glanzverchromt
1 72	Zink PVD Edelstahlfinish

Glasbohrungen mit Art.-Nr. 46 810 6 24
(für 8 mm)

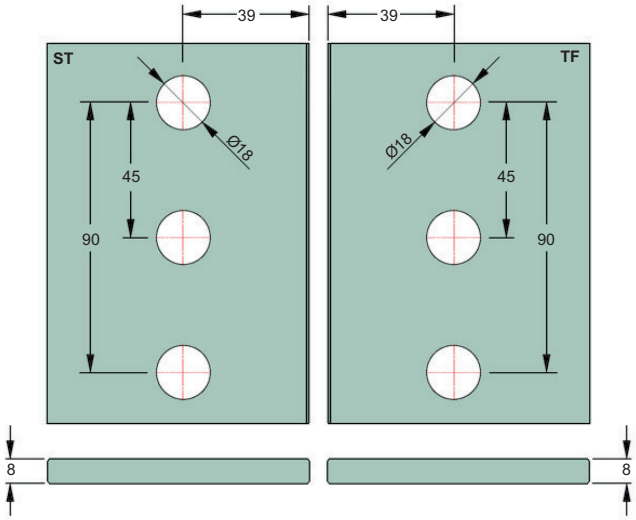

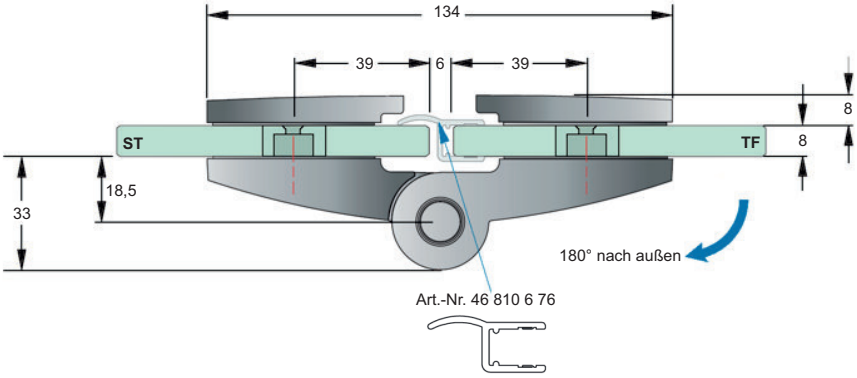

Glasbohrungen mit Art.-Nr. 46 817 6 24
(für 10 mm)

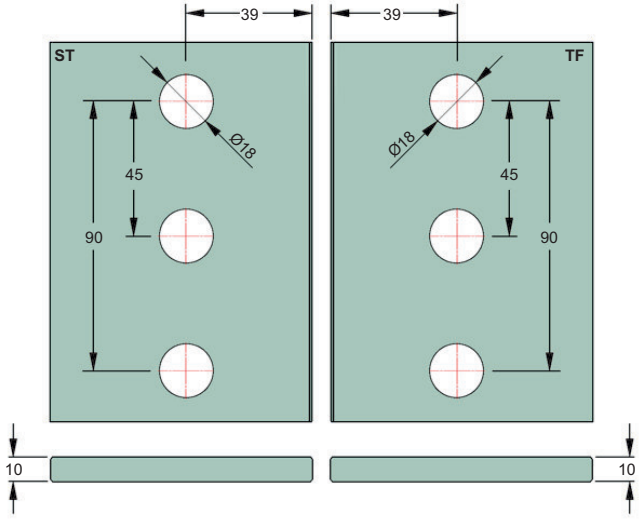

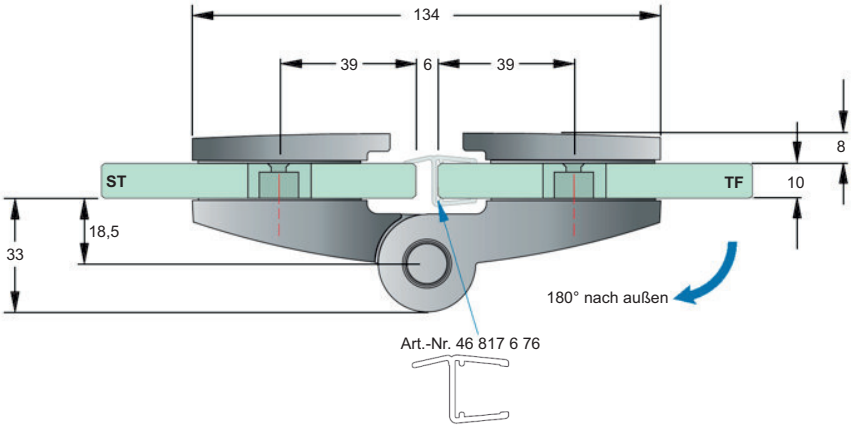

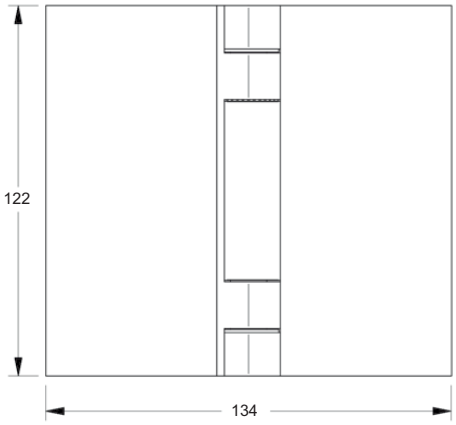

Glasbohrungen mit
Art.-Nr. 46 810 6 24
(für 8 mm)

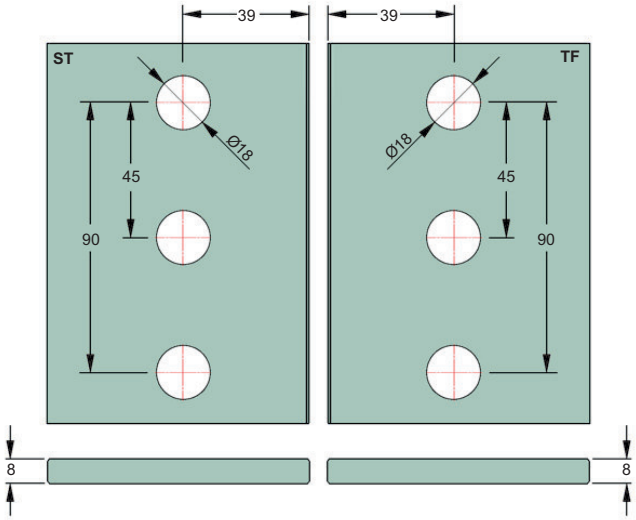

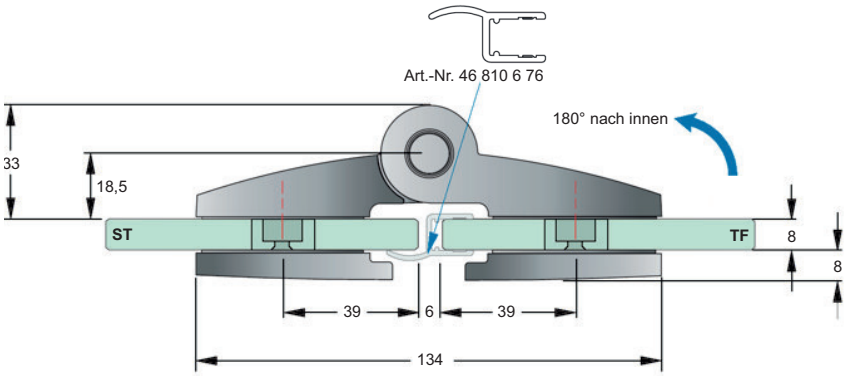

Glasbohrungen mit
Art.-Nr. 46 817 6 24
(für 10 mm)

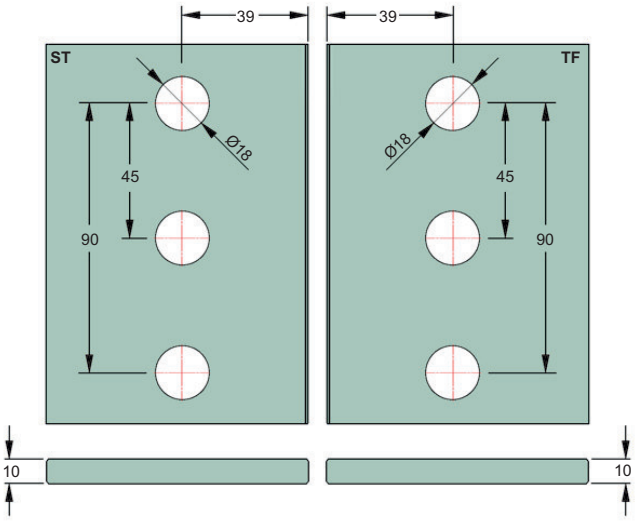

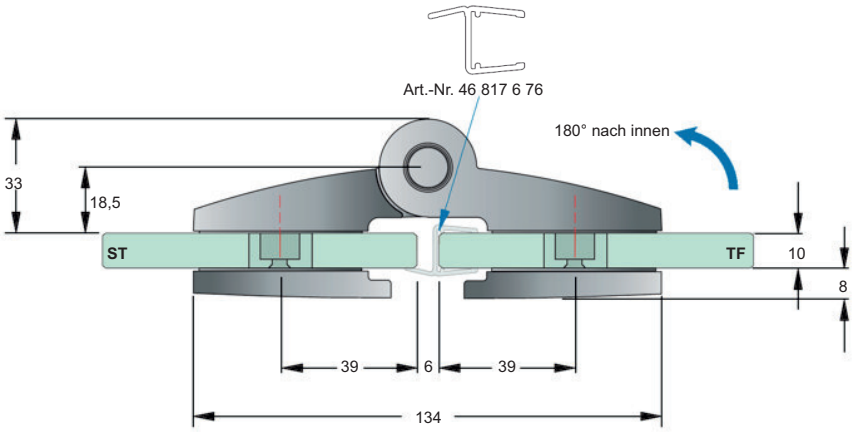

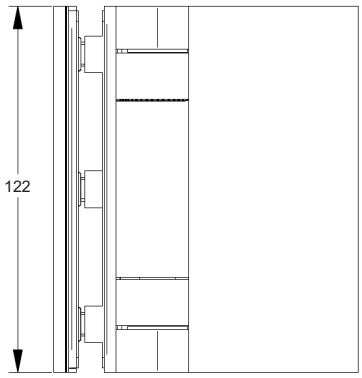

Glasbohrungen mit
Art.-Nr. 46 830 6 24
(für 8 mm)

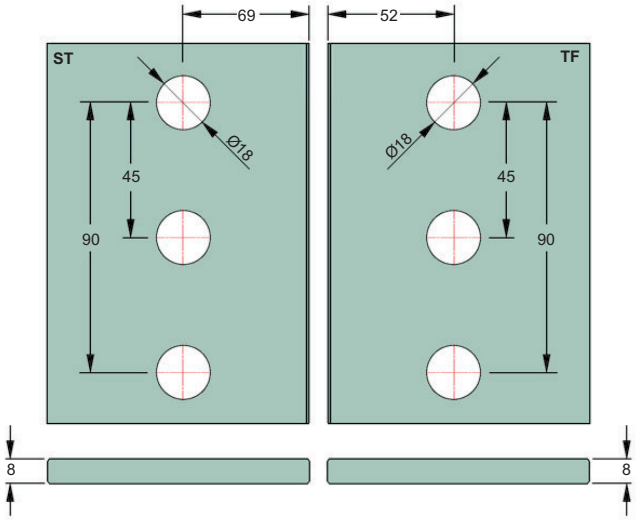

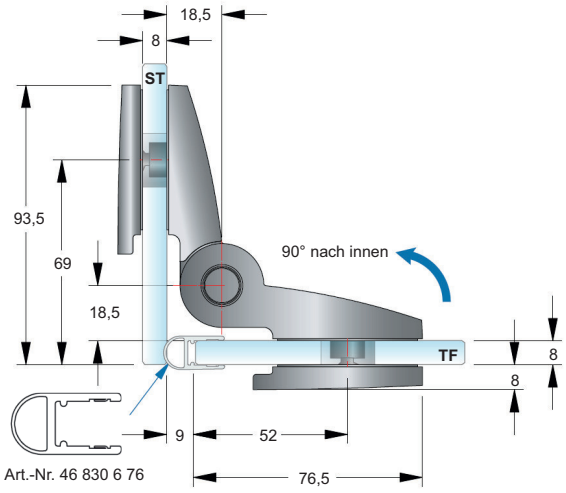

Glasbohrungen mit
Art.-Nr. 46 834 6 24
(für 10 mm)

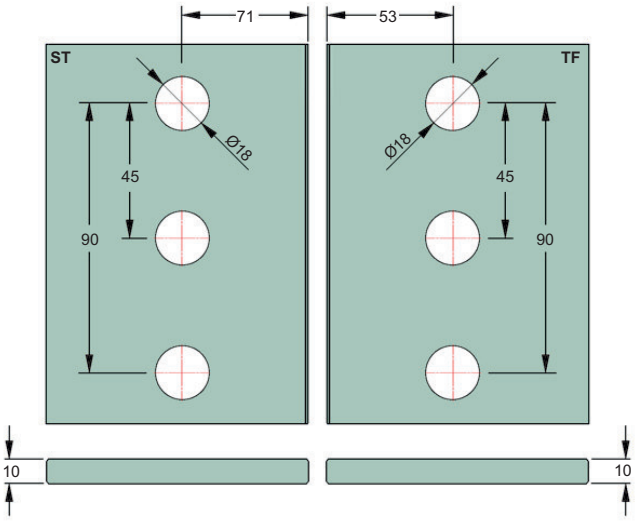

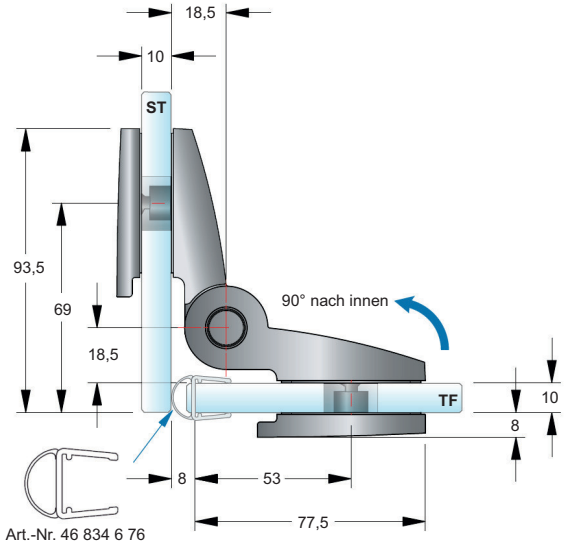

Art.-Nr. 46 675 Schwerlast-Winkelverbinder für **Tura**, starr, **Glas-Wand 90°**, für **8 - 12 mm Glasdicke**, einseitige Befestigungslasche mit Langloch-verstellung und verdeckter Verschraubung

Werkstoff / Oberfläche:

1 09	Zink mattverchromt
1 22	Zink glanzverchromt
1 72	Zink PVD Edelstahlfinish

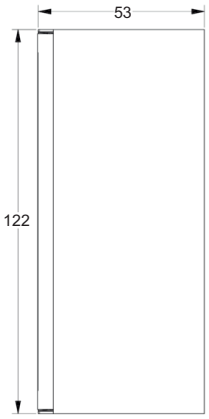

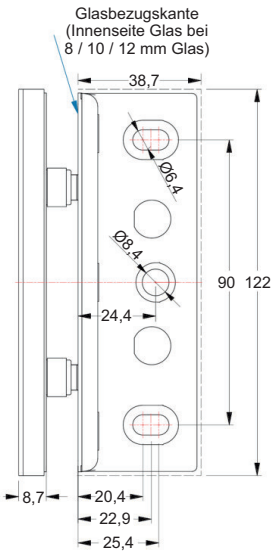

Glasbearbeitung:
(für 8 / 10 / 12 mm)

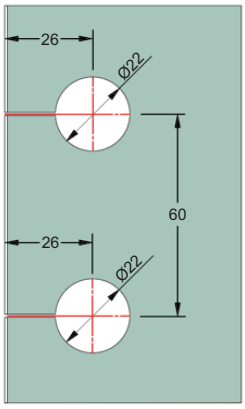

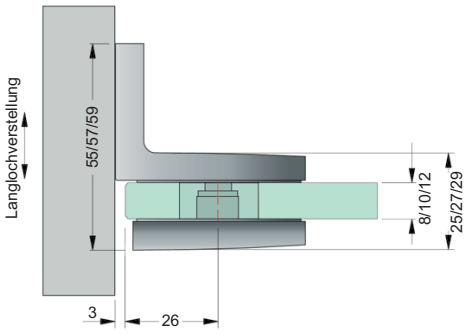

Zubehör:

Art.-Nr. 99 240 8 00 Senkkopf A2 8 x 80 mm
Art.-Nr. 99 241 8 00 Senkkopf A2 8 x 100 mm

Art.-Nr. 46 676 Schwerlast-Winkelverbinder für **Tura**, starr, **Glas-Glas 90°**, für **8 - 12 mm Glasdicke** mit verdeckter Verschraubung

Werkstoff / Oberfläche:

1 09	Zink mattverchromt
1 22	Zink glanzverchromt
1 72	Zink PVD Edelstahlfinish

Glasbearbeitung:
(für 8 mm)

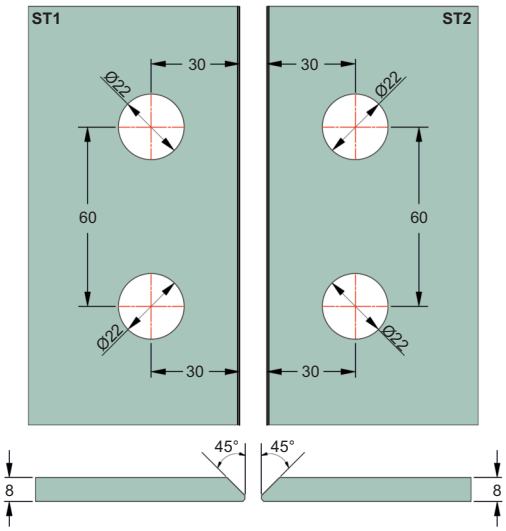

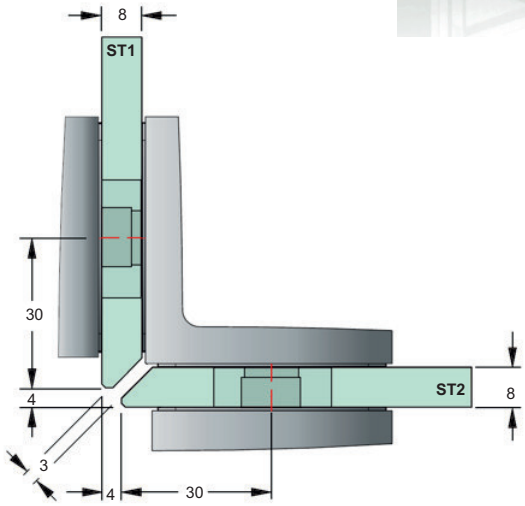

Glasbearbeitung:
(für 10 mm)

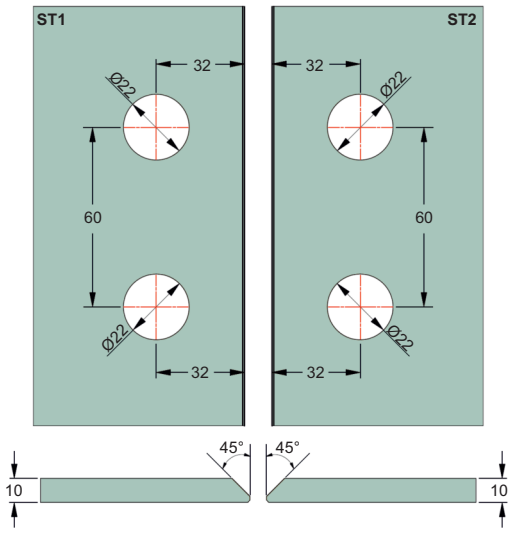

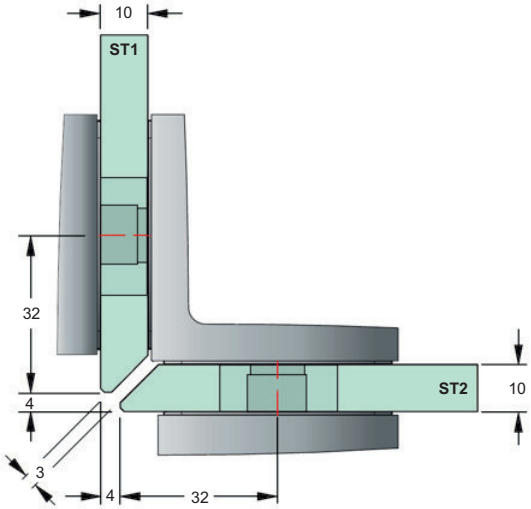

8 mm

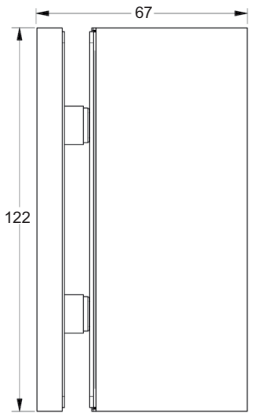

10 mm

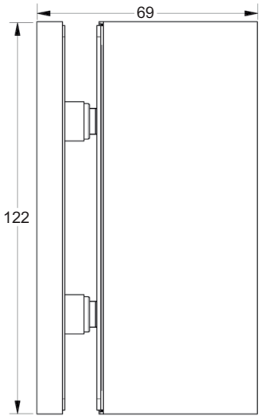

Glasbearbeitung:
(für 8 mm)

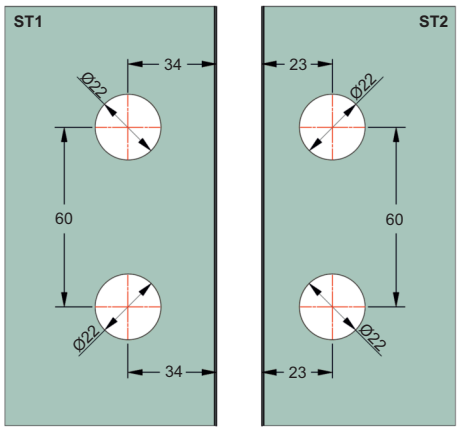

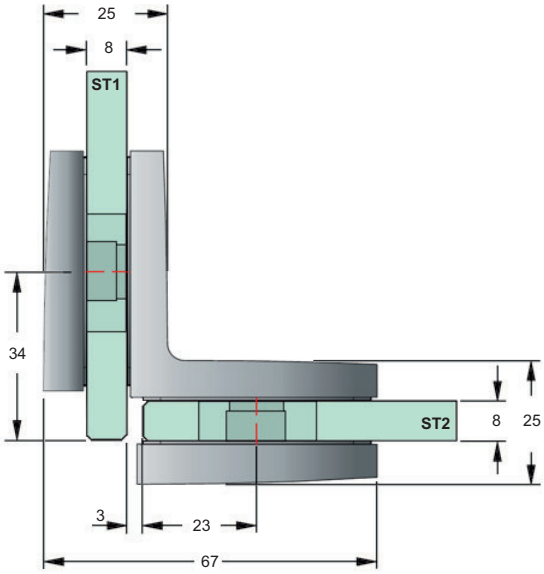

Glasbearbeitung:
(für 10 mm)

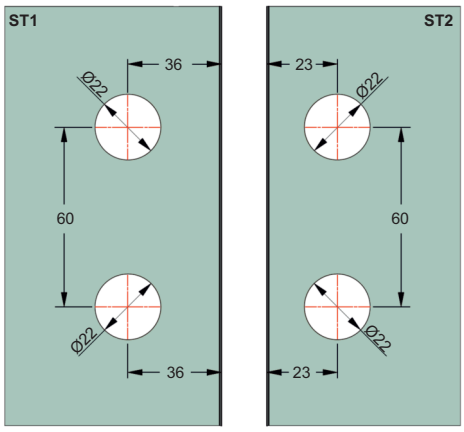

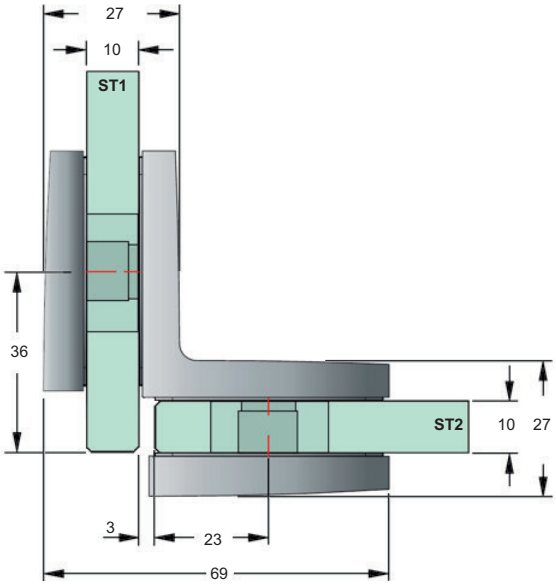

Art.-Nr. 46 040 Duschtürband **Modesta**, **Glas-Wand 90°**, **beidseitig 90° öffnend**, für **8 - 12 mm Glasdicke**, schließt ab 25° automatisch

Werkstoff / Oberfläche:
3 22 Messing glanzverchromt

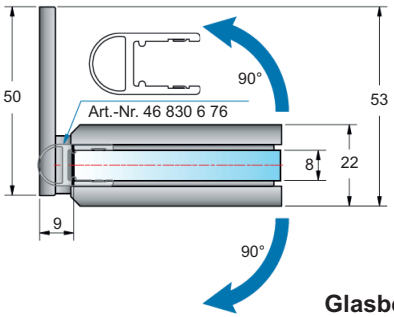

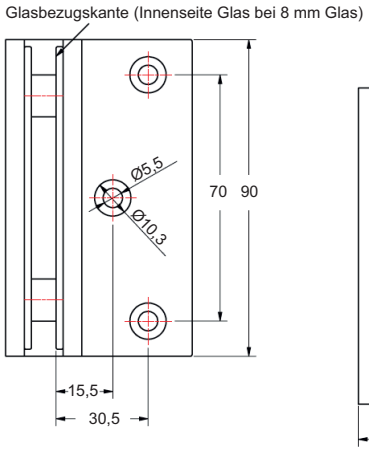

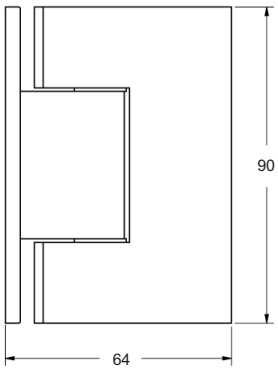

Glasbearbeitung:
(für 8 mm)

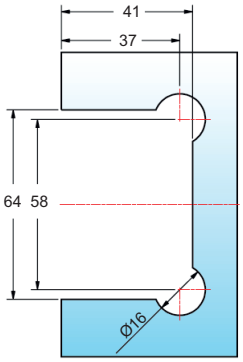

Art.-Nr. 46 042 Duschtürband **Modesta**, **Glas-Wand 90°**, **beidseitig 90° öffnend**, für **8 - 12 mm Glasdicke**, schließt ab 25° automatisch

Werkstoff / Oberfläche:
3 22 Messing glanzverchromt

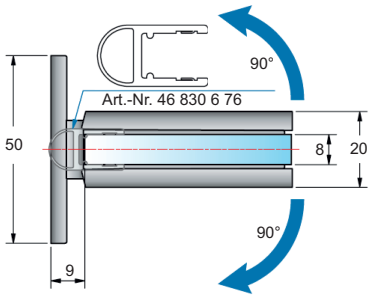

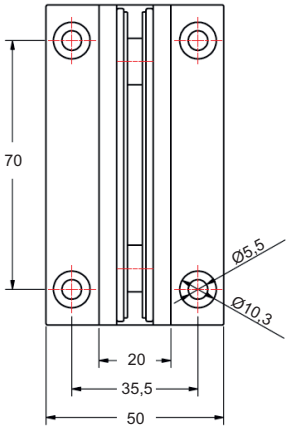

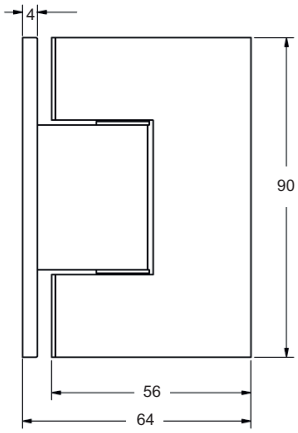

Glasbearbeitung:
(für 8 mm)

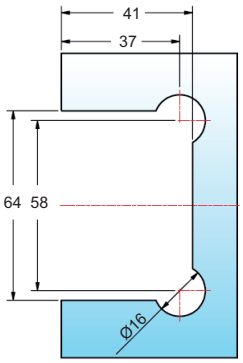

Art.-Nr. 46 044 Duschtürdrehband **Modesta**, **Glas-Boden/Glas-Decke 360°**, **beidseitig öffnend**, für **8 - 12 mm Glasdicke**, schließt ab 25° automatisch

Werkstoff / Oberfläche:
3 22 Messing glanzverchromt

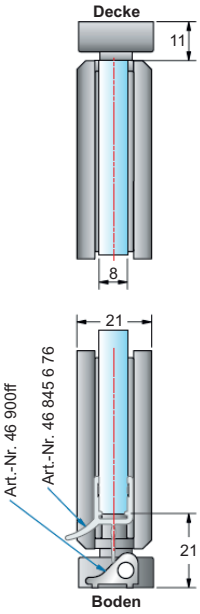

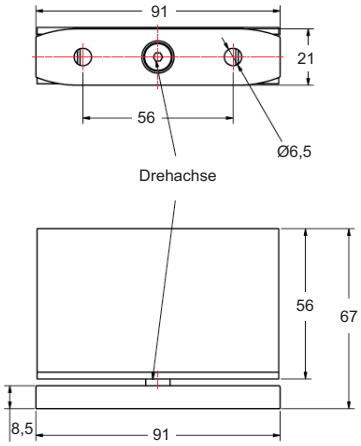

Glasbearbeitung:
(für 8 mm)

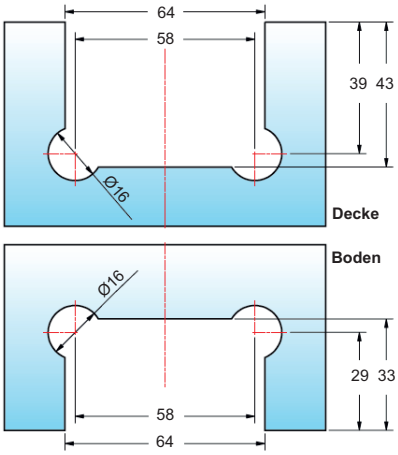

Art.-Nr. 46 046 Duschtürband **Modesta**, **Glas-Glas 180°**, **beidseitig 90° öffnend**, für **8 - 12 mm Glasdicke**, schließt ab 25° automatisch

Werkstoff / Oberfläche:
3 22 Messing glanzverchromt

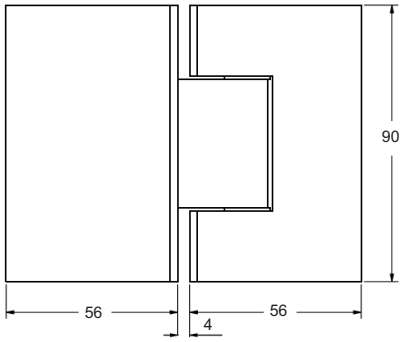

Glasbearbeitung:
(für 8 mm)

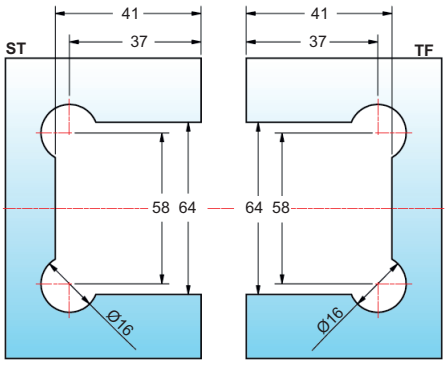

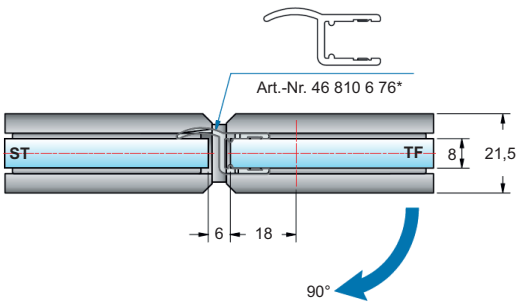

*bei Verwendung des Dichtprofils ist das Band nur einseitig nach außen öffnend

Art.-Nr. 46 050 Duschtürband **Modesta**, **Glas-Glas 90°**, **beidseitig 90° öffnend**, für **8 - 12 mm Glasdicke**, schließt ab 25° automatisch

Werkstoff / Oberfläche:
3 22 Messing glanzverchromt

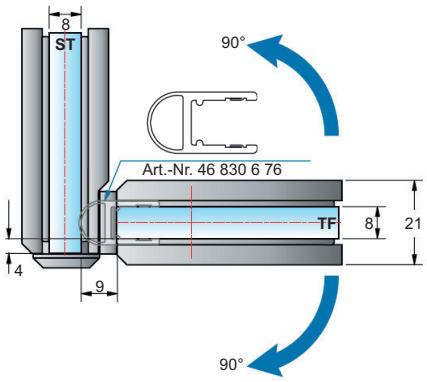

Glasbearbeitung:
(für 8 mm)

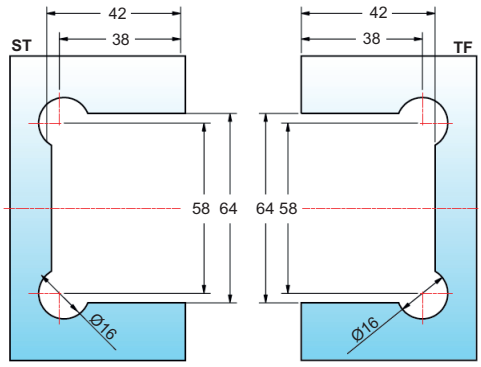

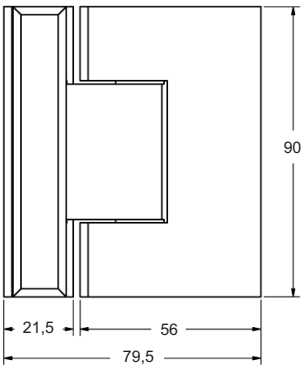

Art.-Nr. 46 048 Duschtürband **Modesta**, **Glas-Glas 135°**, **beidseitig 90° öffnend**, für **8 - 12 mm Glasdicke**, schließt ab 25° automatisch

Werkstoff / Oberfläche:
3 22 Messing glanzverchromt

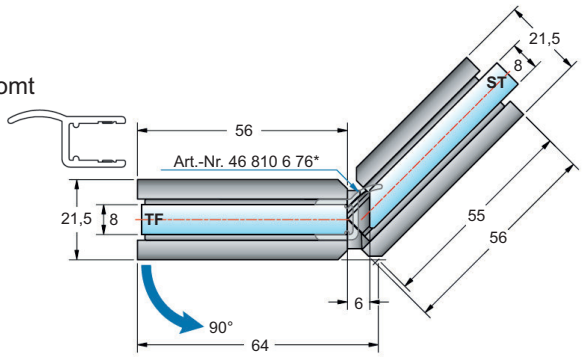

*bei Verwendung des Dichtprofils ist das Band nur einseitig nach außen öffnend

Glasbearbeitung:
(für 8 mm)

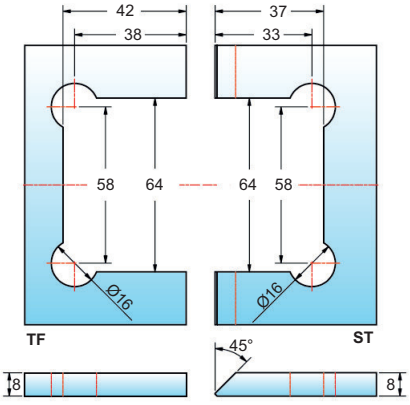

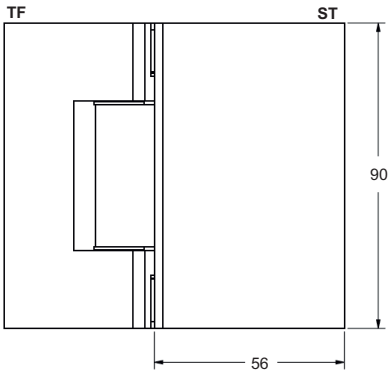

Art.-Nr. 46 090 Winkelverbinder **Modesta**, **Glas-Wand 90°**, für **8 - 12 mm Glasdicke**

Werkstoff / Oberfläche:
3 22 Messing glanzverchromt

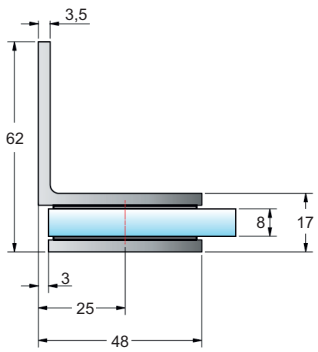

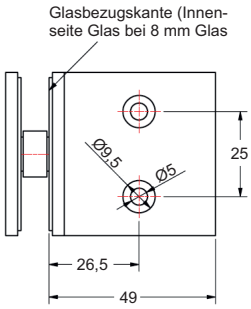

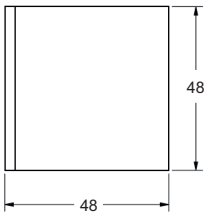

Glasbearbeitung:
(für 8/10/12 mm)

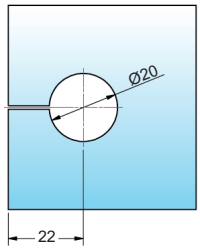

Art.-Nr. 46 092 Winkelverbinder **Modesta**, **Glas-Wand 90°**, für **8 - 12 mm Glasdicke**

Werkstoff / Oberfläche:
3 22 Messing glanzverchromt

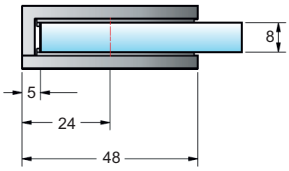

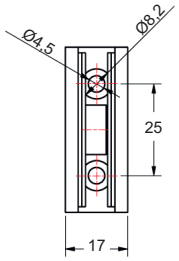

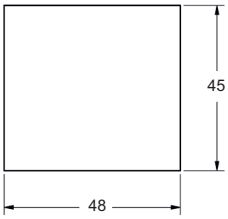

Glasbearbeitung:
(für 8/10/12 mm)

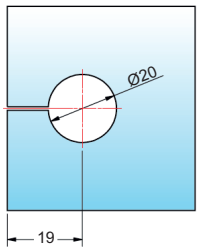

Art.-Nr. 46 094 Längsverbinder **Modesta**, **Glas-Wand 180°**, für **8 - 12 mm Glasdicke**

Werkstoff / Oberfläche:
3 22 Messing glanzverchromt

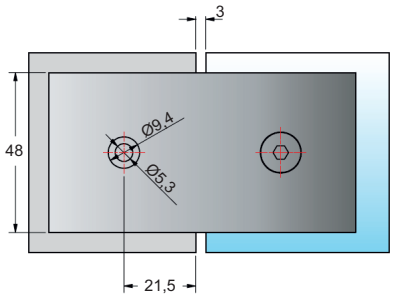

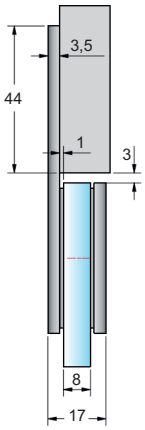

Glasbearbeitung:
(für 8/10/12 mm)

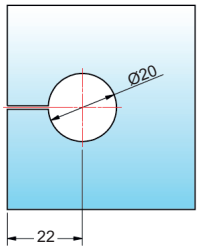

Art.-Nr. 46 096 Winkelverbinder **Modesta**, **Glas-Glas 90°**, für **8 - 12 mm Glasdicke**

Werkstoff / Oberfläche:
3 22 Messing glanzverchromt

Glasbearbeitung:
(für 8 mm)

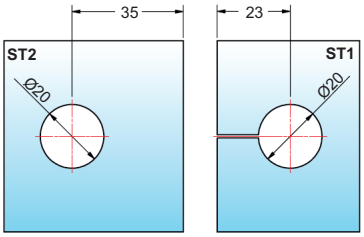

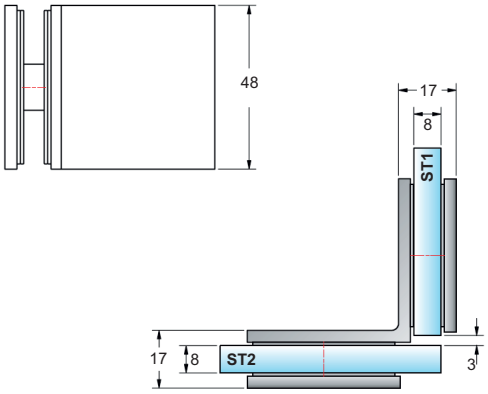

Art.-Nr. 46 098 Winkelverbinder **Modesta**, **Glas-Glas 135°**, für **8 - 12 mm Glasdicke**

Werkstoff / Oberfläche:
3 22 Messing glanzverchromt

Glasbearbeitung:
(für 8 mm)

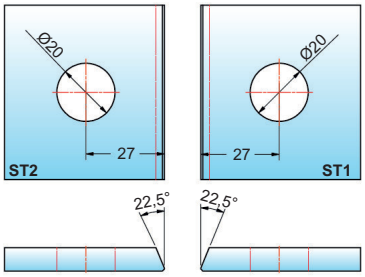

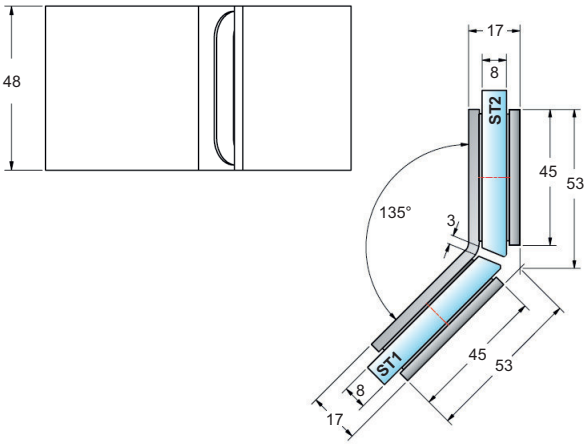

Art.-Nr. 46 100 Längsverbinder **Modesta**, **Glas-Glas 180°**, für **8 - 12 mm Glasdicke**

Werkstoff / Oberfläche:
3 22 Messing glanzverchromt

Glasbearbeitung:
(für 8 mm)

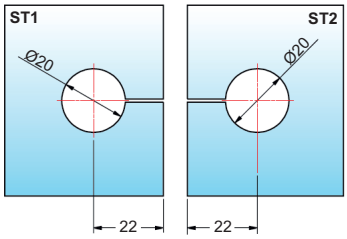

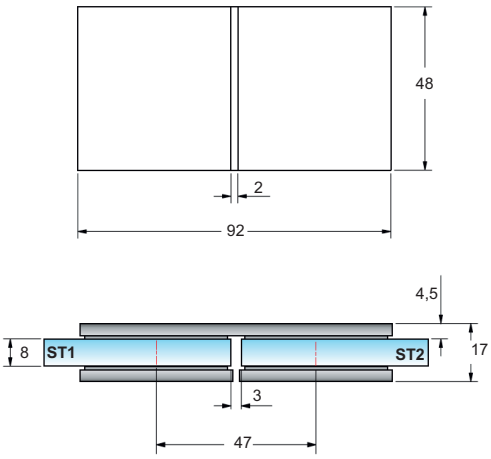

Art.-Nr. 99 200 Ausgleichsplatte zu **Duschpendeltürband Art.-Nr. 46 160ff passend**, **2 mm stark**

Art.-Nr. 99 201 wie vor, jedoch **3 mm stark**

Art.-Nr. 99 202 wie vor, jedoch **5 mm stark**

Art.-Nr. 99 203 wie vor, jedoch **10 mm stark**

Werkstoff / Oberfläche:
3 22 Messing glanzverchromt

Art.-Nr. 99 205 Ausgleichsplatte zu **Duschpendeltürband Art.-Nr. 46 161ff passend**, **2 mm stark**

Art.-Nr. 99 206 wie vor, jedoch **3 mm stark**

Art.-Nr. 99 207 wie vor, jedoch **5 mm stark**

Art.-Nr. 99 208 wie vor, jedoch **10 mm stark**

Werkstoff / Oberfläche:
3 22 Messing glanzverchromt

Art.-Nr. 99 210 Ausgleichsplatte zu **Duschpendeltürband Art.-Nr. 46 120ff passend**, **2 mm stark**

Art.-Nr. 99 211 wie vor, jedoch **3 mm stark**

Art.-Nr. 99 212 wie vor, jedoch **5 mm stark**

Art.-Nr. 99 213 wie vor, jedoch **10 mm stark**

Werkstoff / Oberfläche:
3 22 Messing glanzverchromt

Art.-Nr. 99 240 Senkkopfschraube zu Tura-Bändern passend, TX40-Antrieb **8 x 80 mm**

Art.-Nr. 99 241 wie vor, jedoch **8 x 100 mm**

Werkstoff / Oberfläche:
8 00 Edelstahl A2

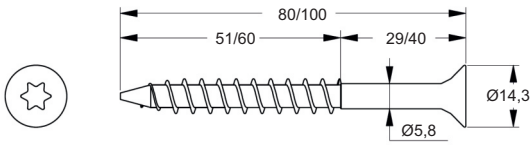

Preisliste 07/22

Art.-Nr.	Einheit	VK-Preis
11 820 0 31	Stück	10,90 €
46 001 1 09	Stück	88,30 €
46 001 1 22	Stück	81,20 €
46 001 1 36G	Stück	87,30 €
46 001 1 36M	Stück	92,60 €
46 001 1 72	Stück	103,80 €
46 002 1 09	Stück	88,30 €
46 002 1 22	Stück	81,30 €
46 002 1 36G	Stück	87,30 €
46 002 1 36M	Stück	92,60 €
46 002 1 72	Stück	103,80 €
46 004 1 09	Stück	125,60 €
46 004 1 22	Stück	118,40 €
46 004 1 36G	Stück	124,20 €
46 004 1 36M	Stück	131,70 €
46 004 1 72	Stück	141,20 €
46 005 1 09	Stück	125,60 €
46 005 1 22	Stück	118,40 €
46 005 1 36G	Stück	124,20 €
46 005 1 36M	Stück	131,70 €
46 005 1 72	Stück	141,20 €
46 006 1 09	Stück	125,60 €
46 006 1 22	Stück	118,40 €
46 006 1 36G	Stück	124,20 €
46 006 1 36M	Stück	131,70 €
46 006 1 72	Stück	141,20 €
46 008 1 09	Stück	125,60 €
46 008 1 22	Stück	118,40 €
46 008 1 36G	Stück	124,20 €
46 008 1 36M	Stück	131,70 €
46 008 1 72	Stück	141,20 €
46 010 1 09	Stück	106,40 €
46 010 1 22	Stück	94,40 €
46 010 1 72	Stück	129,10 €
46 011 1 09	Stück	101,50 €
46 011 1 22	Stück	90,80 €
46 011 1 72	Stück	124,40 €
46 012 1 09	Stück	171,60 €
46 012 1 22	Stück	162,80 €
46 012 1 72	Stück	197,70 €
46 013 1 09	Stück	167,50 €
46 013 1 22	Stück	155,50 €
46 013 1 72	Stück	188,00 €
46 014 1 09	Stück	174,80 €
46 014 1 22	Stück	162,80 €
46 014 1 72	Stück	197,70 €
46 015 1 09	Stück	167,50 €
46 015 1 22	Stück	155,50 €
46 015 1 72	Stück	188,00 €
46 020 1 09	Stück	119,60 €
46 020 1 22	Stück	116,60 €

Art.-Nr.	Einheit	VK-Preis
46 020 1 72	Stück	150,80 €
46 022 1 09	Stück	118,40 €
46 022 1 22	Stück	114,70 €
46 022 1 72	Stück	148,40 €
46 024 1 09	Stück	118,40 €
46 024 1 22	Stück	114,70 €
46 024 1 72	Stück	148,40 €
46 026 1 09	Stück	176,70 €
46 026 1 22	Stück	173,00 €
46 026 1 72	Stück	210,20 €
46 028 1 09	Stück	196,50 €
46 028 1 22	Stück	192,20 €
46 028 1 72	Stück	224,00 €
46 030 1 09	Stück	189,20 €
46 030 1 22	Stück	185,70 €
46 030 1 72	Stück	221,70 €
46 032 1 09	Stück	196,50 €
46 032 1 22	Stück	192,20 €
46 032 1 72	Stück	224,00 €
46 034 1 09	Stück	191,00 €
46 034 1 22	Stück	189,50 €
46 034 1 72	Stück	224,70 €
46 040 3 22	Stück	43,00 €
46 042 3 22	Stück	43,00 €
46 044 3 22	Stück	43,00 €
46 046 3 22	Stück	64,60 €
46 047 1 09	Stück	139,70 €
46 047 1 14	Stück	185,90 €
46 047 1 15	Stück	180,90 €
46 047 1 22	Stück	133,00 €
46 047 1 72	Stück	169,80 €
46 048 3 22	Stück	64,60 €
46 049 1 09	Stück	139,70 €
46 049 1 14	Stück	185,90 €
46 049 1 15	Stück	180,90 €
46 049 1 22	Stück	133,00 €
46 049 1 72	Stück	169,80 €
46 050 3 22	Stück	64,60 €
46 051 1 09	Stück	112,50 €
46 051 1 14	Stück	170,90 €
46 051 1 15	Stück	165,90 €
46 051 1 22	Stück	106,60 €
46 051 1 72	Stück	159,50 €
46 052 1 09	Stück	112,50 €
46 052 1 14	Stück	170,90 €
46 052 1 15	Stück	165,90 €
46 052 1 22	Stück	106,60 €
46 052 1 72	Stück	159,50 €
46 053 1 09	Stück	112,50 €
46 053 1 14	Stück	170,90 €
46 053 1 15	Stück	165,90 €

Art.-Nr.	Einheit	VK-Preis
46 053 1 22	Stück	106,60 €
46 053 1 72	Stück	159,50 €
46 054 1 09	Stück	112,50 €
46 054 1 14	Stück	170,90 €
46 054 1 15	Stück	165,90 €
46 054 1 22	Stück	106,60 €
46 054 1 72	Stück	159,50 €
46 055 1 09	Stück	139,10 €
46 055 1 14	Stück	198,90 €
46 055 1 15	Stück	193,90 €
46 055 1 22	Stück	132,40 €
46 055 1 72	Stück	177,90 €
46 056 1 09	Stück	139,10 €
46 056 1 14	Stück	198,90 €
46 056 1 15	Stück	193,90 €
46 056 1 22	Stück	132,40 €
46 056 1 72	Stück	177,90 €
46 057 1 09	Stück	70,90 €
46 057 1 14	Stück	99,50 €
46 057 1 15	Stück	97,20 €
46 057 1 22	Stück	64,20 €
46 057 1 72	Stück	95,00 €
46 058 1 09	Stück	68,80 €
46 058 1 14	Stück	97,40 €
46 058 1 15	Stück	95,10 €
46 058 1 22	Stück	62,00 €
46 058 1 72	Stück	92,90 €
46 059 1 09	Stück	74,60 €
46 059 1 14	Stück	104,40 €
46 059 1 15	Stück	101,90 €
46 059 1 22	Stück	67,60 €
46 059 1 72	Stück	102,10 €
46 060 1 09	Stück	111,70 €
46 060 1 22	Stück	106,90 €
46 060 1 72	Stück	143,00 €
46 061 1 09	Stück	111,70 €
46 061 1 22	Stück	106,90 €
46 061 1 72	Stück	143,00 €
46 062 1 09	Stück	189,90 €
46 062 1 22	Stück	183,80 €
46 062 1 72	Stück	227,00 €
46 063 1 09	Stück	189,90 €
46 063 1 22	Stück	183,80 €
46 063 1 72	Stück	227,00 €
46 064 1 09	Stück	189,90 €
46 064 1 22	Stück	183,80 €
46 064 1 72	Stück	227,00 €
46 065 1 09	Stück	189,90 €
46 065 1 22	Stück	183,80 €
46 065 1 72	Stück	227,00 €
46 066 1 09	Stück	189,90 €

Preisliste 07/22

Art.-Nr.	Einheit	VK-Preis
46 066 1 22	Stück	183,80 €
46 066 1 72	Stück	227,00 €
46 067 1 09	Stück	189,90 €
46 067 1 22	Stück	183,80 €
46 067 1 72	Stück	227,00 €
46 068 1 09	Stück	60,70 €
46 068 1 22	Stück	64,50 €
46 068 1 36G	Stück	63,70 €
46 068 1 36M	Stück	64,70 €
46 068 1 72	Stück	91,00 €
46 069 1 09	Stück	58,30 €
46 069 1 22	Stück	51,00 €
46 069 1 36G	Stück	55,40 €
46 069 1 36M	Stück	62,40 €
46 069 1 72	Stück	78,80 €
46 070 1 09	Stück	58,30 €
46 070 1 22	Stück	51,00 €
46 070 1 72	Stück	78,80 €
46 071 1 09	Stück	70,80 €
46 071 1 22	Stück	68,50 €
46 071 1 72	Stück	91,30 €
46 072 1 09	Stück	60,70 €
46 072 1 22	Stück	53,60 €
46 072 1 72	Stück	83,50 €
46 074 1 09	Stück	78,80 €
46 074 1 22	Stück	75,70 €
46 074 1 72	Stück	98,60 €
46 075 1 09	Stück	64,40 €
46 075 1 22	Stück	57,10 €
46 075 1 72	Stück	84,80 €
46 076 1 09	Stück	73,40 €
46 076 1 22	Stück	70,80 €
46 076 1 72	Stück	94,90 €
46 078 1 09	Stück	110,00 €
46 078 1 22	Stück	105,70 €
46 078 1 72	Stück	138,70 €
46 082 1 09	Stück	111,10 €
46 082 1 22	Stück	106,90 €
46 082 1 72	Stück	139,90 €
46 084 1 09	Stück	105,70 €
46 084 1 22	Stück	102,20 €
46 084 1 72	Stück	130,90 €
46 085 1 09	Stück	90,80 €
46 085 1 14	Stück	143,90 €
46 085 1 22	Stück	83,50 €
46 085 1 72	Stück	125,30 €
46 086 1 09	Stück	98,80 €
46 086 1 14	Stück	151,90 €
46 086 1 22	Stück	91,50 €
46 086 1 72	Stück	133,30 €
46 087 1 09	Stück	98,80 €

Art.-Nr.	Einheit	VK-Preis
46 087 1 14	Stück	151,90 €
46 087 1 22	Stück	91,50 €
46 087 1 72	Stück	133,30 €
46 088 1 09	Stück	98,80 €
46 088 1 14	Stück	151,90 €
46 088 1 22	Stück	91,50 €
46 088 1 72	Stück	133,30 €
46 090 3 22	Stück	24,60 €
46 092 3 22	Stück	24,60 €
46 094 3 22	Stück	30,80 €
46 096 3 22	Stück	30,80 €
46 098 3 22	Stück	30,80 €
46 100 3 22	Stück	30,80 €
46 105 1 09	Stück	90,80 €
46 105 1 14	Stück	143,90 €
46 105 1 22	Stück	83,50 €
46 105 1 72	Stück	125,30 €
46 106 1 09	Stück	98,80 €
46 106 1 14	Stück	151,90 €
46 106 1 22	Stück	91,50 €
46 106 1 72	Stück	133,30 €
46 107 1 09	Stück	98,80 €
46 107 1 14	Stück	151,90 €
46 107 1 22	Stück	91,50 €
46 107 1 72	Stück	133,30 €
46 108 1 09	Stück	98,80 €
46 108 1 14	Stück	151,90 €
46 108 1 22	Stück	91,50 €
46 108 1 72	Stück	133,30 €
46 115 1 09	Stück	97,90 €
46 115 1 14	Stück	173,40 €
46 115 1 22	Stück	89,50 €
46 115 1 72	Stück	150,90 €
46 116 1 09	Stück	105,90 €
46 116 1 14	Stück	181,40 €
46 116 1 22	Stück	97,50 €
46 116 1 72	Stück	158,90 €
46 117 1 09	Stück	105,90 €
46 117 1 14	Stück	181,40 €
46 117 1 22	Stück	97,50 €
46 117 1 72	Stück	158,90 €
46 118 1 09	Stück	105,90 €
46 118 1 14	Stück	181,40 €
46 118 1 22	Stück	97,50 €
46 118 1 72	Stück	158,90 €
46 120 1 09	Stück	91,90 €
46 120 1 14	Stück	125,60 €
46 120 1 22	Stück	89,50 €
46 120 1 72	Stück	125,20 €
46 121 1 09	Stück	127,90 €
46 121 1 14	Stück	170,80 €

Art.-Nr.	Einheit	VK-Preis
46 121 1 22	Stück	125,60 €
46 121 1 72	Stück	149,60 €
46 125 1 09	Stück	125,60 €
46 125 1 14	Stück	182,20 €
46 125 1 22	Stück	118,40 €
46 125 1 72	Stück	141,20 €
46 126 1 09	Stück	133,60 €
46 126 1 14	Stück	190,20 €
46 126 1 22	Stück	116,40 €
46 126 1 72	Stück	149,20 €
46 127 1 09	Stück	133,60 €
46 127 1 14	Stück	190,20 €
46 127 1 22	Stück	116,40 €
46 127 1 72	Stück	149,20 €
46 128 1 09	Stück	133,60 €
46 128 1 14	Stück	190,20 €
46 128 1 22	Stück	116,40 €
46 128 1 72	Stück	149,20 €
46 140 1 09	Paar	251,00 €
46 140 1 22	Paar	236,70 €
46 140 1 72	Paar	282,30 €
46 141 1 09	Paar	251,00 €
46 141 1 22	Paar	236,70 €
46 141 1 72	Paar	282,30 €
46 143 1 09	Stück	57,10 €
46 143 1 14	Stück	84,90 €
46 143 1 15	Stück	83,70 €
46 143 1 22	Stück	49,90 €
46 143 1 72	Stück	77,60 €
46 143 1 79	Stück	77,60 €
46 144 1 09	Stück	59,50 €
46 144 1 14	Stück	88,90 €
46 144 1 15	Stück	87,70 €
46 144 1 22	Stück	54,00 €
46 144 1 72	Stück	90,70 €
46 144 1 79	Stück	90,70 €
46 145 1 09	Stück	57,10 €
46 145 1 14	Stück	84,90 €
46 145 1 22	Stück	49,90 €
46 145 1 72	Stück	77,60 €
46 146 1 09	Stück	59,50 €
46 146 1 14	Stück	89,20 €
46 146 1 22	Stück	52,40 €
46 146 1 72	Stück	85,60 €
46 147 1 09	Stück	70,30 €
46 147 1 14	Stück	115,30 €
46 147 1 22	Stück	67,90 €
46 147 1 72	Stück	90,80 €
46 148 1 09	Stück	54,10 €
46 148 1 14	Stück	79,90 €
46 148 1 22	Stück	70,80 €

Preisliste 07/22

Art.-Nr.	Einheit	VK-Preis
46 148 1 72	Stück	74,50 €
46 149 1 09	Stück	73,40 €
46 149 1 14	Stück	120,70 €
46 149 1 22	Stück	70,80 €
46 149 1 72	Stück	96,60 €
46 150 1 09	Stück	73,40 €
46 150 1 14	Stück	120,70 €
46 150 1 22	Stück	70,80 €
46 150 1 72	Stück	96,60 €
46 151 1 09	Stück	73,40 €
46 151 1 14	Stück	120,70 €
46 151 1 22	Stück	70,80 €
46 151 1 72	Stück	96,60 €
46 154 1 09	Stück	144,20 €
46 154 1 12	Stück	206,00 €
46 154 1 14	Stück	185,30 €
46 154 1 15	Stück	184,30 €
46 154 1 22	Stück	140,80 €
46 154 1 72	Stück	176,90 €
46 154 1 79	Stück	180,30 €
46 155 1 09	Stück	125,60 €
46 155 1 14	Stück	197,80 €
46 155 1 22	Stück	118,40 €
46 155 1 72	Stück	155,70 €
46 156 1 09	Stück	133,60 €
46 156 1 14	Stück	205,80 €
46 156 1 22	Stück	126,40 €
46 156 1 72	Stück	163,70 €
46 157 1 09	Stück	133,60 €
46 157 1 14	Stück	205,80 €
46 157 1 22	Stück	126,40 €
46 157 1 72	Stück	163,70 €
46 158 1 09	Stück	133,60 €
46 158 1 14	Stück	205,80 €
46 158 1 22	Stück	126,40 €
46 158 1 72	Stück	163,70 €
46 159 1 09	Stück	145,20 €
46 159 1 12	Stück	220,80 €
46 159 1 14	Stück	192,60 €
46 159 1 15	Stück	189,70 €
46 159 1 22	Stück	142,00 €
46 159 1 72	Stück	186,70 €
46 159 1 79	Stück	185,30 €
46 160 1 09	Stück	102,60 €
46 160 1 12	Stück	128,30 €
46 160 1 14	Stück	139,30 €
46 160 1 15	Stück	137,40 €
46 160 1 22	Stück	99,50 €
46 160 1 72	Stück	148,40 €
46 160 1 79	Stück	127,90 €
46 161 1 09	Stück	105,00 €
46 161 1 12	Stück	159,50 €
46 161 1 14	Stück	152,70 €
46 161 1 15	Stück	151,00 €
46 161 1 22	Stück	102,60 €
46 161 1 72	Stück	166,00 €
46 161 1 79	Stück	133,60 €
46 165 1 09	Stück	138,30 €
46 165 1 12	Stück	168,50 €
46 165 1 14	Stück	179,80 €
46 165 1 15	Stück	177,50 €
46 165 1 22	Stück	134,80 €
46 165 1 72	Stück	171,40 €
46 165 1 79	Stück	174,80 €
46 166 1 09	Stück	140,50 €
46 166 1 12	Stück	186,30 €
46 166 1 14	Stück	179,80 €
46 166 1 15	Stück	177,50 €
46 166 1 22	Stück	137,00 €
46 166 1 72	Stück	182,80 €
46 166 1 79	Stück	178,30 €
46 170 1 09	Stück	60,20 €
46 170 1 12	Stück	104,20 €
46 170 1 14	Stück	83,60 €
46 170 1 15	Stück	82,40 €
46 170 1 22	Stück	53,30 €
46 170 1 72	Stück	79,70 €
46 170 1 79	Stück	79,70 €
46 171 1 09	Stück	63,60 €
46 171 1 12	Stück	95,50 €
46 171 1 14	Stück	93,40 €
46 171 1 15	Stück	92,70 €
46 171 1 22	Stück	59,50 €
46 171 1 72	Stück	94,90 €
46 171 1 79	Stück	85,50 €
46 172 1 09	Stück	120,40 €
46 172 1 12	Stück	185,80 €
46 172 1 14	Stück	168,60 €
46 172 1 15	Stück	165,30 €
46 172 1 22	Stück	106,60 €
46 172 1 72	Stück	159,40 €
46 172 1 79	Stück	162,50 €
46 173 1 09	Stück	97,60 €
46 173 1 12	Stück	104,90 €
46 173 1 14	Stück	136,40 €
46 173 1 15	Stück	125,80 €
46 173 1 22	Stück	83,70 €
46 173 1 72	Stück	135,40 €
46 173 1 79	Stück	144,00 €
46 174 1 09	Stück	69,40 €
46 174 1 12	Stück	119,90 €
46 174 1 14	Stück	99,70 €
46 174 1 15	Stück	97,40 €
46 174 1 22	Stück	67,10 €
46 174 1 72	Stück	90,10 €
46 174 1 79	Stück	95,70 €
46 175 1 09	Stück	125,60 €
46 175 1 14	Stück	197,80 €
46 175 1 22	Stück	118,40 €
46 175 1 72	Stück	155,70 €
46 176 1 09	Stück	133,60 €
46 176 1 14	Stück	205,80 €
46 176 1 22	Stück	126,40 €
46 176 1 72	Stück	163,70 €
46 177 1 09	Stück	133,60 €
46 177 1 14	Stück	205,80 €
46 177 1 22	Stück	126,40 €
46 177 1 72	Stück	163,70 €
46 178 1 09	Stück	133,60 €
46 178 1 14	Stück	205,80 €
46 178 1 22	Stück	126,40 €
46 178 1 72	Stück	163,70 €
46 180 1 09	Stück	96,00 €
46 180 1 22	Stück	90,10 €
46 180 1 72	Stück	127,60 €
46 181 1 09	Stück	96,00 €
46 181 1 22	Stück	90,10 €
46 181 1 72	Stück	127,60 €
46 182 1 09	Stück	99,70 €
46 182 1 22	Stück	93,70 €
46 182 1 72	Stück	129,40 €
46 183 1 09	Stück	99,70 €
46 183 1 22	Stück	93,70 €
46 183 1 72	Stück	129,40 €
46 185 1 09	Stück	132,10 €
46 185 1 22	Stück	126,20 €
46 185 1 72	Stück	147,70 €
46 186 1 09	Stück	132,10 €
46 186 1 22	Stück	126,20 €
46 186 1 72	Stück	147,70 €
46 187 1 09	Stück	132,10 €
46 187 1 22	Stück	126,20 €
46 187 1 72	Stück	147,70 €
46 188 1 09	Stück	132,10 €
46 188 1 22	Stück	126,20 €
46 188 1 72	Stück	147,70 €
46 190 1 09	Stück	60,10 €
46 190 1 22	Stück	54,10 €
46 190 1 72	Stück	82,90 €
46 192 1 09	Stück	63,70 €
46 192 1 22	Stück	57,80 €
46 192 1 72	Stück	86,60 €
46 194 1 09	Stück	68,50 €

Preisliste 07/22

Art.-Nr.	Einheit	VK-Preis
46 194 1 22	Stück	62,50 €
46 194 1 72	Stück	90,10 €
46 195 1 09	Stück	125,60 €
46 195 1 14	Stück	197,80 €
46 195 1 22	Stück	118,40 €
46 195 1 72	Stück	155,70 €
46 196 1 09	Stück	133,60 €
46 196 1 14	Stück	205,80 €
46 196 1 22	Stück	126,40 €
46 196 1 72	Stück	163,70 €
46 197 1 09	Stück	133,60 €
46 197 1 14	Stück	205,80 €
46 197 1 22	Stück	126,40 €
46 197 1 72	Stück	163,70 €
46 198 1 09	Stück	133,60 €
46 198 1 14	Stück	205,80 €
46 198 1 22	Stück	126,40 €
46 198 1 72	Stück	163,70 €
46 285 1 09	Stück	96,00 €
46 285 1 22	Stück	90,10 €
46 285 1 72	Stück	148,00 €
46 286 1 09	Stück	96,00 €
46 286 1 22	Stück	90,10 €
46 286 1 72	Stück	148,00 €
46 287 1 09	Stück	99,70 €
46 287 1 22	Stück	93,70 €
46 287 1 72	Stück	150,10 €
46 288 1 09	Stück	99,70 €
46 288 1 22	Stück	93,70 €
46 288 1 72	Stück	150,10 €
46 289 1 09	Stück	132,10 €
46 289 1 22	Stück	126,20 €
46 289 1 72	Stück	171,40 €
46 290 1 09	Stück	132,10 €
46 290 1 22	Stück	126,20 €
46 290 1 72	Stück	171,40 €
46 291 1 09	Stück	132,10 €
46 291 1 22	Stück	126,20 €
46 291 1 72	Stück	171,40 €
46 292 1 09	Stück	132,10 €
46 292 1 22	Stück	126,20 €
46 292 1 72	Stück	171,40 €
46 293 1 09	Stück	132,10 €
46 293 1 22	Stück	126,20 €
46 293 1 72	Stück	171,40 €
46 294 1 09	Stück	132,10 €
46 294 1 22	Stück	126,20 €
46 294 1 72	Stück	171,40 €
46 650 1 09	Stück	73,50 €
46 650 1 12	Stück	133,90 €
46 650 1 14	Stück	134,50 €

Art.-Nr.	Einheit	VK-Preis
46 650 1 15	Stück	133,70 €
46 650 1 22	Stück	71,10 €
46 650 1 72	Stück	123,70 €
46 650 1 79	Stück	101,90 €
46 651 1 09	Stück	72,20 €
46 651 1 12	Stück	147,10 €
46 651 1 14	Stück	137,40 €
46 651 1 15	Stück	136,80 €
46 651 1 22	Stück	70,00 €
46 651 1 72	Stück	98,60 €
46 651 1 79	Stück	100,70 €
46 652 1 09	Stück	82,10 €
46 652 1 12	Stück	137,90 €
46 652 1 14	Stück	155,90 €
46 652 1 15	Stück	154,90 €
46 652 1 22	Stück	80,80 €
46 652 1 72	Stück	145,40 €
46 652 1 79	Stück	113,80 €
46 653 1 09	Stück	76,90 €
46 653 1 12	Stück	130,10 €
46 653 1 14	Stück	111,50 €
46 653 1 15	Stück	106,50 €
46 653 1 22	Stück	73,50 €
46 653 1 72	Stück	98,60 €
46 653 1 79	Stück	95,50 €
46 660 1 09	Stück	104,20 €
46 660 1 14	Stück	162,80 €
46 660 1 15	Stück	156,90 €
46 660 1 22	Stück	99,40 €
46 660 1 72	Stück	131,60 €
46 661 1 09	Stück	143,40 €
46 661 1 14	Stück	186,50 €
46 661 1 15	Stück	184,00 €
46 661 1 22	Stück	139,80 €
46 661 1 72	Stück	177,80 €
46 662 1 09	Stück	145,60 €
46 662 1 14	Stück	191,50 €
46 662 1 15	Stück	184,00 €
46 662 1 22	Stück	142,10 €
46 662 1 72	Stück	177,90 €
46 670 1 09	Stück	166,10 €
46 670 1 22	Stück	165,00 €
46 670 1 72	Stück	271,30 €
46 671 1 09	Stück	166,10 €
46 671 1 22	Stück	165,00 €
46 671 1 72	Stück	271,30 €
46 672 1 09	Stück	229,20 €
46 672 1 22	Stück	220,30 €
46 672 1 72	Stück	305,90 €
46 675 1 09	Stück	90,40 €
46 675 1 22	Stück	86,90 €

Art.-Nr.	Einheit	VK-Preis
46 675 1 72	Stück	130,40 €
46 676 1 09	Stück	108,40 €
46 676 1 22	Stück	107,50 €
46 676 1 72	Stück	182,40 €
99 160 6 31	Set	- €
99 161 6 31	Set	- €
99 162 6 31	Set	- €
99 163 6 31	Set	- €
99 164 6 31	Set	- €
99 165 6 31	Set	- €
99 166 6 31	Set	- €
99 167 6 31	Set	- €
99 168 6 31	Set	- €
99 169 6 31	Set	- €
99 200 3 22	Stück	25,60 €
99 201 3 22	Stück	26,80 €
99 202 3 22	Stück	29,20 €
99 203 3 22	Stück	31,50 €
99 205 3 22	Stück	25,60 €
99 206 3 22	Stück	26,80 €
99 207 3 22	Stück	29,20 €
99 208 3 22	Stück	31,50 €
99 210 3 22	Stück	23,90 €
99 211 3 22	Stück	25,10 €
99 212 3 22	Stück	27,30 €
99 213 3 22	Stück	29,50 €
99 240 8 00	Stück	1,50 €
99 241 8 00	Stück	1,80 €

Preise:
netto, zzgl. gesetzliche MWSt.

Mindermengenpauschale:
Bei einem Nettowarenwert von unter 50,- € berechnen wir eine Mindermengenpauschale von 10,- €.

Paketversand per UPS (Regellaufzeit 24 - 48 Std.):
Fracht und Verpackung pro Karton (je nach Volumen, jedoch max. 30 kg): 11,75 €
pro Bund (max. Länge 2.500 mm): 26,95 €

Speditionsversand:
Fracht und Verpackung auf Anfrage (ab € 120,- für 5.000 mm Längen) - für Bunde ab einer Länge von 2.500 mm und Großsendungen

Zuschnittkosten:
Pro 5 Meter-Profil ist ein Zuschnitt, für den Versand per UPS, kostenfrei.

Warenrücksendungen:
Nur nach Absprache möglich
Unfreie Sendungen werden nicht angenommen!
Die Wiedereinlagerungsgebühr beträgt 10,- € bei einem Nettowarenwert unter 70,- €, ab 70,- € berechnen wir 15% vom Nettowarenwert!

Zahlungsbedingungen:
10 Tage 2% Skonto, 30 Tage netto

Nehmen Sie uns in Beschlag ...

JORA
Joachim Radermacher

Kirchblick 20
51545 Waldbröl

Tel: 0 22 91 / 90 83 -0
Fax: 0 22 91 / 90 83 10

Internet: www.jora-waldbroel.de
e-Mail: info@jora-waldbroel.de

"Hier wird Ihnen geholfen !"